SHOW ROOM

2024

SPOLZINO TERMOSANITARI

UNA SCELTA DIFFERENTE

Gentili clienti,

è con grande entusiasmo che presentiamo il nostro nuovo catalogo dedicato al mondo dello Showroom per l'anno 2024. In questa edizione, abbiamo introdotto diverse novità, mantenendo un layout accattivante e di facile lettura, per offrirvi un'esperienza sempre più completa.

Il nostro impegno verso l'innovazione è una costante nella nostra filosofia aziendale. Una ricerca continua ci consente di anticipare le vostre esigenze, presentando nuovi prodotti all'avanguardia e in sintonia con le richieste del mercato, con particolare attenzione al made in Italy.

La qualità rimane il cuore pulsante della nostra proposta, supportata dalla consolidata competenza della nostra rete commerciale. Ci impegniamo a fornirvi costantemente nuovi stimoli per migliorare i vostri risultati, ampliare la distribuzione e perfezionare ogni aspetto del nostro servizio.

Ci preferirete non perchè siamo i migliori,
ma perchè offriamo il meglio.

Buona consultazione.

Mauro Spolzino

Copyright & Disclaimer

La rappresentazione grafica dei prodotti (immagini, dati tecnici e descrizioni) è realizzata al solo scopo illustrativo ed è puramente indicativa. La Spolzino Termosanitari S.r.l. si riserva di apportare, in qualunque momento e senza preavviso, modifiche ai prodotti presentati in questo catalogo e declina ogni responsabilità per eventuali inesattezze dello stesso.

I prezzi in vigore all'interno del presente catalogo potranno subire variazioni senza alcun preavviso. Il listino prezzi aggiornato sarà disponibile unicamente sul nostro sito web www.spolzino.it.

Il presente Catalogo è di proprietà esclusiva della Spolzino Termosanitari S.r.l., ogni riproduzione non autorizzata verrà perseguita ai termini di legge. Tutti i diritti sono riservati.

© Dicembre 2023 - Spolzino Termosanitari S.r.l.

IL MODO MIGLIORE PER PREDIRE IL TUO FUTURO È CREARLO.



32.000 mq
Polo logistico



AZIENDA & CRESCITA

La Spolzino Termosanitari è in continua espansione, testimoniato dal raggiungimento di nuovi traguardi e la realizzazione di una nuova struttura logistica innovativa.

La nostra offerta completa e diversificata continua a unire funzionalità, comfort ed estetica, grazie alle partnership con i marchi più prestigiosi del settore. Una squadra di professionisti lavora per soddisfare al meglio le richieste della clientela, rispondendo alle più moderne esigenze di arredo e design degli spazi.

Da oltre 40 anni di attività incessante l'azienda ha consolidato una notevole esperienza grazie alla collaborazione con i nostri preziosi partner commerciali, posizionandoci in modo significativo sia sul mercato italiano che su quello internazionale.

La nostra crescita esponenziale continua nel tempo, è il risultato della dedizione e l'impegno che mettiamo nel nostro lavoro. Con prospettive sempre più ampie, siamo pronti a superare le sfide e a mantenere il nostro impegno nella cura di ogni dettaglio.

IL NOSTRO MONDO

La nostra mission aziendale è focalizzata sulla creazione di un servizio di eccellenza, mirato a soddisfare appieno le esigenze della nostra clientela. Adottiamo strategie e soluzioni pensate per garantire successo a lungo termine, con l'obiettivo costante di rimanere un punto di riferimento insostituibile nel nostro settore.

Nel contesto della Spolzino Termosanitari, riteniamo che la crescita non possa essere valutata solamente in termini di profitto, ma debba necessariamente contemplare il fattore umano.

Per questo motivo, dedicare risorse al coinvolgimento, all'aggiornamento e alla crescita dei nostri collaboratori è da sempre una priorità irrinunciabile. Investiamo nelle risorse umane per migliorare le nostre offerte di prodotti e servizi, consolidando la nostra posizione e conquistando nuove e significative quote di mercato.

CURA DEL CLIENTE

QUALITÀ DELL'OFFERTA

AMPIA GAMMA DI PRODOTTI

VALORI E TRATTI DISTINTIVI

Il nostro tratto distintivo si basa sulla continua ricerca e attuazione di valori che hanno plasmato la nostra presenza sul mercato nel corso degli anni.

La garanzia di affidabilità e la costante ricerca della qualità dei nostri prodotti, ci contraddistinguono posizionandoci come punto di riferimento nel settore.

La varietà è al centro della nostra offerta, con un catalogo ampio e versatile pensato per adattarsi ad ogni esigenza. L'obiettivo è personalizzare completamente l'offerta per ogni cliente, offrendo soluzioni su misura che soddisfano le specifiche richieste del mercato.

LE STRUTTURE



Le nostre ampie strutture sono dotate di moderne attrezzature per la movimentazione delle merci, di software informatici di ultima generazione che uniti alla competenza dei nostri addetti ci permettono di assicurare ai nostri clienti sempre articoli in pronta consegna.

Gestire arrivi e partenze su tanti articoli ed evadere velocemente un numero importante di ordini ogni giorno misurano l'efficienza e l'efficacia di un'azienda come la nostra che da sempre mantiene altissimi standard.



17.000 mq
di strutture

Strutture
eco friendly

Tra gli standard più importanti all'interno delle strutture troviamo quello della salute e della sicurezza, quale politica aziendale vera e propria atta al mantenimento e al miglioramento continuo dei livelli in base alle normative vigenti.

Si tratta di strutture eco-friendly che riducono l'impatto ambientale e impiegano energia derivante da fonti rinnovabili aumentando così il benessere di tutti.

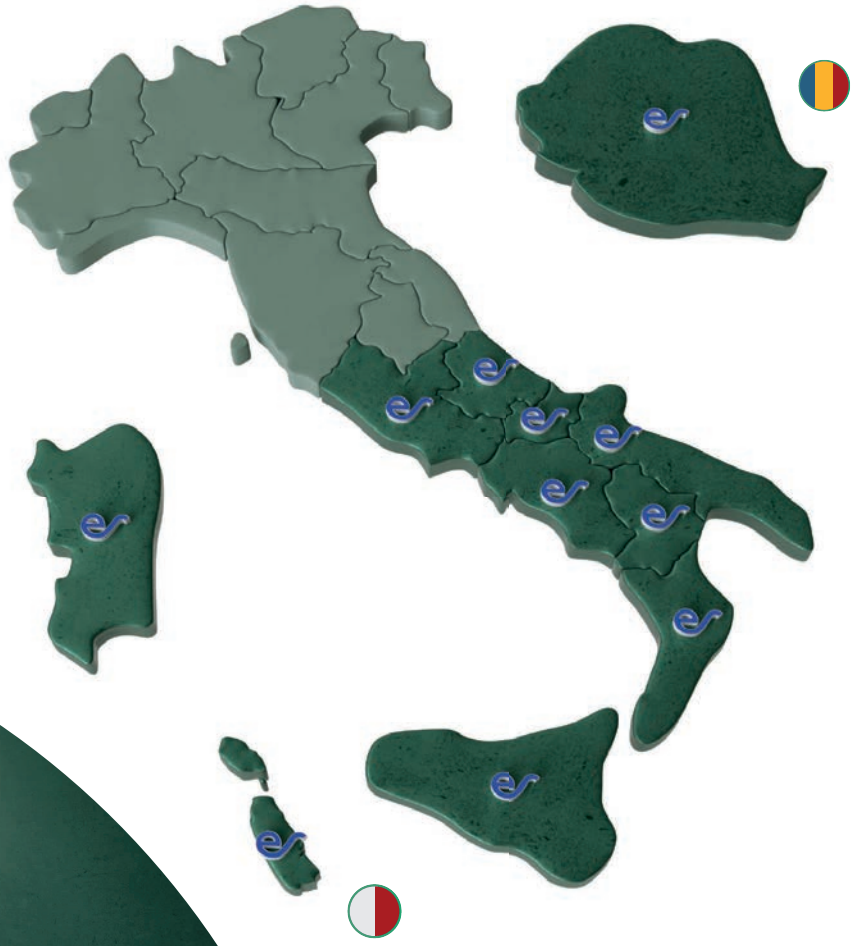

GIORNI DI CONSEGNA

CAMPANIA
Mercoledì: Salerno
(ad esclusione delle zone consegna Giovedì)
Giovedì: Avellino - Benevento - Salerno (Nord)

CALABRIA
Lunedì: Cosenza (Nord) - Cosenza (Costa Ionica)
Mercoledì: Cosenza (Costa Tirrenica)
Giovedì: Reggio Calabria (Costa Tirrenica/Ionica)
Vibo Valentia - Crotone - Cosenza (Costa Ionica)

BASILICATA
Lunedì: Tutte le zone

LAZIO
Martedì: Roma - Frosinone - Latina

MOLISE
Giovedì: Tutte le zone

PUGLIA
Venerdì: Bari - Barletta - Trani - Foggia

SARDEGNA
Giovedì - Venerdì: Tutte le zone

SICILIA
Lunedì - Martedì: Tutte le zone

MALTA
Lunedì

99%
EVASIONE ORDINI



ASSISTENZA POST VENDITA

La serietà e l'attenzione scrupolosa che la nostra azienda dedica da anni ai propri clienti è costante e assoluta, non limitandosi solamente alla fase di vendita ma estendendosi anche al post-vendita. Garantiamo la nostra presenza costante per rispondere a ogni esigenza, offrendo il nostro supporto in qualsiasi nuova necessità possa emergere. La nostra priorità è fornire un supporto continuo ed efficace per assicurare la vostra completa soddisfazione.

LA LOGISTICA

La nostra piattaforma logistica assicura efficienza e tempi di consegna certi. Una costante evoluzione organizzativa e l'aggiornamento dei mezzi ci consentono di mantenere standard logistici all'avanguardia. La collaborazione con il nostro partner nel trasporto su strada contribuisce a fornire un servizio ancor più attento e puntuale.

CUCCU CARLO s.r.l.
www.cuccucarlotrasporti.com

LTF GROUP SRL
TRASPORTI e LOGISTICA





WHATSAPP

Registra in rubrica il numero 328 96 73 272 ed inviaci un messaggio su WhatsApp con il testo "NOTIZIE ON"per attivare il servizio di ricezione delle INFO.
Il servizio è disattivabile inviando un messaggio allo stesso numero con testo "NOTIZIE OFF"

FACEBOOK

Seguici sulla nostra pagina Facebook
https://www.facebook.it/SpolzinoTermosanitariSrl

INSTAGRAM

Seguici sul nostro profilo Instagram
https://www.instagram.com/spolzino_termosanitari

LINKEDIN

Seguici sul nostro profilo LinkedIn
https://www.linkedin.com/spolzino-termosanitari-srl

NEWSLETTER

Iscriviti alla nostra Newsletter per ricevere in anteprima tutte le promozioni dedicate. Per iscriversi o modificare il proprio indirizzo e-mail, è necessario inviare una mail all'indirizzo: promozioni@spolzino.it indicando la propria ragione sociale e l'indirizzo e-mail al quale si desidera ricevere le promozioni.

GESTIONALE ORDINI CLIENTI

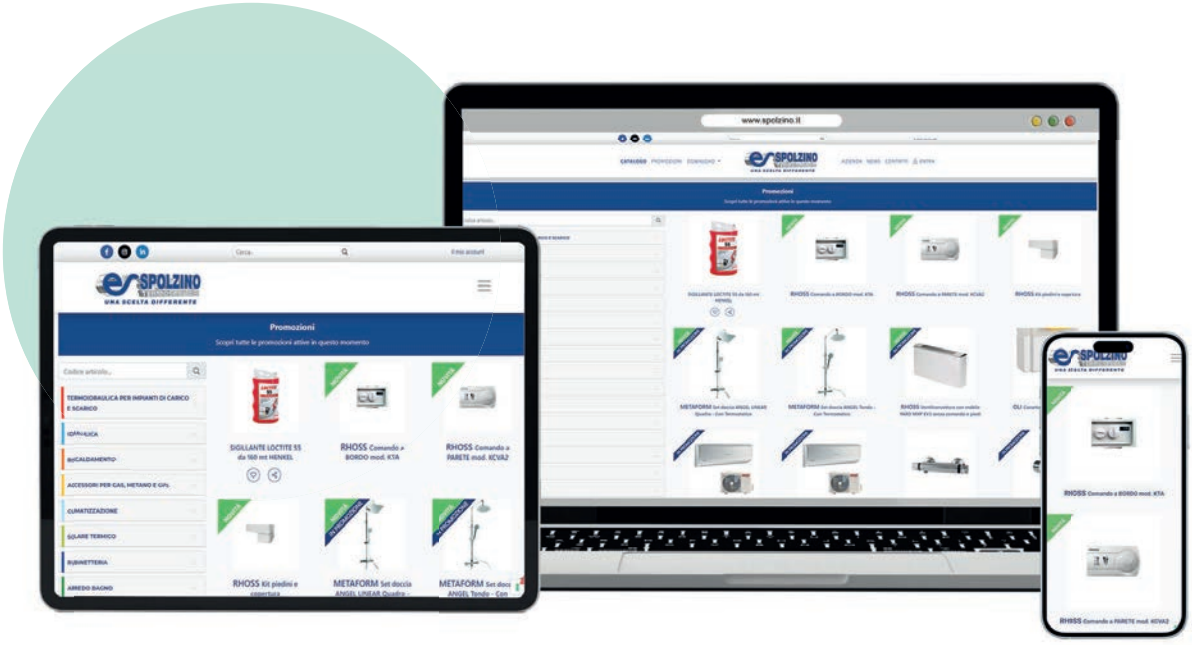

Il nostro gestionale ordini è in grado di far visualizzare in tempo reale la disponibilità dei prodotti offerti al fine di rendere l'azienda affidabile negli impegni presi ed efficace nei tempi di consegna.

Un catalogo sempre aggiornato disponibile via web consente ai nostri clienti esistenti e potenziali di consultare la gamma di prodotti e di entrare in contatto con l'azienda.

Per poter effettuare un ordine sul nostro sito www.spolzino.it, è necessario essere un utente registrato. È possibile contattare il nostro agente di zona per richiedere l'abilitazione al portale.

Offerte, Promozioni e Sconti sono visibili sulla pagina principale del nostro sito, ogni prodotto presenta una propria scheda tecnica necessaria ad effettuare una corretta valutazione e fornire informazioni dettagliate.

Disponibile per PC, Tablet e Smartphone.

www.spolzino.it

IL CATALOGO SHOWROOM



SHOWROOM

CATALOGO LISTINO 2024

Il catalogo giunge alla 13° edizione.
Nel corso del tempo abbiamo costantemente migliorato l'esperienza utente garantita dal nostro catalogo, con paragrafi semplici e decisi ed un design lineare ed intuitivo.

+640

NUOVI ARTICOLI


2023


2021

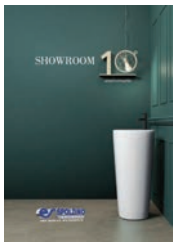
2020


2019


2018


2017


2016


2015


2014


2012 / 2013


2011


2010

PROMOZIONI E NUOVI INSERIMENTI

Il nostro impegno non si ferma al catalogo ma continua con tante altre pubblicazioni, durante tutto l'anno.
Dalle promozioni alle presentazioni delle novità, troverete continuamente tanti articoli extra catalogo, presentati con brochure e inseriti nelle promozioni di volta in volta proposte.
Tutte le promozioni e le novità inserite, sono consultabili sul nostro sito.



www.spolzino.it

INFO & CONTATTI

E' possibile contattare direttamente i nostri uffici componendo il numero del centralino 0975 45575 ed attendendo l'inizio del messaggio vocale. In seguito è possibile comporre il numero dell'interno desiderato

DIREZIONE

Direzione Generale	Mauro Spolzino		
	Alessia Spolzino		
Responsabile Aziendale	Francesco Spiotta	francesco@spolzino.it	**203**

AMMINISTRAZIONE

Amministrazione fornitori - agenti	Eva Calicchio	eva@spolzino.it	**213**
	Gerardo Cardinale	g.cardinale@spolzino.it	**212**
Contabilità fornitori	Carlo Romano	carlo@spolzino.it	**217**
	Giusy Di Benedetto	g.dibenedetto@spolzino.it	**211**
Amministrazione clienti	Francesca Esposito	francesca@spolzino.it	**227**
	Daniela Somma	daniela@spolzino.it	**230**
Amministrazione banca	Giusy Scialò	giusy.scialo@spolzino.it	**204**
Responsabile risorse umane	Angela Pizzi	angela@spolzino.it	**216**

UFFICIO COMMERCIALE

Gestione ordini clienti e agenti	Luciano Corona	luciano@spolzino.it	**205**
	Michele Mare	michele@spolzino.it	**206**
	Patrizia Ricciardone	patrizia@spolzino.it	**209**
	Carmen De Paola	carmen@spolzino.it	**207**
	Sabrina Di Giore	sabrina@spolzino.it	**221**
Gestione resi	Vincenzo D'Elia	resi@spolzino.it	**224**

RELAZIONE FORNITORI

Responsabile ordini	Tiziana Nola	tiziana@spolzino.it	**208**
Conferma ordini e contestazioni	Mariantonietta Pica	mariantonietta@spolzino.it	**225**
Buyer	Valeria Di Candia	valeria@spolzino.it	**229**

UFFICIO MARKETING

Graphic & Visual Design	Biagio Morgia	biagio@spolzino.it	**202**
Comunicazioni & Promozioni	Federica Miele	federica@spolzino.it	**222**
Web Design & Social Media	Nicola Tancredi	nicola@spolzino.it	**223**

REPARTO INFORMATICO

Hardware & Software	Christian De Luca	christian@spolzino.it	**228**
	Nicholas Lo Bosco	nicholas@spolzino.it	**218**

MAGAZZINO E LOGISTICA

Responsabile di magazzino	Giovanni Lo Bosco	giovanni@spolzino.it	**220**

REFERENTE MALTA

HOTEL AND HOME SPACE LTD (AGENT)	Domenico Occhipinti	hahs.ltd@yahoo.com	**338 2204967**

PARTNER AGENZIA DI RAPPRESENTANZA alesmart professionisti della vendita

Relazioni esterne clienti	Vincenzo Lombardi	alesmartsrl@gmail.com	**345 2126658**

www.spolzino.it **info@spolzino.it**

0975 45 575/6 **spolzinotermosanitari@pec.it**

0975 45 575 **SDI TRS30H9**

ORARI:
da Lunedì a Venerdì: matt. 8:30 - 13:00 pom. 15:00 - 19:00
Sabato: matt. 8:30 - 13:00

Indice Alfabetico

	pag.
Accessori bagno AFRA Metaform	754
Accessori bagno AIDA Metaform	746
Accessori bagno BIRD Metaform	758
Accessori bagno BLIZZ Metaform	738
Accessori bagno CELESTE Carbonari	778
Accessori bagno CHLOE' Metaform	759
Accessori bagno CLIZIA Metaform	760
Accessori bagno DAFNE Gedy	730
Accessori bagno DIANA Carbonari	773
Accessori bagno DOMINO Carbonari	782
Accessori bagno ELETTRA Gedy	724
Accessori bagno ESSENZE Metaform	752
Accessori bagno FIOCCO Carbonari	788
Accessori bagno FLY Carbonari	776
Accessori bagno FRANCESCA Carbonari	784
Accessori bagno GILDA Metaform	764
Accessori bagno HOTEL MAISON Metaform	734
Accessori bagno IMPERO Metaform	748
Accessori bagno KUBE	696
Accessori bagno LIBERTY	704
Accessori bagno LISBONA Eurobagno	723
Accessori bagno LOUNGE Gedy	726
Accessori bagno LUBIANA Eurobagno	722
Accessori bagno MADISON Carbonari	766
Accessori bagno MARGHERITA Carbonari	781
Accessori bagno MATHILDE Metaform	753
Accessori bagno MAXIM Progetto	716
Accessori bagno MIDA Metaform	750
Accessori bagno NEW MIZAR Gedy	731
Accessori bagno NIGELLA Gedy	725
Accessori bagno POWER Progetto	720
Accessori bagno RICCIO Carbonari	768
Accessori bagno ROCK Progetto	712
Accessori bagno SERIE 25 Metaform	740
Accessori bagno SOFIA Gedy	728
Accessori bagno STYLE Metaform	752
Accessori bagno SYL Metaform	765
Accessori bagno THEA Gedy	732
Accessori bagno T-LINE Metaform	744
Accessori bagno URUS	706
Accessori bagno VITTORIA Metaform	761
Accessori bagno XS	702
Accessori bagno YORKSHIRE Metaform	762
Accessori bagno YOU Progetto	718
Box doccia ACRIL Angolare in acrilico FORTE	68
Box doccia AQUALIGHT rettangolare Grandform	208
Box doccia DELTA Plus a soffietto FORTE	78
Box doccia in Acrilico MIAMI semicircolare Giava	48
Box doccia in Acrilico SMERALDA angolare Giava	50
Box doccia in cristallo E.A.S.Y. bianco trasparente	30
Box doccia in cristallo H185 cromo buccia d'arancia	6
Box doccia in cristallo H185 cromo trasparente	14
Box doccia in cristallo H190 cromo trasparente	38
Box doccia in cristallo HIT Argento trasparente 2B	46
Box doccia in cristallo Z.E.U.S. bianco buccia d'arancia	32
Box doccia KAPPA Plus a soffietto FORTE	76
Box doccia Multifunzioni EVOLUTION rettangol. Teuco	206
Box doccia Multifunzioni NEXT 154C rettangolare Teuco	204
Box doccia Multifunzioni rettangolare EVO	202
Box doccia Multifunzioni semicircolare EVO	200
Box doccia SFERA Plus a soffietto FORTE	74
Bracci doccia	177
Canalette da pavimento	101
Cassetta alta in ceramica TIVOLI Geberit	396
Cassette di scarico ad incasso Geberit	488
Cassette di scarico ad incasso Grohe	486
Cassette di scarico ad incasso Kariba	496
Cassette di scarico ad incasso Oli	492
Cassette di scarico ad incasso Pucci	490
Cassette di scarico ad incasso Valsir	494
Colonna doccia BRODWAY Metaform	124
Colonna doccia CITY Metaform	123
Colonna doccia CRYSTAL Metaform	132
Colonna doccia DANUBIO Metaform	131
Colonna doccia E.RI.KA	117
Colonna doccia EASY Metaform	133
Colonna doccia ELIZABETH Metaform	126
Colonna doccia ELLE	118
Colonna doccia L.O.R.E.N	116
Colonna doccia LOIRA Metaform	130

Indice Alfabetico

	pag.
Colonna doccia MANHATTAN Metaform	122
Colonna doccia NIAGARA Metaform	129
Colonna doccia NILO Metaform	128
Colonna doccia S.LI.M	114
Colonna doccia SHINE Metaform	125
Colonna doccia SKIN	119
Colonna doccia T.O.W.E.R	112
Colonna doccia U.R.B.A.N	120
Colonna doccia VENUS	121
Colonna doccia VICTORIA LED Metaform	127
Colonne scarico Vasca	216
Doccette	152
Griglie per doccia	187
Lampade per specchi	514
Lavabi d'arredo in ceramica	386
Lavabi d'arredo per mobili	516
Lavelli d'arredo in cristalite Apell	397
Miscelatori termostatici per doccia	110
Mobili collezione 900 Savini Due	588
Mobili collezione AKRI Savini Due	674
Mobili collezione ALFA Royo	558
Mobili collezione arte povera CINZIA 85 Savini Due	684
Mobili collezione arte povera DAIANA Savini Due	679
Mobili collezione arte povera DELIA 75 Savini Due	682
Mobili collezione arte povera GIOIA 105 Savini Due	685
Mobili collezione arte povera LAURA 65 Savini Due	680
Mobili collezione arte povera MICHELA 85 Savini Due	683
Mobili collezione arte povera PAMELA 105 Savini Due	685
Mobili collezione arte povera ROBERTA 75 Savini Due	681
Mobili collezione DAI Royo	518
Mobili collezione EMMA Savini Due	585
Mobili collezione ENJOY Royo	584
Mobili collezione GAIA Bianco lucido Savini	616
Mobili collezione GAIA ESSENZE Savini	604
Mobili collezione GIULIA Savini Due	586
Mobili collezione IDEA Savini Due	622
Mobili collezione LITTLE Royo	578
Mobili collezione MIA Vitra	580
Mobili collezione NINFA Savini	592
Mobili collezione ONIX+ Royo	568
Mobili collezione PETRA	500
Mobili collezione SANSA Royo	560
Mobili collezione SAPHIR Royo	574
Mobili collezione SHABBY Savini Due	678
Mobili collezione SLINE	504
Mobili collezione SMART Savini Due	589
Mobili collezione STREET Pack Royo	582
Mobili collezione VIDA Royo	526
Mobili collezione VITALE Royo	552
Mobili collezione WAVE Royo	544
Mobili collezione YOKO Royo	576
Mobili collezione ZAFFIRO Savini Due	590
Mobili collezione ZEUS	686
Pannello jolly in Acrilico SMERALDA Giava	58
Pannello jolly in cristallo H185 cromo buccia d'arancia	12
Pannello jolly in cristallo H185 cromo trasparente	26
Pannello jolly in cristallo H190 cromo trasparente	44
Pannello laterale jolly ACRIL in acrilico FORTE	72
Paratie vasca in Acrilico a soffietto Giava	60
Paratie vasca in Cristallo a soffietto	64
Paratie vasca L-U-X in cristallo cromo trasparente	34
Piantata ANGOLO Carbonari	794
Piantata CLARA Carbonari	799
Piantata COVER ECO Carbonari	798
Piantata DOLPHIN Carbonari	790
Piantata EMO 4 Carbonari	789
Piantata HAIRDRESSER Carbonari	797
Piantata LINE Carbonari	793
Piantata MONDO Carbonari	792
Piantata OVALE Carbonari	795
Piantata PICCHIO Carbonari	797
Piantata SABRINA Alta Carbonari	800
Piantata SARA	801
Piantata SPACE	805
Piantata SPAZIO Carbonari	796
Piantata SQUARE	802
Piantata SUSI Alta Carbonari	800
Piantata TREND Alta Carbonari	799
Piantata UNICA	804
Piantata VELAR	803

Indice Alfabetico

	pag.
Piantata WOOD Carbonari	789
Piatti doccia in Acrilico FERDI	95
Piatti doccia in Acrilico Glass	99
Piatti doccia in Acrilico ULTRAFLAT Ideal standard	96
Piatti doccia in Ceramica BASTIA Geberit	91
Piatti doccia in Ceramica CASCADE-LAGOON Vitra	89
Piatti doccia in Ceramica CUBE-PURO Azzurra	93
Piatti doccia in Ceramica effetto pietra	88
Piatti doccia in Ceramica FERDY Azzurra	94
Piatti doccia in Ceramica GEMMA 2 Ceramica Dolomite	92
Piatti doccia in Ceramica ITALIA Roca	100
Piatti doccia in Ceramica TIPO 60 Geberit	90
Piatti doccia in Ceramica UNIKO-SOLODUE Azzurra	87
Piatti doccia in marmoresina EKO	86
Piatti doccia in mineralmarmo SLATE	82
Piatti doccia in mineralmarmo TYPE	84
Pilette per piatti doccia	104
Pilette per rubinetteria	478
Placche di comando per Cassette ad incasso Geberit	489
Placche di comando per Cassette ad incasso Grohe	487
Placche di comando per Cassette ad incasso Kariba	496
Placche di comando per Cassette ad incasso Oli	493
Placche di comando per Cassette ad incasso Pucci	491
Placche di comando per Cassette ad incasso Valsir	495
Porta doccia ACRIL scorrevole in acrilico FORTE	70
Porta doccia in cristallo SPLIT trasparente Pozzi Ginori	47
Porte doccia in Acrilico SMERALDA Giava	52
Porte doccia in cristallo H185 cromo buccia d'arancia	10
Porte doccia in cristallo H185 cromo trasparente	18
Porte doccia in cristallo H190 cromo trasparente	42
Porte doccia SIRIO Plus a soffietto FORTE	80
Prese acqua	183
Profili di maggiorazione per box-porte H.185	28
Radiatore d'arredo elettrico SOAP Eyebeam	810
Radiatore d'arredo elettrico STAR Eyebeam	806
Radiatore d'arredo idronico ASTI Lazzarini	820
Radiatore d'arredo idronico ECO STYLO Deltacalor	818
Radiatore d'arredo idronico OPERA Nero Ercos	822
Radiatore d'arredo idronico QUEBIS FLAT Radox	828
Radiatore d'arredo idronico SCALA 25 Radox	830
Radiatore d'arredo idronico SEBINO Global Radiatori	814
Radiatore d'arredo idronico SERPENTINE Radox	824
Radiatore d'arredo idronico SOAP Eyebeam	812
Radiatore d'arredo idronico STAR Eyebeam	808
Radiatore d'arredo idronico UPPER Radox	826
Rubinetteria BAUEDGE Grohe	466
Rubinetteria Bordo Vasca	230
Rubinetteria BRIO TRE Frattini	448
Rubinetteria CO.MPA.SS	400
Rubinetteria CONCETTO Grohe	457
Rubinetteria DAISY Teorema	474
Rubinetteria DEDRA Frattini	454
Rubinetteria DELIZIA Frattini	444
Rubinetteria DODO Eurorama	468
Rubinetteria ESPRESSO Frattini	450
Rubinetteria ESSENCE Grohe	460
Rubinetteria EUROSMART Grohe	462
Rubinetteria EUROSTYLE New Grohe	464
Rubinetteria FAST	418
Rubinetteria GIOIA Frattini	446
Rubinetteria GROHE BLUE Grohe	456
Rubinetteria LEA Frattini	438
Rubinetteria LINEARE Grohe	458
Rubinetteria M.I.A	423
Rubinetteria ME.TRI.CA	415
Rubinetteria MITO Frattini	452
Rubinetteria MORGAN Frattini	447
Rubinetteria N.EGG	420
Rubinetteria PEPE XL Frattini	436
Rubinetteria per doccia	109
Rubinetteria Per Lavello	426
Rubinetteria S.M.A.R.T	410
Rubinetteria S.MI.LE	412
Rubinetteria SCACCOMATTO Teorema	470
Rubinetteria ST.Y.LO	408
Rubinetteria Vasca da pavimento	232
Rubinetteria VITA DUE Frattini	445
Rubinetteria XS Teorema	472
Rubinetti sottolavabo d'arredo	485
Saliscendi per doccia	134

Indice Alfabetico

	pag.
Sanitari ACANTO Geberit	246
Sanitari BLEND CUBE Ideal Standard	284
Sanitari BLEND CURVE Ideal Standard	280
Sanitari BOHEME	378
Sanitari CALLA Ideal Standard	288
Sanitari CITTERIO Geberit	238
Sanitari COLIBRI 2 Geberit	276
Sanitari CONNECT Ideal Standard	292
Sanitari DEBBA Roca	368
Sanitari EN.JO.Y	322
Sanitari ESEDRA New Ideal Standard	310
Sanitari EUROVIT Ideal Standard	312
Sanitari FANTASIA 2 Geberit	254
Sanitari FORM	376
Sanitari GIADA	372
Sanitari I.LIFE A Ideal Standard	304
Sanitari I.LIFE B Ideal Standard	300
Sanitari ICON Geberit	250
Sanitari ICON SQUARE Geberit	242
Sanitari INSPIRA ROUND Roca	346
Sanitari KARTEL Laufen	334
Sanitari LAUFEN PRO Laufen	342
Sanitari LI.FE	320
Sanitari MIA Ceramica Dolomite	318
Sanitari MILAN H.49	370
Sanitari New MARIDIAN Roca	358
Sanitari NEXO Roca	362
Sanitari PALACE Laufen	340
Sanitari PALOMBA Laufen	336
Sanitari PO.W.ER	326
Sanitari POMPEA	382
Sanitari S.E.T3	332
Sanitari SELNOVA COMPACT Geberit	266
Sanitari SELNOVA Geberit	270
Sanitari SELNOVA PREMIUM Geberit	262
Sanitari SHORT	374
Sanitari SMYLE Geberit	234
Sanitari TESI New Ideal Standard	296
Sanitari THE GAP ROUND Roca	350
Sanitari THE GAP SQUARE Roca	354
Sanitari U.R.U.S.	328
Sedili WC	398
Sifoni per lavabo	482
Soffioni doccia	166
Sottolavatoi UNIKA in nobilitato	692
Specchiere	508
Staffe per sanitari sospesi	497
Supporti per doccette	186
Vasca Idromassaggio ARMONIA 180x80-90 Teuco	218
Vasca Idromassaggio NOVALIS 190x90 Teuco	219
Vasca Idromassaggio THALIS 190x100 Jacuzzi	221
Vasca Idromassaggio YSOLA 143,5x143,5 Teuco	220
Vasca LIS angolare 140x140 Glass	222
Vasca LIS asimmetrica 150x100 Glass	226
Vasca LIS asimmetrica 170x70/75 Glass	224
Vasca YORK Rettangolare 150-160-170-180 Glass	228
Vasche in Acrilico ad Incasso	215
Vasche in Acrilico Centro stanza	210
Vetro fisso WALK-IN trasparente	2

Vetro fisso **WALK-IN H.200** installazione ad angolo

Cristallo temperato da 8 mm **trasparente**, Profili in alluminio color **CROMO**

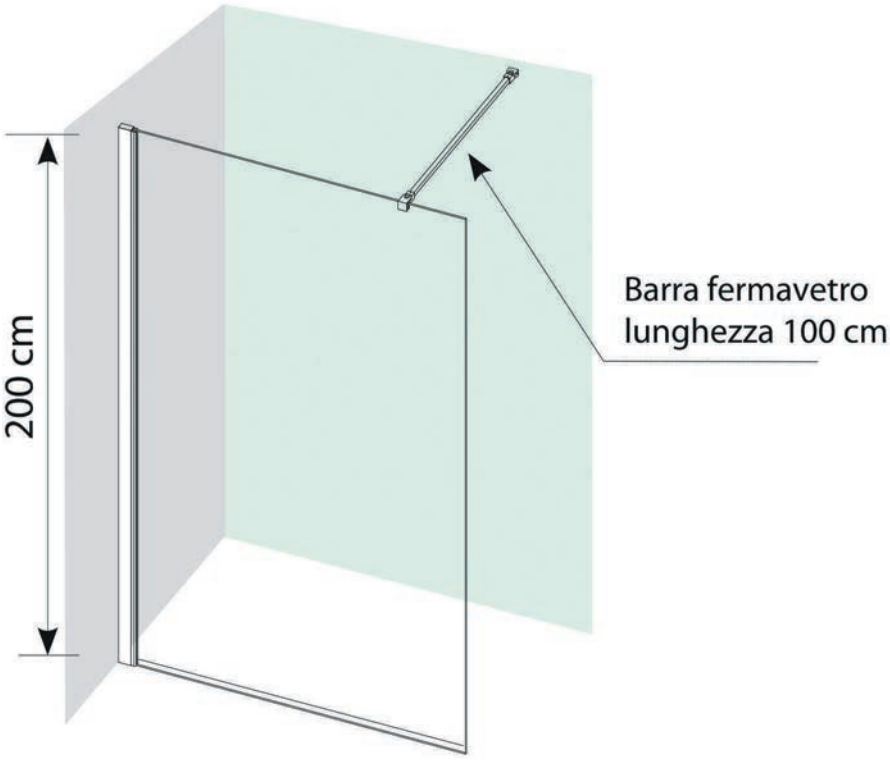





Particolare profilo a muro cromo



Particolare profilo inferiore cromo

Modello	Codice	Larghezza	Cristallo	*Listino €*
WALK-IN H.200 Vetro fisso - Installazione ad angolo **Reversibile**, lastra in **Cristallo** temperato da 8mm **trasparente**. Profili in alluminio colore **cromo**, **con barra di fissaggio a muro** in acciaio cromo **lunghezza 100 cm tagliabile a misura del piatto in fase di installazione**.	BDO304	100 cm	8 mm	**380,00**
	BDO305	120 cm	8 mm	**421,00**
	BDO306	140 cm	8 mm	**470,00**



Vetro fisso **WALK-IN H.200** installazione ad angolo

Cristallo temperato da 8 mm **trasparente**, Profili in alluminio color **NERO OPACO**







Particolare profilo a muro Nero Opaco



Particolare profilo inferiore Nero Opaco

Modello	Codice	Larghezza	Cristallo	*Listino €*
WALK-IN H.200 Vetro fisso - Installazione ad angolo Reversibile, lastra in **Cristallo** temperato da 8 mm **trasparente**. Profili in alluminio colore **Nero Opaco**, **con barra di fissaggio a muro** in acciaio **Nero Opaco lunghezza 100 cm tagliabile a misura del piatto in fase di installazione**.	BDO013	100 cm	8 mm	**476,00**
	BDO014	120 cm	8 mm	**529,00**
	BDO015	140 cm	8 mm	**590,00**



Box semicircolare **H.185 Buccia d'arancia** ap. scorrevole

Cristallo temperato da 6 mm **buccia d'arancia**, Profilo in alluminio lucido color CROMO

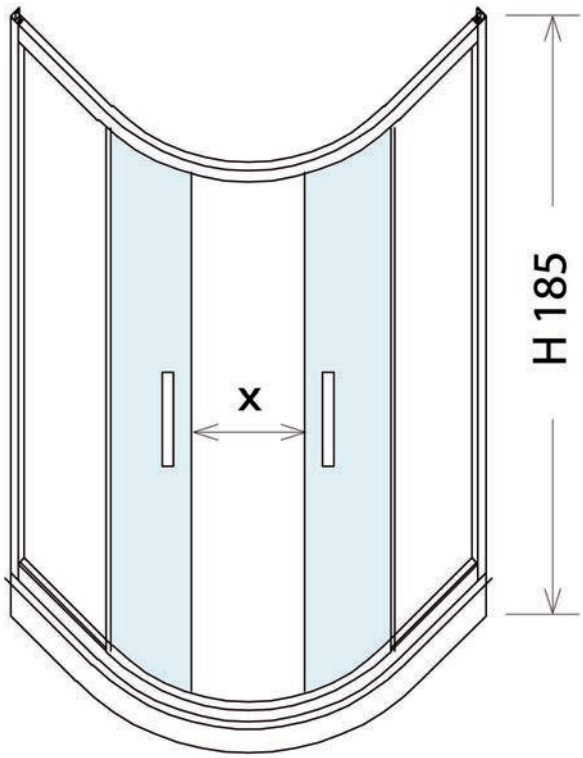

Misura	Apertura (X) (riferita alle dimensioni minime)
77,5÷80	43 cm
87,5÷90	50 cm

SEZIONE DEI PROFILI THIN

Profilo a muro

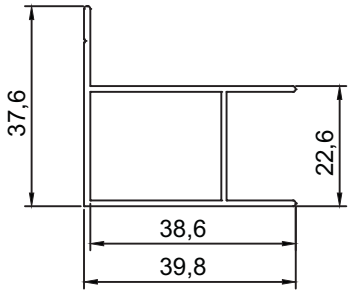

Profilo vetro

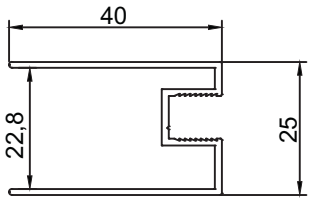

Particolare cristalli buccia d'arancia





Particolare ruota superiore



Particolare ruota inferiore

Modello	Codice	Misura	*Listino €*
H.185 Buccia d'arancia -Box Semicircolare apertura scorrevole su carrelli in metallo a doppia ruota con copriruota in teflon, chiusura magnetica, lastre in **Cristallo** temperato da 6 mm **Buccia d'arancia**, dispositivo sgancio con pulsante. Profilo in alluminio lucido spessore 1,2mm color **cromo**. Maniglie in metallo colore cromo.	BDO237	77,5÷**80**	**503,00**
	BDO238	87,5÷**90**	**528,00**



Box angolare **H.185 Buccia d'arancia** Apertura scorrevole

Cristallo temperato da 6 mm **buccia d'arancia**, Profilo in alluminio lucido color CROMO

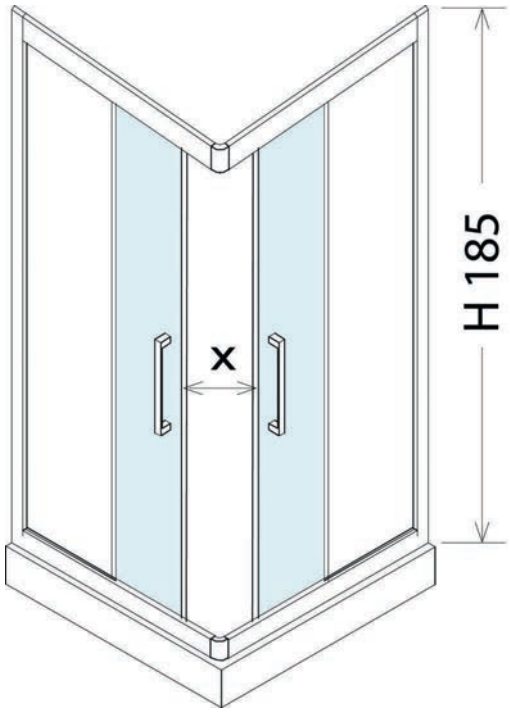

Combinazioni possibili	Apertura (X) (riferita alle dimensioni minime)
67,5÷**70**x67,5÷**70**	32,0 cm
67,5÷**70**x77,5÷**80**	35,0 cm
67,5÷**70**x87,5÷**90**	39,0 cm
67,5÷**70**x97,5÷**100**	42,0 cm
67,5÷**70**x117,5÷**120**	52,0 cm
69,5÷**72**x87,5÷**90**	43,0 cm
77,5÷**80**x77,5÷**80**	40,0 cm
77,5÷**80**x87,5÷**90**	42,0 cm
77,5÷**80**x97,5÷**100**	46,5 cm
77,5÷**80**x117,5÷**120**	54,0 cm
87,5÷**90**x87,5÷**90**	46,0 cm
87,5÷**90**x97,5÷**100**	49,0 cm
87,5÷**90**x117,5÷**120**	57,0 cm
97,5÷**100**x97,5÷**100**	53,0 cm
97,5÷**100**x117,5÷**120**	62,0 cm
117,5÷**120x**117,5÷**120**	67,0 cm

Particolare maniglia e cristalli buccia d'arancia



SEZIONE DEI PROFILI THIN

Profilo a muro

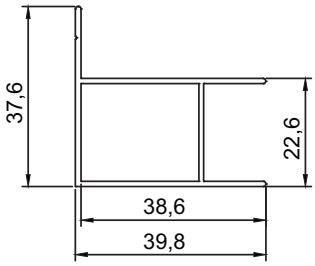

Profilo vetro

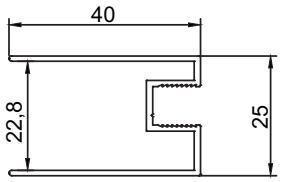

N.B. I codici, misure e prezzi riportati di fianco si riferiscono al singolo Lato.

Es. per formare un Box 80x120 bisogna ordinare i codici: BDO279 + BDO356

Modello	Codice	Misura Lato singolo	*Listino €*
H.185 Buccia d'arancia Lato singolo per Box Angolare - Reversibile apertura scorrevole su carrelli in metallo a doppia ruota con copriruota in teflon, chiusura magnetica, lastre in **Cristallo** temperato da 6 mm **Buccia d'arancia**, dispositivo sgancio con pulsante. Profilo in alluminio lucido spessore 1,2mm color **cromo**. Maniglie in metallo colore cromo. **Possibilità di abbinamento a pannello jolly per formare 3 lati.**	BDO277	67,5÷**70**	**244,00**
	BDO278	69,5÷**72**	**248,00**
	BDO279	77,5÷**80**	**265,00**
	BDO350	87,5÷**90**	**273,00**
	BDO355	97,5÷**100**	**308,00**
	BDO356	117,5÷**120**	**330,00**



Porta **H.185 Saloon Buccia d'arancia** Ap. Interna/Esterna

Cristallo temperato da 6 mm **buccia d'arancia**, Profilo in alluminio lucido color CROMO

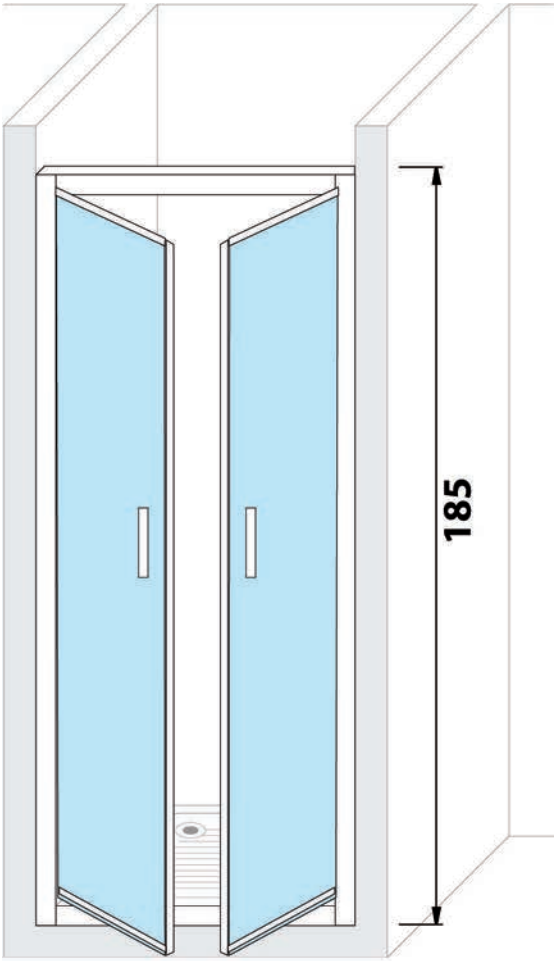



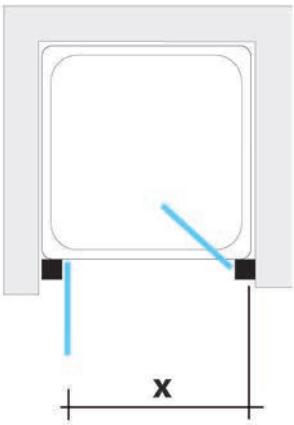

Misura	Apertura (X) (riferita alle dimensioni minime)
75÷80	62 cm
85÷90	72 cm
95÷100	82 cm



Modello	Codice	Misura	*Listino €*
H.185 Buccia d'arancia Porta Saloon (a 2 battenti) apertura interna/esterna chiusura magnetica, lastre in **Cristallo** temperato da 6 mm **Buccia d'arancia**. Profilo in alluminio lucido spessore 1,2mm color **cromo**. **Possibilità di abbinamento a pannello jolly per formare 2 o 3 lati.**	BDO084	75÷**80**	**512,00**
	BDO085	85÷**90**	**530,00**
	BDO087	95÷**100**	**560,00**



Pannello laterale jolly **H.185 Buccia d'arancia**

Cristallo temperato da 6 mm **buccia d'arancia**, Profilo in alluminio lucido color CROMO

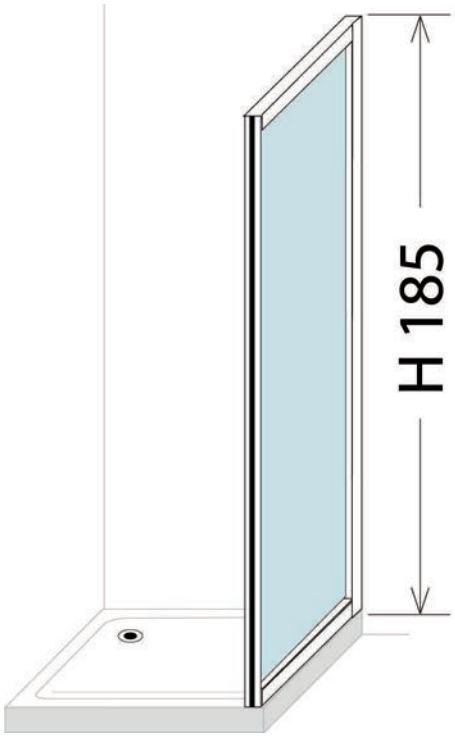

Misura

67,5÷70

77,5÷80

N.B. Abbinabile esclusivamente a box serie THIN



Particolare cristallo buccia d'arancia

SEZIONE DEI PROFILI THIN

Profilo a muro

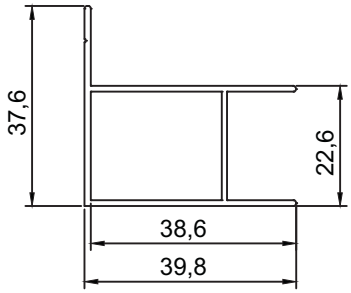

Profilo vetro

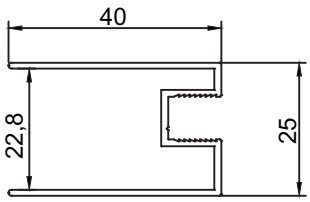

Modello	Codice	Misura	*Listino €*
H.185 Buccia d'arancia Pannello laterale jolly lastra in **Cristallo** temperato da 6 mm **Buccia d'arancia**. Profilo in alluminio lucido spessore 1,2mm color **cromo**. **Abbinabile esclusivamente a box e porte serie H.185 Buccia d'arancia**	BDO239	67,5÷**70**	**243,00**
	BDO240	77,5÷**80**	**257,00**



Box semicircolare **H.185 Trasparente** apertura scorrevole

Cristallo temperato da 6 mm **trasparente**, Profilo in alluminio lucido color CROMO

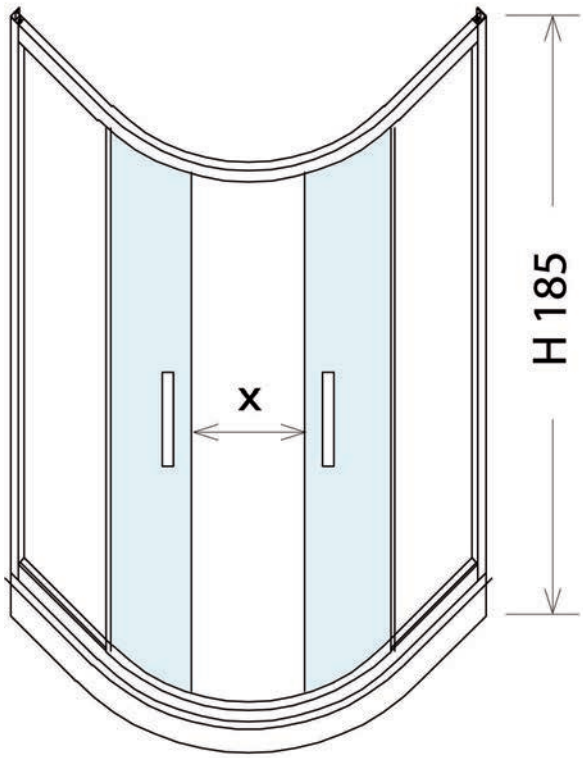

Misura	Apertura (X) (riferita alle dimensioni minime)
87,5÷90	50 cm

SEZIONE DEI PROFILI FLAT

Profilo a muro

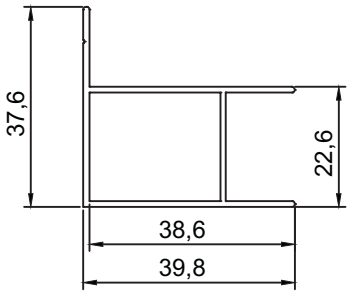

Profilo vetro

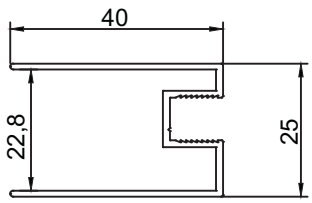



Particolare maniglia in metallo cromo



Particolare profilo cromo



Particolare ruota superiore



Particolare ruota inferiore

Modello	Codice	Misura	*Listino €*
H.185 Trasparente BoxSemicircolare apertura scorrevole su carrelli in metallo a doppia ruota con copriruota in teflon, chiusura magnetica, lastre in **Cristallo** temperato da 6 mm **Trasparente**, dispositivo sgancio con pulsante. Profilo in alluminio lucido spessore 1,2mm color **cromo**. Maniglie in metallo colore cromo.	BDO159	87,5÷**90**	**498,00**



Box angolare **H.185 Trasparente** Apertura scorrevole

Cristallo temperato da 6 mm **trasparente**, Profilo in alluminio lucido color CROMO

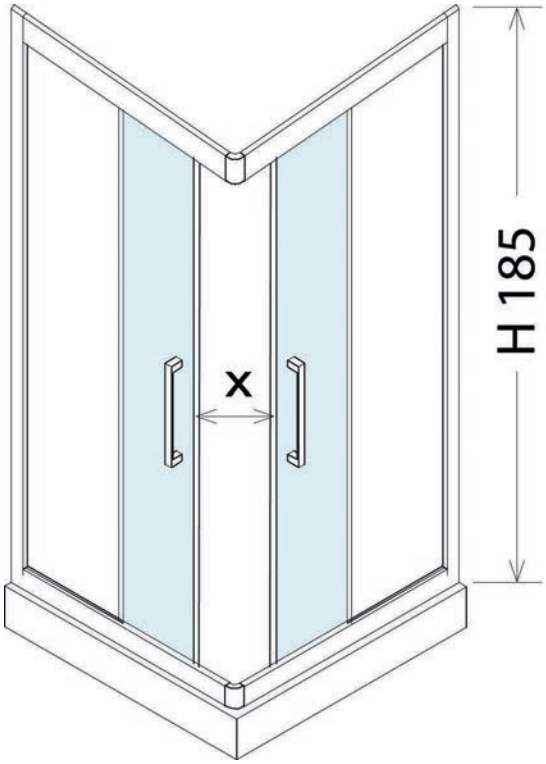

Misura	Apertura (X) (riferita alle dimensioni minime)
67,5÷70x67,5÷70	32 cm
87,5÷90x87,5÷90	48 cm

SEZIONE DEI PROFILI FLAT

Profilo a muro

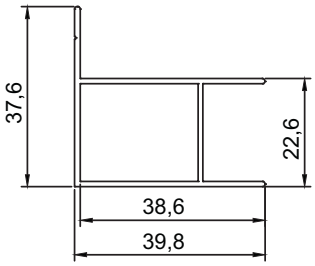

Profilo vetro

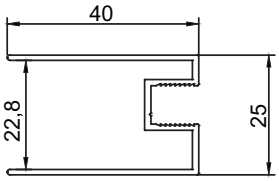



Particolare maniglia in metallo cromo



Particolare profilo cromo



Particolare carrello superiore



Particolare carrello inferiore

Modello	Codice	Misura	*Listino €*
H.185 Trasparente Box Angolare - Reversibile apertura scorrevole su carrelli in metallo a doppia ruota con copriruota in teflon, chiusura magnetica, lastre in **Cristallo** temperato da 6 mm **Trasparente**, dispositivo sgancio con pulsante. Profilo in alluminio lucido spessore 1,2mm color **cromo**. Maniglie in metallo colore cromo. **Possibilità di abbinamento a pannello jolly per formare 3 lati.**	BDO138	67,5÷**70**x67,5÷**70**	**434,00**
	BDO132	87,5÷**90**x87,5÷**90**	**481,00**



Porta **H.185 a battente Trasparente** Ap. esterna reversibile

Cristallo temperato da 6 mm **trasparente**, Profilo in alluminio lucido color CROMO

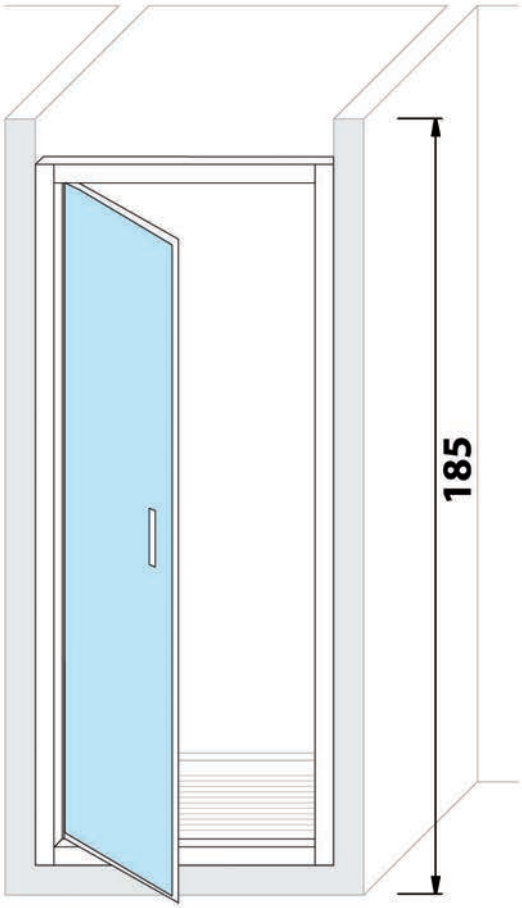



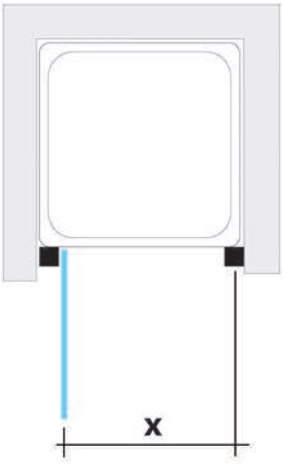

Misura	Apertura (X) (riferita alle dimensioni minime)
75÷80	63 cm
85÷90	73 cm
95÷100	83 cm

SEZIONE DEI PROFILI FLAT

Profilo a muro

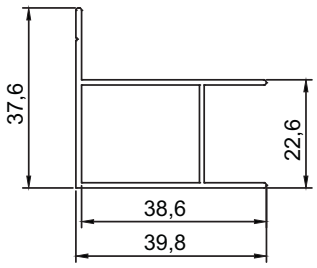

Profilo vetro

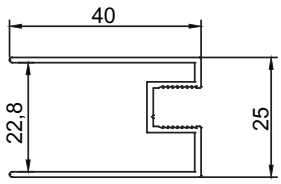

Modello	Codice	Misura	*Listino €*
H.185 Trasparente Porta a battente - Reversibile apertura esterna chiusura magnetica, lastre in **Cristallo** temperato da 6 mm **Trasparente**. Profilo in alluminio lucido spessore 1,2mm color **cromo**. **Possibilità di abbinamento a pannello jolly per formare 2 o 3 lati.**	BDO216	75÷**80**	**376,00**
	BDO217	85÷**90**	**390,00**
	BDO218	95÷**100**	**402,00**



Porta **H.185 Saloon Trasparente** Ap. interna/esterna

Cristallo temperato da 6 mm **trasparente**, Profilo in alluminio lucido color CROMO

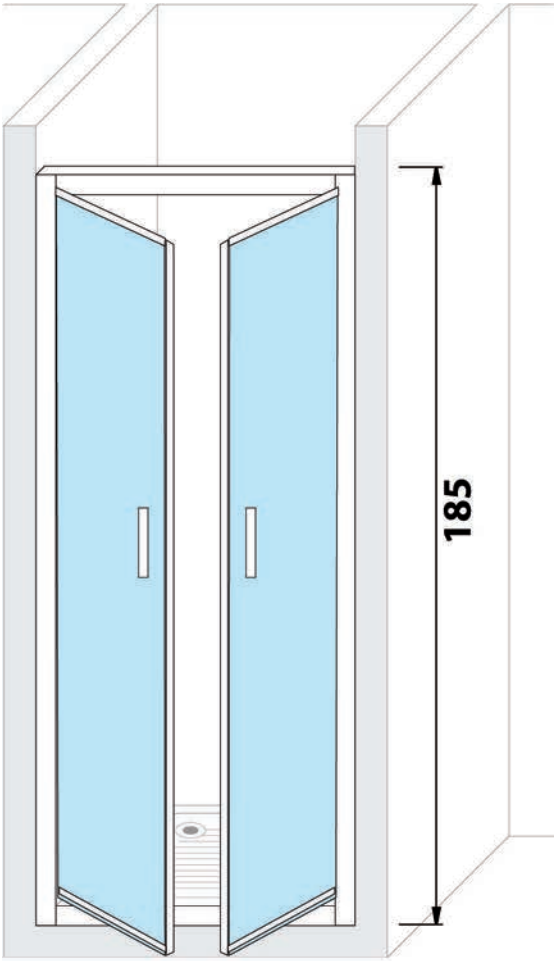



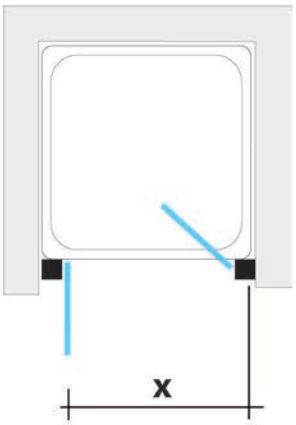

Misura	Apertura (X) (riferita alle dimensioni minime)
75÷80	62 cm
85÷90	72 cm
95÷100	82 cm



Modello	Codice	Misura	*Listino €*
H.185 Trasparente Porta Saloon (a 2 battenti) apertura interna/esterna chiusura magnetica, lastre in **Cristallo** temperato da 6 mm **Trasparente**. Profilo in alluminio lucido spessore 1,2mm color **cromo**. **Possibilità di abbinamento a pannello jolly per formare 2 o 3 lati.**	BDO219	75÷**80**	**451,00**
	BDO220	85÷**90**	**471,00**
	BDO221	95÷**100**	**492,00**



Porta **H.185 a libro Trasparente** Apertura interna

Cristallo temperato da 6 mm **trasparente**, Profilo in alluminio lucido color CROMO

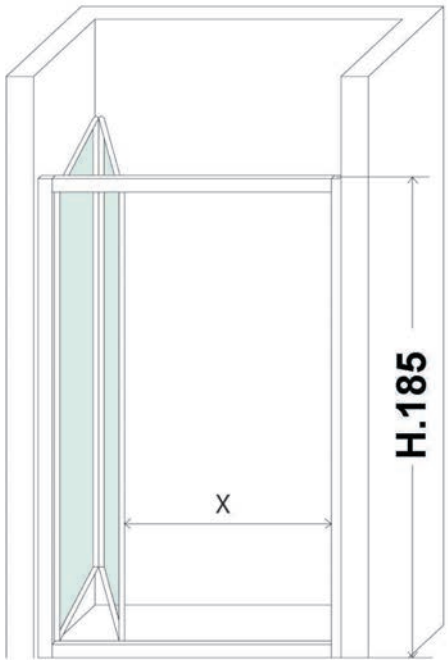

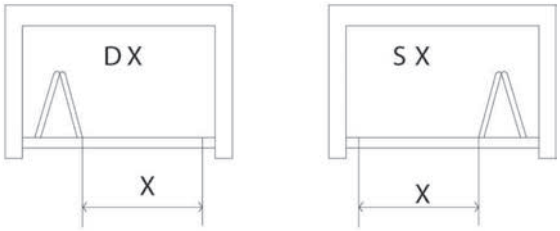

Misura	Apertura (X) (riferita alle dimensioni minime)
85÷90	69 cm
95÷100	79 cm

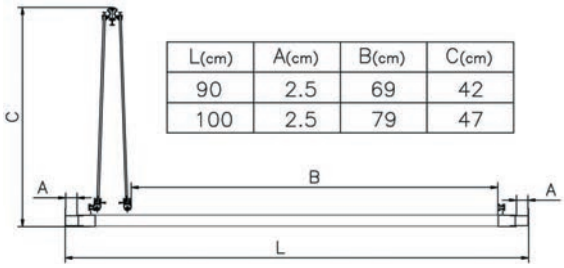

L(cm)	A(cm)	B(cm)	C(cm)
90	2.5	69	42
100	2.5	79	47

SEZIONE DEI PROFILI FLAT

Profilo a muro

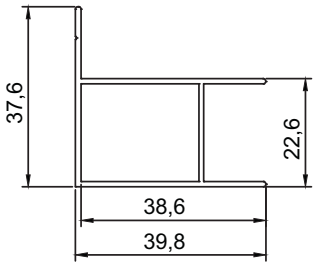

Profilo vetro

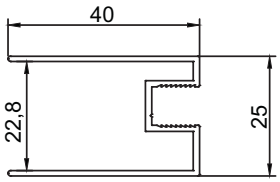





Modello	Codice	Misura	*Listino €*
H.185 TrasparentePorta a libro - Reversibile apertura interna chiusura magnetica, lastre in **Cristallo** temperato da 6 mm **Trasparente**. Profilo in alluminio lucido spessore 1,2mm color **cromo**. **Possibilità di abbinamento a pannello jolly per formare 2 o 3 lati.**	BDO161	85÷**90**	**492,00**
	BDO162	95÷**100**	**511,00**



Porta **H.185 Trasparente a 2 ante scorrevoli + 2 fisse**

Cristallo temperato da 6 mm **trasparente**, Profilo in alluminio lucido color CROMO

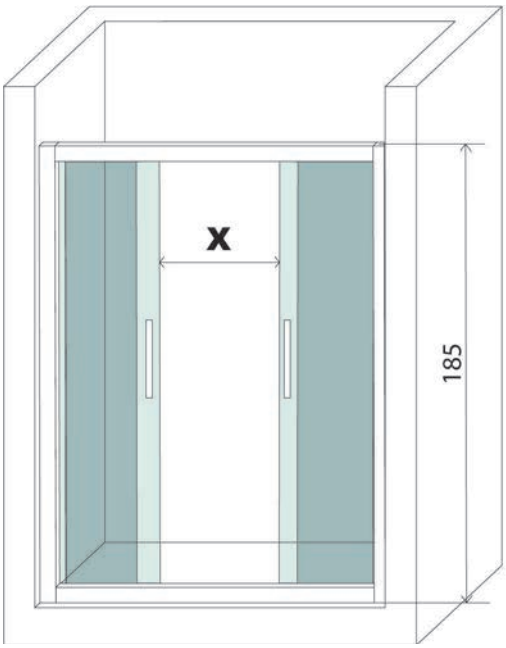

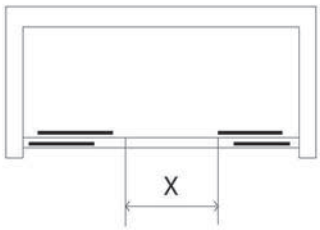

Misura	Apertura (X) (riferita alle dimensioni minime)
135÷140	52,5 cm
155÷160	57,5 cm

L(cm)	A(cm)	B(cm)	C(cm)
140	2.5	52.5	3
160	2.5	57.5	3

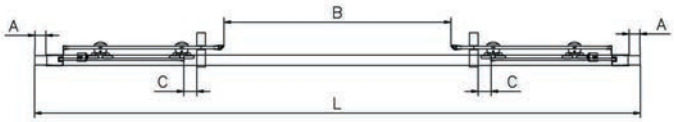

SEZIONE DEI PROFILI FLAT

Profilo a muro

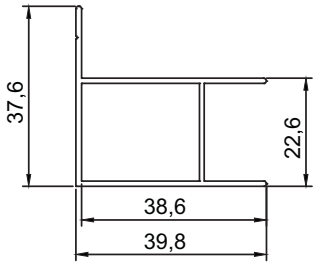

Profilo vetro

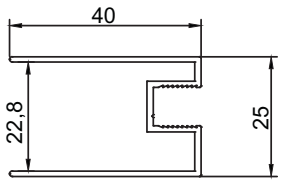



Modello	Codice	Misura	*Listino €*
H.185 Trasparente Porta a 2 ante scorrevoli + 2 fisse apertura scorrevole su carrelli in metallo a doppia ruota con copriruota in teflon, chiusura magnetica, lastre in **Cristallo** temperato da 6 mm **Trasparente**, dispositivo sgancio con pulsante. Profilo in alluminio lucido spessore 1,2mm color **cromo**. Maniglie in metallo colore cromo. **Possibilità di abbinamento a pannello jolly per formare 2 o 3 lati.**	BDO165	135÷**140**	**535,00**
	BDO166	155÷**160**	**581,00**



Pannello laterale jolly **H.185 Trasparente**

Cristallo temperato da 6 mm **trasparente**, Profilo in alluminio lucido color CROMO

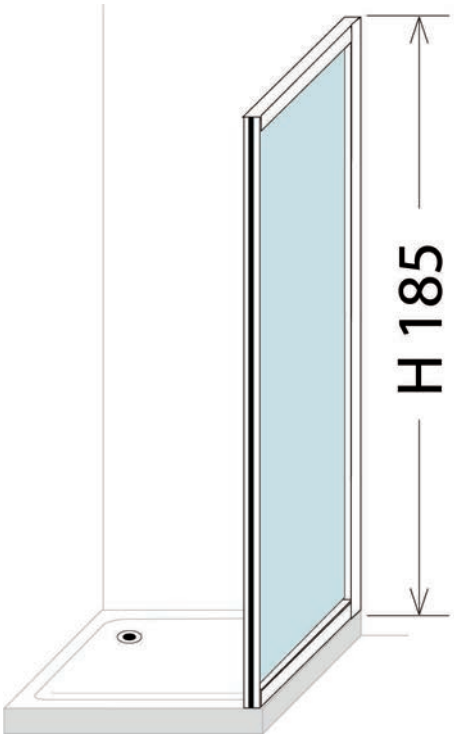

Misura

57,5÷60

67,5÷70

77,5÷80

87,5÷90

N.B. Abbinabile esclusivamente a box e porte H.185 Trasparente



Particolare pannello abbinato a porte serie FLAT

SEZIONE DEI PROFILI FLAT

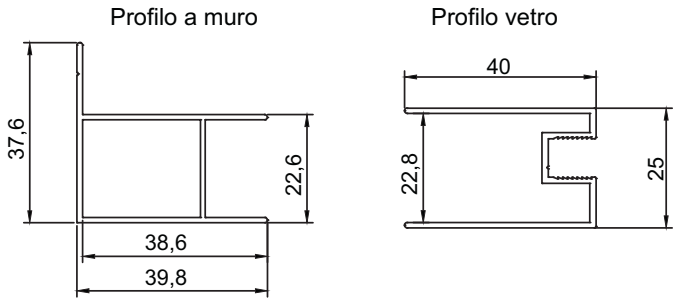

Modello	Codice	Misura	*Listino €*
H.185 Trasparente - Pannello laterale jolly lastra in **Cristallo** temperato da 6 mm **Trasparente**. Profilo in alluminio lucido spessore 1,2mm color **cromo**. **Abbinabile esclusivamente a box e porte H.185 Trasparente**	BDO215	57,5÷**60**	**202,00**
	BDO153	67,5÷**70**	**227,00**
	BDO154	77,5÷**80**	**238,00**
	BDO167	87,5÷**90**	**259,00**



Profilo di maggiorazione per Porte-Box **H.185**

in alluminio lucido color CROMO

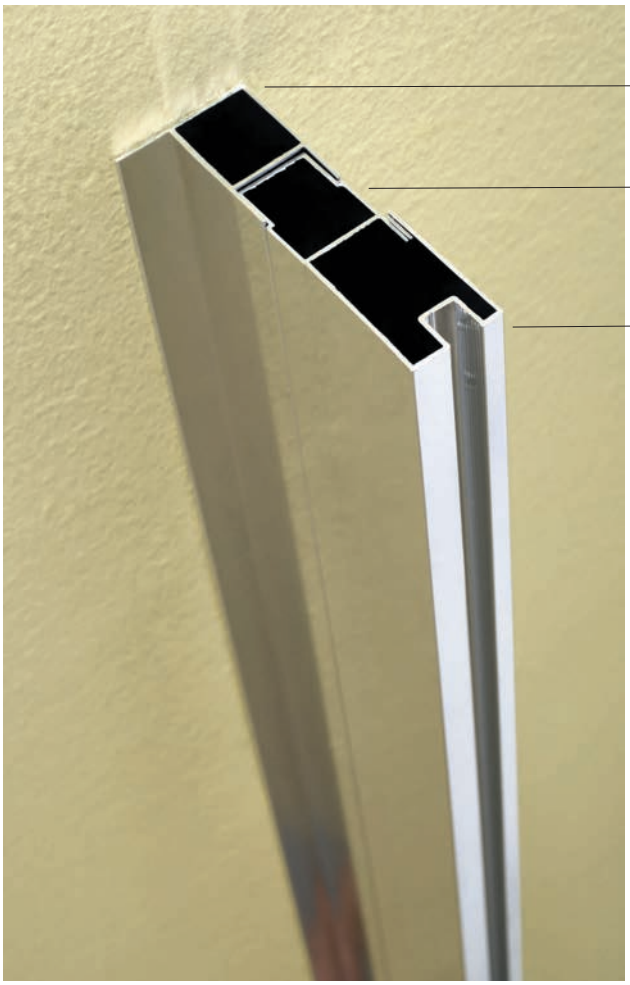

Esempio di montaggio profilo di maggiorazione

(A) Profilo a muro in dotazione ai Box - Porte e Pannelli serie FLAT - THIN

(B) Profilo di maggiorazione che permette una estensione di 2 o 3 cm a seconda della misura scelta

(C) Profilo del vetro in dotazione ai Box - Porte e Pannelli serie FLAT - THIN

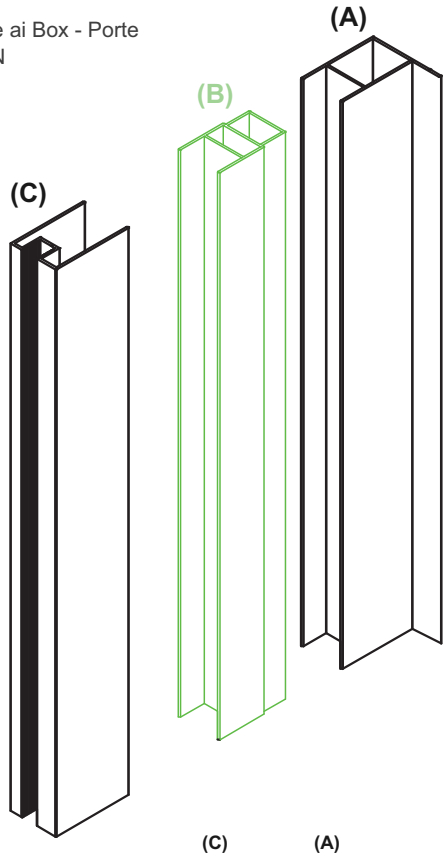

N.B. Abbinabile a box, porte e pannelli serie FLAT e THIN

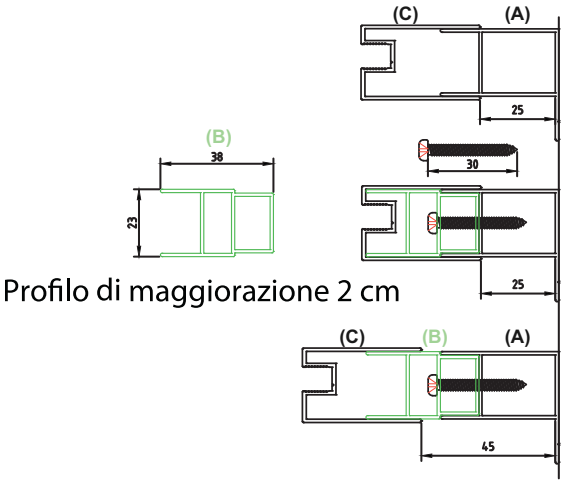

Profilo di maggiorazione 2 cm

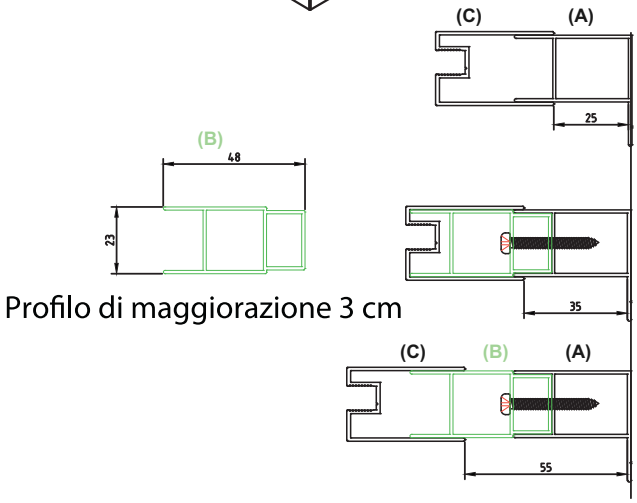

Profilo di maggiorazione 3 cm

Modello	Codice	Larghezza	*Listino €*
Profilo di maggiorazione per Porte-Box H.185 Trasparente in alluminio lucido spessore 1,2mm color **cromo**.	BDO212	2 cm	**56,00**
	BDO213	3 cm	**65,50**



Box angolare **E.A.S.Y. H.185** Apertura scorrevole

Cristallo temperato da 4 mm **trasparente**, Profilo in alluminio color BIANCO

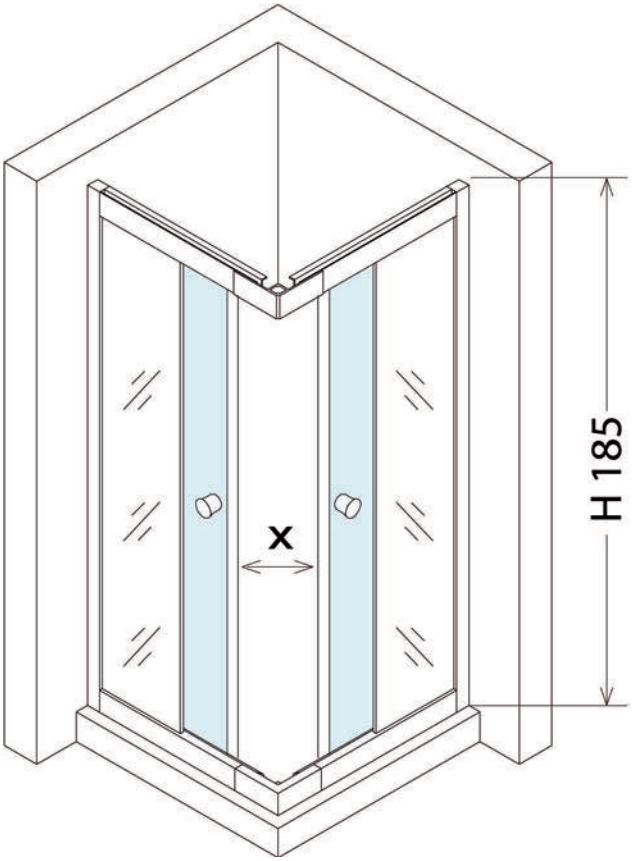

Misura	Estensibilità	Apertura (X) (riferita alle dimensioni minime)
70x70	68÷76x68÷76	30 cm
80x80	78÷86x78÷86	44 cm
72x90	70÷78x88÷96	45 cm

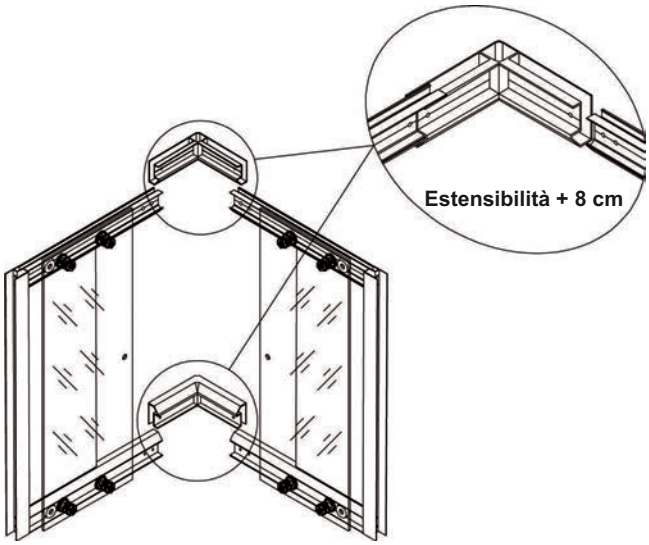



Particolare pomelli bianco



Particolare profilo bianco



Particolare carrello con copriruota teflon

Modello	Codice	Misura	*Listino €*
Serie E.A.S.Y. H.185 Angolare - Reversibile apertura scorrevole su carrelli in metallo con copriruota in teflon, chiusura magnetica, lastre in **Cristallo** temperato da 4 mm **Trasparente**. Profilo in alluminio colore **bianco**. N.B. **NON abbinabile a pannello jolly**	BDO142	70x70	**198,00**
	BDO144	80x80	**250,00**
	BDO145	72x90	**254,00**



Box angolare **Z.E.U.S. H.185** Apertura scorrevole

Cristallo temperato da 4 mm **buccia d'arancia**, Profilo in alluminio color BIANCO

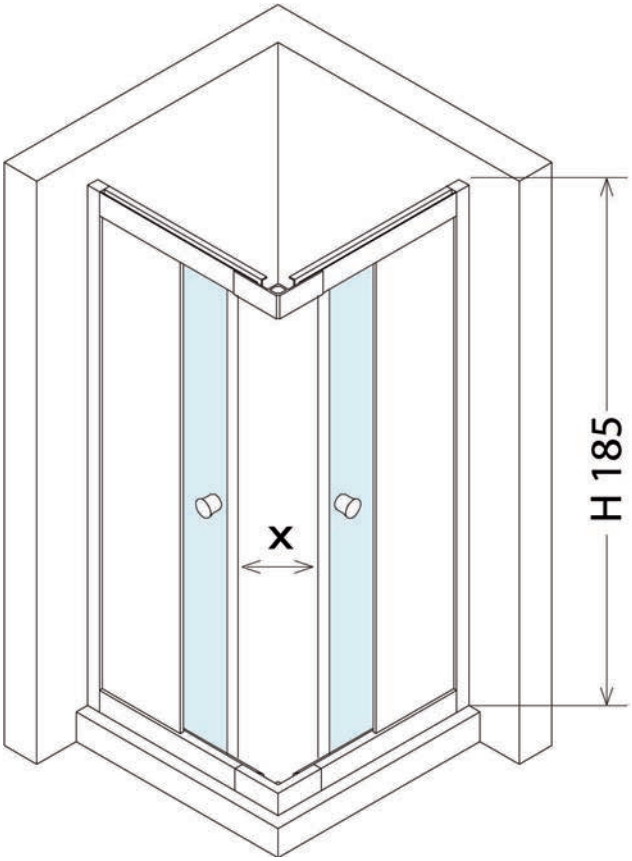

Misura	Estensibilità	Apertura (X) (riferita alle dimensioni minime)
70x70	68÷76x68÷76	30 cm
80x80	78÷86x78÷86	44 cm
72x90	70÷78x88÷96	45 cm

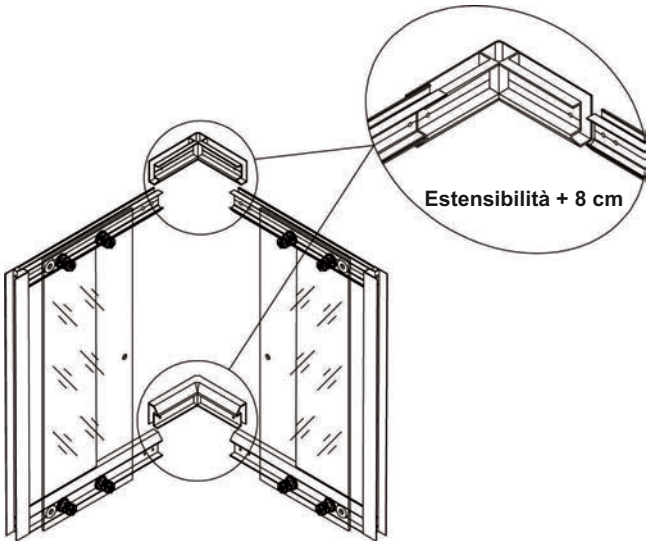



Particolare pomelli bianco e cristalli buccia d'arancia



Particolare carrello con copriruota teflon



Particolare profilo bianco

Modello	Codice	Misura	*Listino €*
Serie Z.E.U.S. H.185 Angolare - Reversibile apertura scorrevole su carrelli in metallo con copriruota in teflon, chiusura magnetica, lastre in **Cristallo** temperato da 4 mm **buccia d'arancia**. Profilo in alluminio colore **bianco**. N.B. **NON abbinabile a pannello jolly**	BDO301	70x70	**231,00**
	BDO302	80x80	**290,00**
	BDO303	72x90	**294,00**



Paratia vasca **L-U-X 80** ad 1 porta apertura a battente

Cristallo temperato da 6 mm **trasparente**, Profilo in alluminio lucido color CROMO

Paratia a 1 porta (80cm)

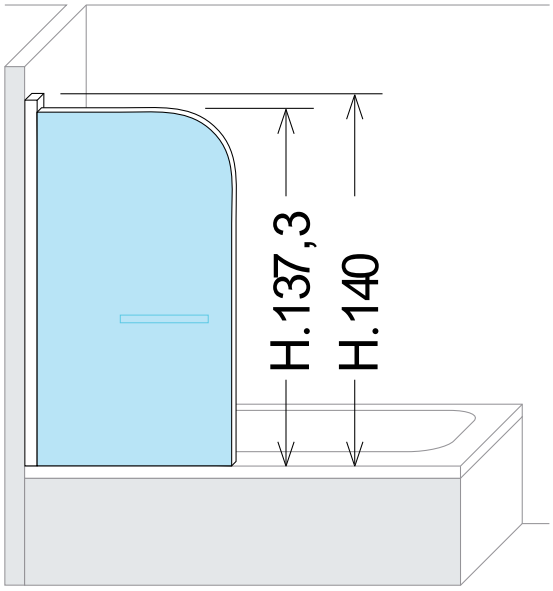

BASE cm	A cm	H cm
80	72	140

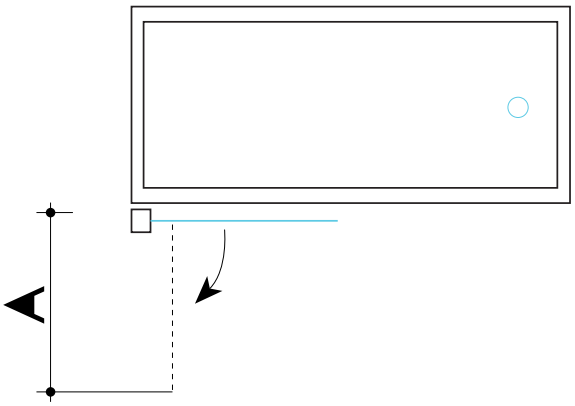



Modello	Codice	Misura	*Listino €*
		base	
Serie L-U-X 80 Paratia vasca ad 1 porta - reversibile Apertura a battente interna/esterna lastre in **Cristallo** temperato da 6 mm **trasparente**. Profilo in alluminio lucido color **CROMO**, maniglia in metallo colore cromo	BDO150	cm 80	**215,00**



Paratia vasca **L-U-X 100-120** ad 1 porta battente + vetro fisso

Cristallo temperato da 6 mm **trasparente**, Profilo in alluminio lucido color CROMO

Paratia a 1 porta + vetro fisso (100 e 120 cm)

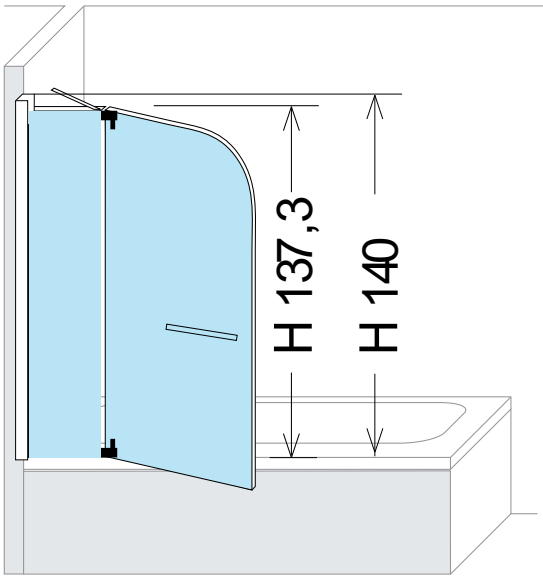



BASE cm	A cm	H cm
100	68	140
120	78	140

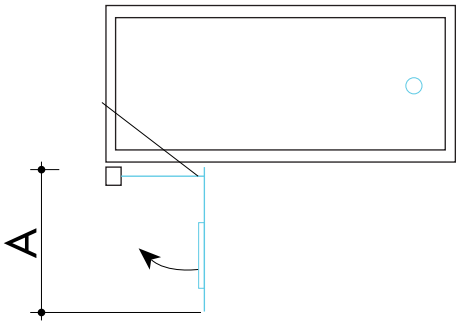

Modello	Codice	Misura	*Listino €*
		base	
Serie L-U-X Paratia vasca ad 1 porta + vetro fisso Reversibile, apertura a battente interna/esterna lastre in **Cristallo** temperato da 6 mm **trasparente**. Profilo in alluminio lucido color **CROMO**, maniglia in metallo colore cromo	BDO151	cm 100	**314,00**
	BDO152	cm 120	**338,00**



Box semicircolare **H.190** apertura scorrevole

Cristallo temperato da 6 mm **trasparente**, Profilo in alluminio lucido color **CROMO**

Misura	Apertura (X) (riferita alle dimensioni minime)
78÷**80**	50 cm
88÷**90**	50 cm

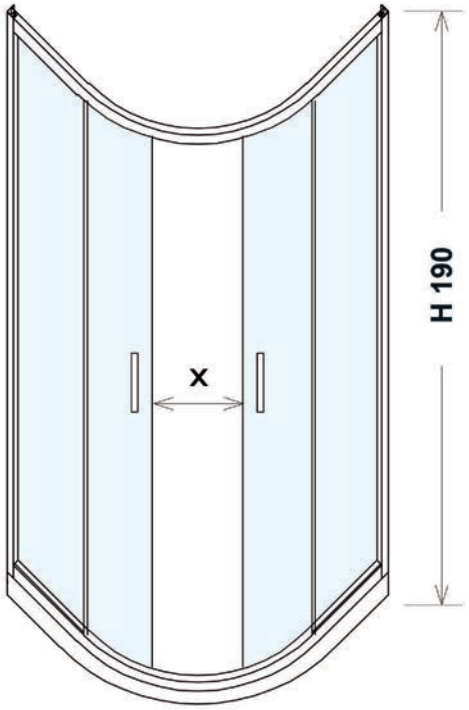



Particolare profilo con ruote a sgancio rapido

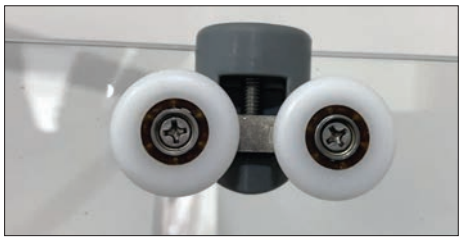

Particolare ruote superiori



Particolare maniglie

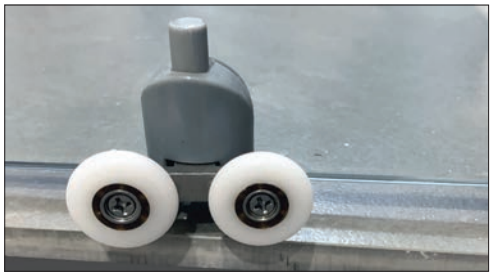

Particolare ruote inferiori a sgancio rapido

Modello	Codice	Misura	*Listino €*
H.195 Box Semicircolare apertura scorrevole su carrelli a doppia ruota con copriruota in teflon, chiusura magnetica, lastre in **Cristallo** temperato da 6 mm **Trasparente**, ruote inferiori con dispositivo a sgancio rapido con pulsante. **Profilo in alluminio** color **cromo**. **Maniglie in metallo** colore cromo.	BDO448	78÷**80**	**368,00**
	BDO449	88÷**90**	**382,00**



Lato singolo per Box angolare **H.190** Apertura scorrevole

Cristallo temperato da 6 mm **trasparente**, Profilo in alluminio lucido color **CROMO**

Combinazioni possibili	Apertura (X) (riferita alle dimensioni minime)
68÷**70**x68÷**70**	38,00 cm
68÷**70**x78÷**80**	39,00 cm
68÷**70**x88÷**90**	40,00 cm
68÷**70**x98÷**100**	44,00 cm
68÷**70**x118÷**120**	44,00 cm
78÷**80**x78÷**80**	40,00 cm
78÷**80**x88÷**90**	41,00 cm
78÷**80**x98÷**100**	47,00 cm
78÷**80**x118÷**120**	47,00 cm
88÷**90**x88÷**90**	42,00 cm
88÷**90**x98÷**100**	50,00 cm
88÷**90**x118÷**120**	50,00 cm
98÷**100**x98÷**100**	52,00 cm
98÷**100**x118÷**120**	52,00 cm
118÷**120**x118÷**120**	54,00 cm

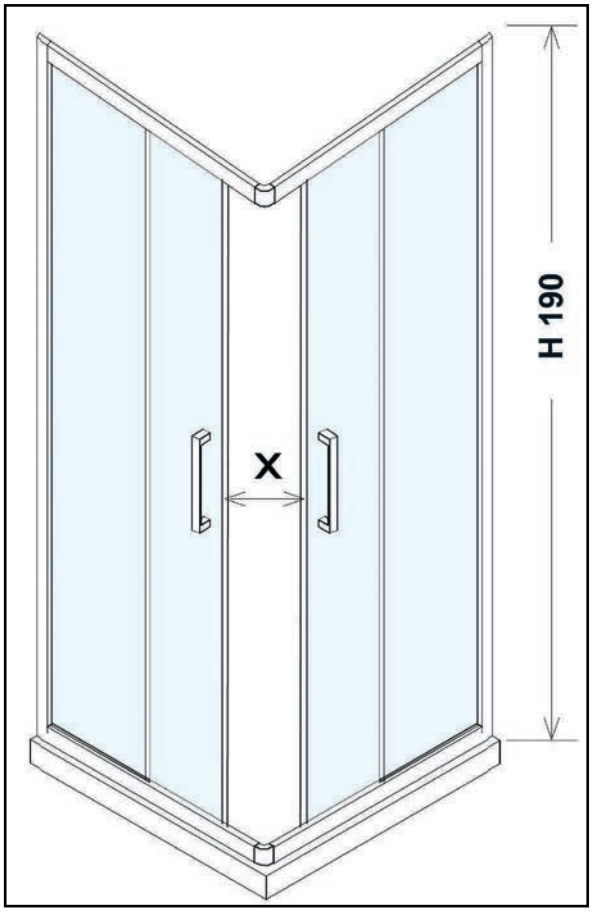



Particolare maniglie



Particolare profilo con ruote a sgancio rapido

N.B. I codici, misure e prezzi riportati si riferiscono al singolo Lato.
Esempio: per formare un Box 80x120 bisogna ordinare
i codici BDO407 + BDO414

Modello	Codice	Misura Lato singolo	*Listino €*
H.190 Lato singolo per Box Angolare - Reversibile apertura scorrevole su carrelli a doppia ruota con copriruota in teflon, chiusura magnetica, lastre in **Cristallo** temperato da 6 mm **Trasparente**, ruote inferiori con dispositivo a sgancio rapido con pulsante. **Profilo in alluminio** color **cromo**. **Maniglie in metallo** colore cromo. Possibilità di **abbinamento a pannello fisso per formare 3 lati.**	BDO406	68÷**70**	**162,00**
	BDO407	78÷**80**	**175,00**
	BDO409	88÷**90**	**187,00**
	BDO412	98÷**100**	**207,00**
	BDO414	118÷**120**	**244,00**



Porta **H.190** con **1 anta scorrevole + 1 fissa**

Cristallo temperato da 6 mm **trasparente**, Profilo in alluminio lucido color **CROMO**

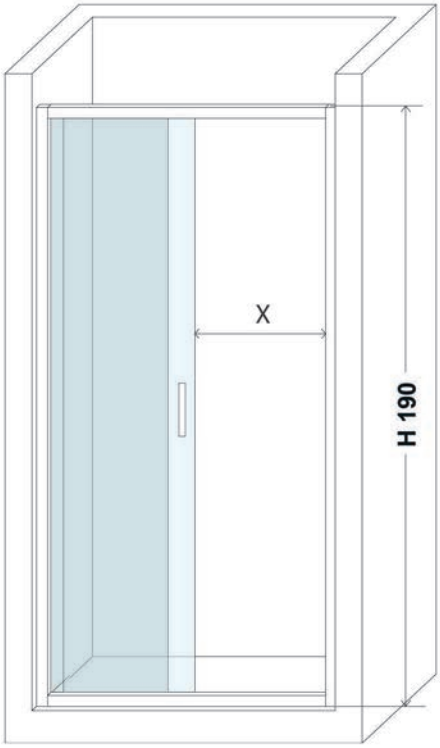

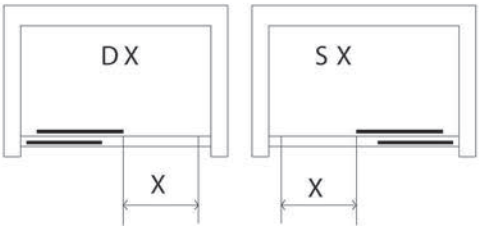

Misura	Estensibilità	Apertura (X) (riferita alle dimensioni minime)
100	99÷**103**	41 cm
120	118÷**122**	46 cm
140	138÷**142**	51 cm



Particolare ruote superiori



Particolare ruote inferiori a sgancio rapido



Particolare profilo con ruote a sgancio rapido

Modello	Codice	Misura	*Listino €*
H.190 Porta con 1 anta scorrevole + 1 fissa Reversibile apertura scorrevole su carrelli a doppia ruota con copriruota in teflon, chiusura magnetica, lastre in **Cristallo** temperato da 6 mm **Trasparente**, ruote inferiori con dispositivo a sgancio rapido con pulsante. **Profilo in alluminio** color **cromo. Maniglia in metallo** colore cromo. **Possibilità di abbinamento a pannello jolly H.190 per formare 2 lati.**	BDO456	**100**	**298,00**
	BDO457	**120**	**322,00**
	BDO458	**140**	**347,00**



Pannello laterale jolly **H.190 Trasparente**

Cristallo temperato da 6 mm **trasparente**, Profilo in alluminio lucido color **CROMO**

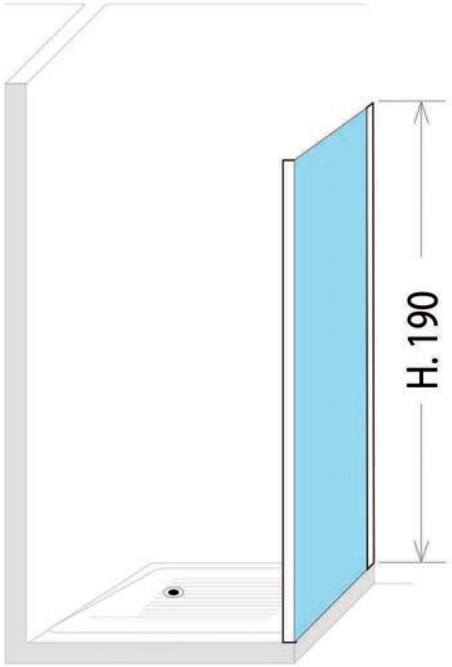



Particolare pannello abbinato a porta serie H.190

Modello	Codice	Misura	*Listino €*
H.190 Pannello laterale jolly lastra in **Cristallo** temperato da 6 mm **Trasparente**. **Profilo in alluminio lucido** color **cromo**. **Abbinabile esclusivamente a box e porte H.190**	BDO459	68÷**70**	**189,00**
	BDO460	78÷**80**	**200,00**
	BDO461	88÷**90**	**211,00**



Box **serie HIT** con **porta a BILICO + pannello FISSO**

Cristallo temperato da 3 mm trasparente, Profilo **ARGENTO LUCIDO**



porta a BILICO

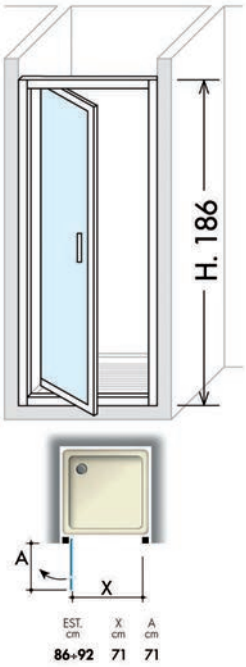

+

pannello FISSO

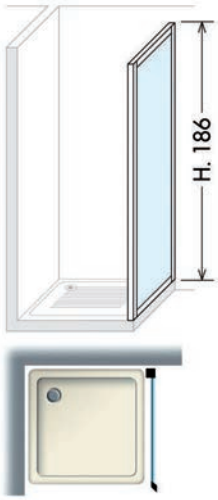

Modello	Codice	Misura	estensibilita		*Listino €*
		Box	**Porta**	**Pannello**	
Box HIT con Porta a Bilico + pannello fisso	BDO117	**90x80**	86÷92	78÷82	**350,00**
Composto da	BDO257	**90x90**	86÷92	88÷92	**350,00**
Porta a BILICO apertura esterna reversibile, chiusura magnetica + Pannello fisso jolly; lastre in **Cristallo** temperato da 3 mm **Trasparente**, Profilo in alluminio **Argento LUCIDO**. Maniglie colore cromo.					

Porta PIVOT serie **SPLIT**[01] **installazione in NICCHIA**

Cristallo temperato da 6 mm trasparente, Profilo ARGENTO LUCIDO

POZZI-GINORI



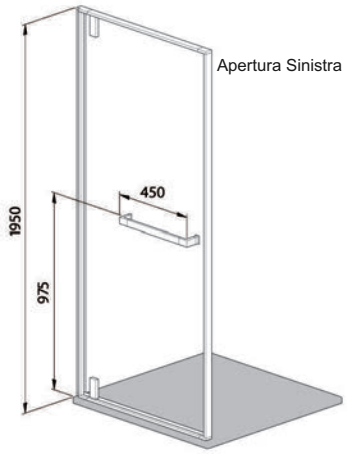

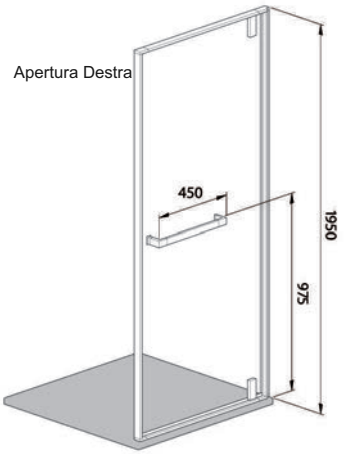

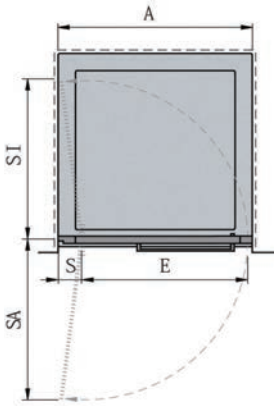

A (cm)	SA / Si (cm)	S (cm)	E (cm)
88,5 - 91	75,5	11,9	73,3
98,5 - 101	85,5	11,9	83,3

Modello	Codice	Misura	Apertura	*Listino €*
Serie SPLIT [01] **porta PIVOT** apertura destra o sinistra **non reversibile**, lastre in **Cristallo** temperato da 6 mm **Trasparente**. **Installazione in nicchia**. Profilo in alluminio **Argento Lucido**. **NON abbinabile** a pannello jolly	BDO113	88,5÷91	Sinistra	**500,00**
	BDO114	98,5÷101	Destra	**500,00**

Box semicircolare **serie MIAMI 4** Apertura scorrevole

Lastre in ACRILICO con finitura effetto RUGIADA, Profilo LACCATO BIANCO

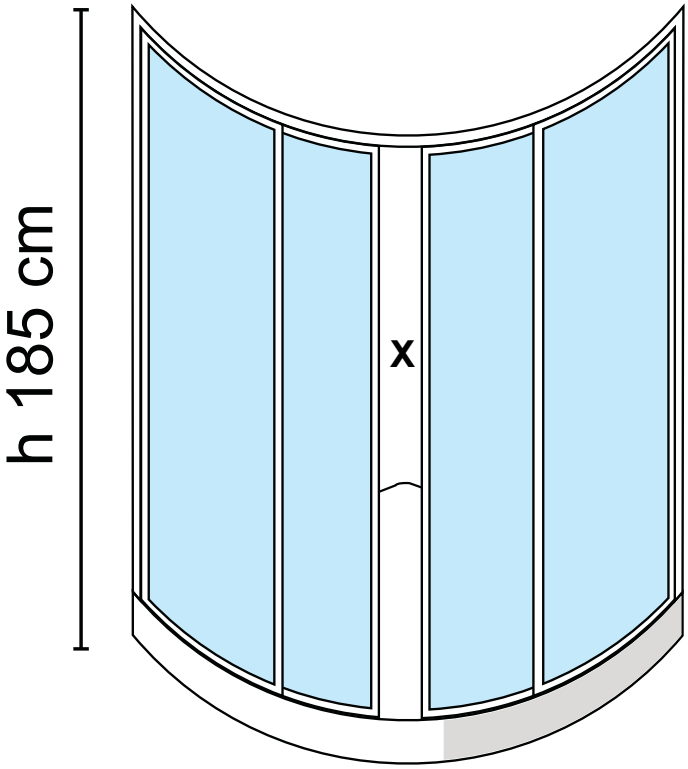

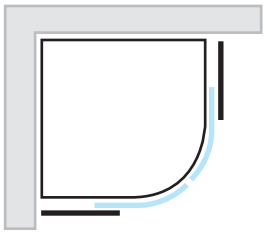

EST. = cm 72,5/75
X = cm 36

EST. = cm 77,5/80
X = cm 43

EST. = cm 87,5/90
X = cm 51



Particolare Lastre in acrilico con finitura effetto RUGIADA

Modello	Codice	Misura	*Listino €*
Serie MIAMI 4 Semicircolare apertura scorrevole su cuscinetti a sfera, **chiusura magnetica**, lastre in acrilico **con finitura effetto RUGIADA**, Profilo in alluminio **laccato Bianco**.	BDO383	72,5÷75	**588,00**
	BDO384	77,5÷80	**542,00**
	BDO385	87,5÷90	**580,00**



Box angolare **SMERALDA** apertura scorrevole Reversibile

Lastre in ACRILICO con finitura effetto BOLLICINE, Profilo LACCATO BIANCO

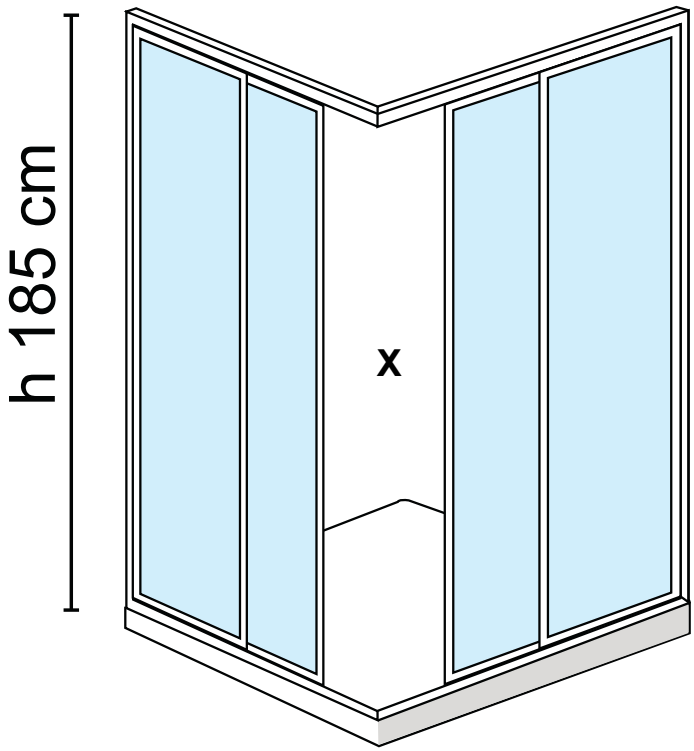

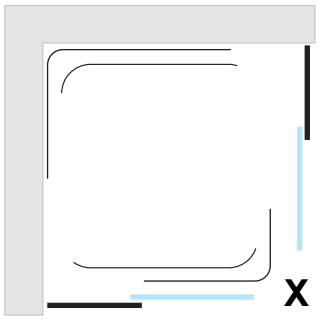

EST. = cm 68/80
X = cm 33/48

EST. = cm 79/80
X = cm 40/54

EST. = cm 68/80+79/90
X = cm 37/51

EST. = cm 68/80+88/100
X = cm 44/60

EST. = cm 68/80+108/120
X = cm 44/75



Particolare Lastre in acrilico con finitura effetto BOLLICINE

Modello	Codice	Misura	*Listino €*
Serie SMERALDA Angolare - Reversibile apertura scorrevole su **pattini in nylon**, **chiusura magnetica** lastre in acrilico **con finitura effetto BOLLICINE**, Profilo in alluminio **laccato Bianco**. Possibilità di abbinamento a pannello jolly per formare 3 lati.	BDO380	68÷80	**282,00**
	BDO381	79÷90	**285,00**
	BDO382	68÷80x79÷90	**285,00**
	BDO307	68÷80x88÷100	**370,00**
	BDO399	68÷80x108÷120	**396,00**



Porta **SMERALDA** a battente apertura esterna Reversibile

Lastra in ACRILICO con finitura effetto BOLLICINE, Profilo LACCATO BIANCO

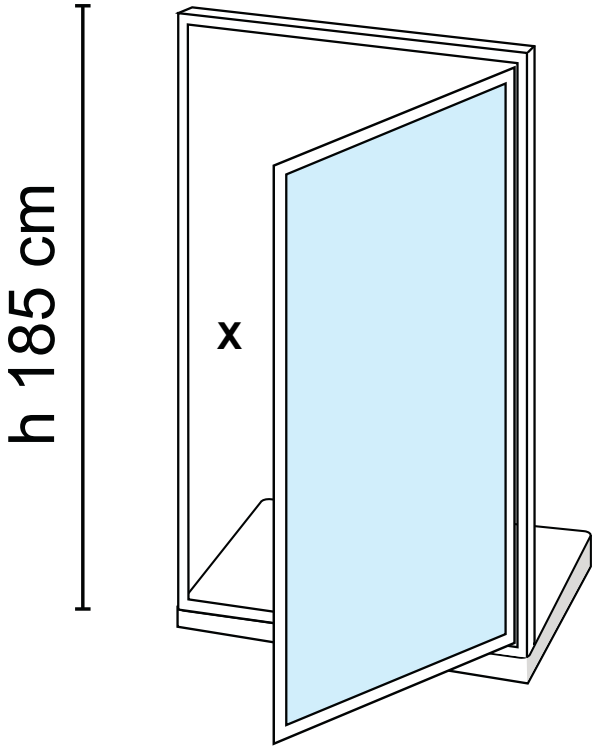

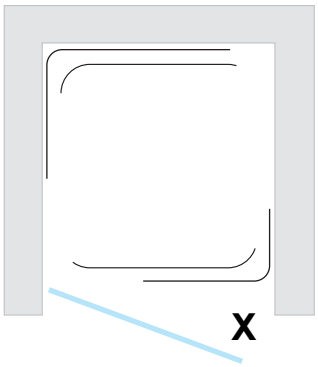

EST. = cm 78/83
X = cm 69

EST. = cm 88/93
X = cm 79



Particolare Lastre in acrilico con finitura effetto BOLLICINE

Modello	Codice	Misura	*Listino €*
Serie SMERALDA Porta a battente reversibile apertura esterna, **chiusura magnetica**, lastre in acrilico **con finitura effetto BOLLICINE**, Profilo in alluminio **laccato Bianco**. Possibilità di abbinamento a pannello jolly per formare 2 o 3 lati (la misura della porta aumenta di 1,3 cm per lato).	BDO386	78÷83	**360,00**
	BDO387	88÷93	**360,00**



Porta **SMERALDA** 1 anta scorrevole + 1 fissa Reversibile

Lastra in ACRILICO con finitura effetto BOLLICINE, Profilo LACCATO BIANCO

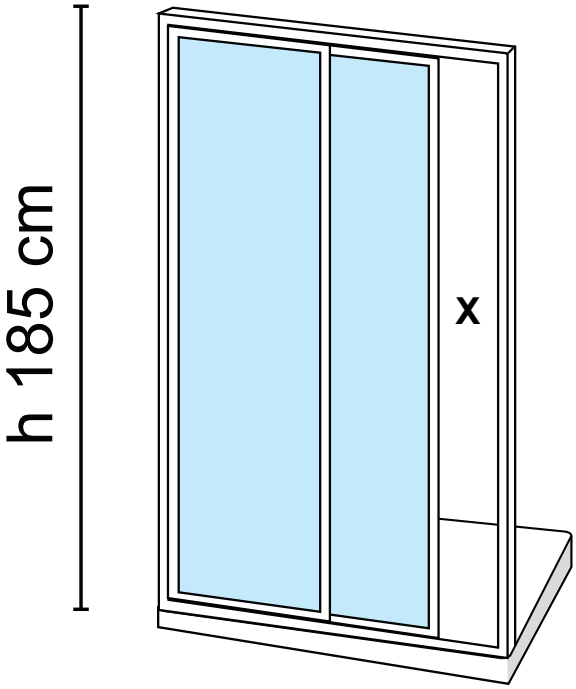

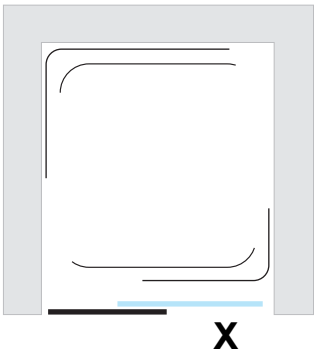

EST. = cm 100/105
X = cm 44

EST. = cm 118/123
X = cm 53

EST. = cm 136/141
X = cm 56



Particolare Lastre in acrilico con finitura effetto BOLLICINE

Modello	Codice	Misura	*Listino €*
Serie SMERALDA Porta ad 1 anta scorrevole + 1 fissa reversibile, apertura scorrevole su **pattini nylon**, **chiusura magnetica** lastre in acrilico **con finitura effetto BOLLICINE**, Profilo in alluminio **laccato Bianco**. Possibilità di abbinamento a pannello jolly per formare 2 o 3 lati (la misura della porta aumenta di 1,3 cm per lato).	BDO394	100÷105	**382,00**
	BDO395	118÷123	**382,00**
	BDO400	136÷141	**407,00**



Porta **serie SMERALDA** a 2 ante soffietto Reversibile

Lastra in ACRILICO con finitura effetto BOLLICINE, Profilo LACCATO BIANCO

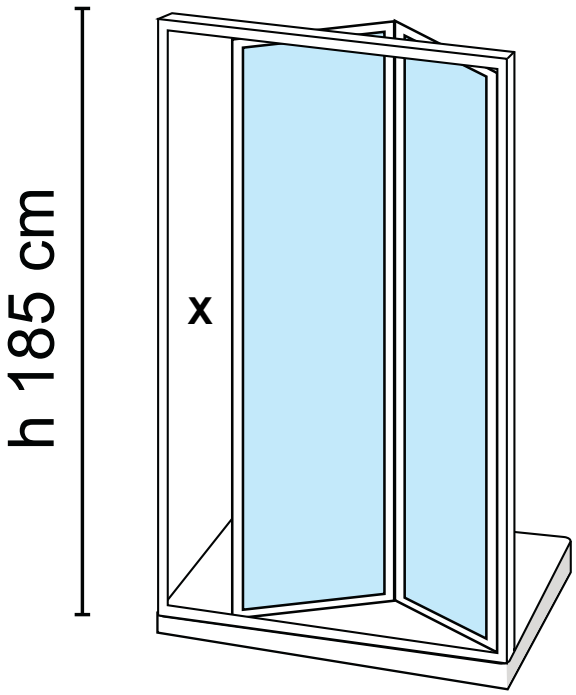

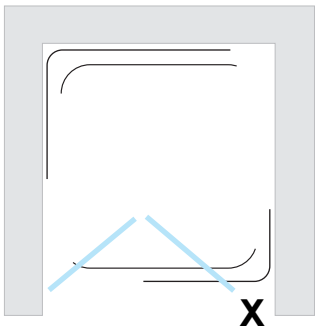

EST. = cm 68/73
X = cm 58

EST. = cm 78/83
X = cm 63

EST. = cm 83/88
X = cm 73

EST. = cm 88/93
X = cm 78

EST. = cm 98/103
X = cm 88



Particolare porta a soffietto



Particolare Lastre in acrilico con finitura effetto BOLLICINE

Modello	Codice	Misura	*Listino €*
Serie SMERALDA Porta a 2 ante a soffietto reversibile, apertura scorrevole su **cuscinetti a sfera**, **chiusura magnetica**; lastre in acrilico **con finitura effetto BOLLICINE**. Profilo in alluminio **laccato Bianco**. Possibilità di abbinamento a pannello fisso jolly per formare 2 o 3 lati (la misura della porta aumenta di 1,3 cm per lato).	BDO388	68÷73	**358,00**
	BDO389	78÷83	**358,00**
	BDO390	83÷88	**390,00**
	BDO391	88÷93	**390,00**
	BDO354	98÷103	**390,00**



Pannello laterale jolly **serie SMERALDA**

Lastra in ACRILICO con finitura effetto BOLLICINE, Profilo LACCATO BIANCO

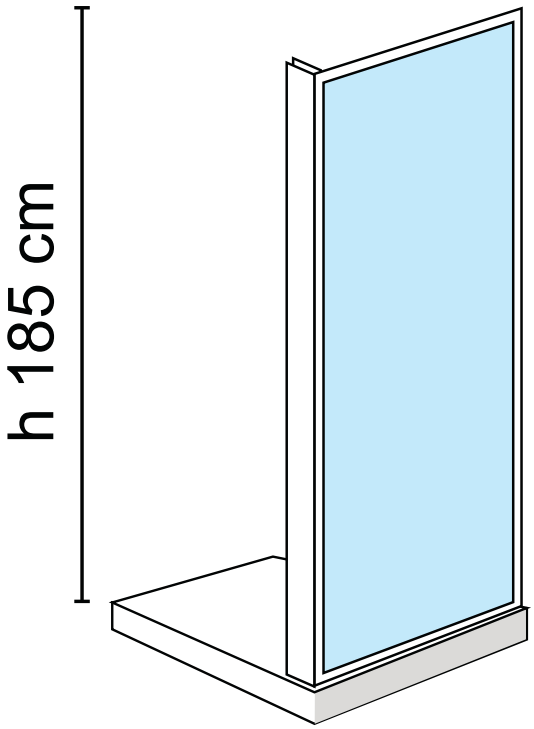

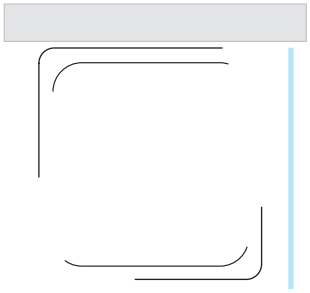

EST. = cm 68/72

EST. = cm 78/82



Particolare Lastre in acrilico con finitura effetto BOLLICINE

Modello	Codice	Misura	*Listino €*
Serie SMERALDA Pannello laterale jolly lastra in Acrilico **con finitura effetto BOLLICINE** Profilo in alluminio **Laccato Bianco**.	BDO392	68÷72	**165,00**
	BDO393	78÷82	**165,00**



Paratia Vasca a 2 o 3 ante a soffietto

Lastre in ACRILICO con finitura effetto BOLLICINE, Profilo LACCATO BIANCO

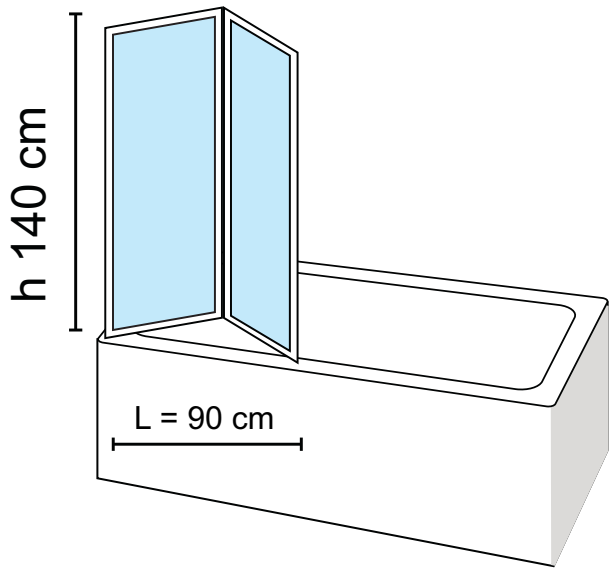

Modello	Codice	Misura	*Listino €*
Paratia Vasca a 2 ante a soffietto ripiegabili a muro, Reversibile lastre in Acrilico **con finitura effetto BOLLICINE** Profilo in alluminio **Laccato Bianco**. **N.B. Non abbinabile a pannello fisso**	BDO396	90 cm	**181,00**

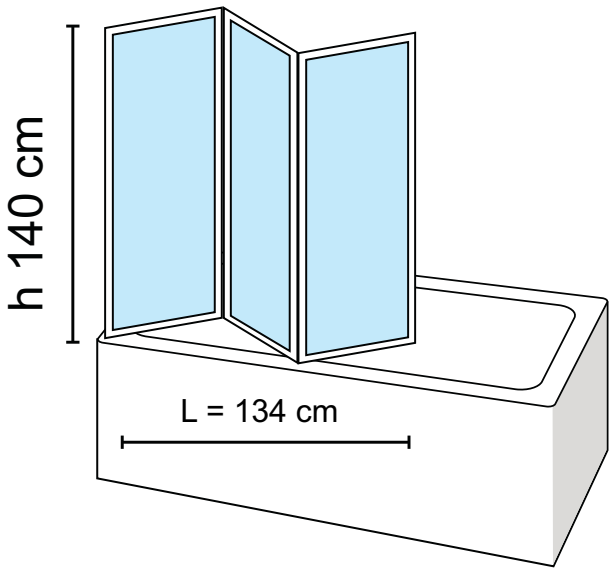

Modello	Codice	Misura	*Listino €*
Paratia Vasca a 3 ante a soffietto ripiegabili a muro, Reversibile lastre in Acrilico **con finitura effetto BOLLICINE** Profilo in alluminio **Laccato Bianco**. **N.B. Non abbinabile a pannello fisso**	BDO397	134 cm	**216,00**



Paratia Vasca a 3 ante a soffietto + pannello fisso

Lastre in ACRILICO con finitura effetto BOLLICINE, Profilo LACCATO BIANCO



Particolare Lastre in acrilico con finitura effetto BOLLICINE

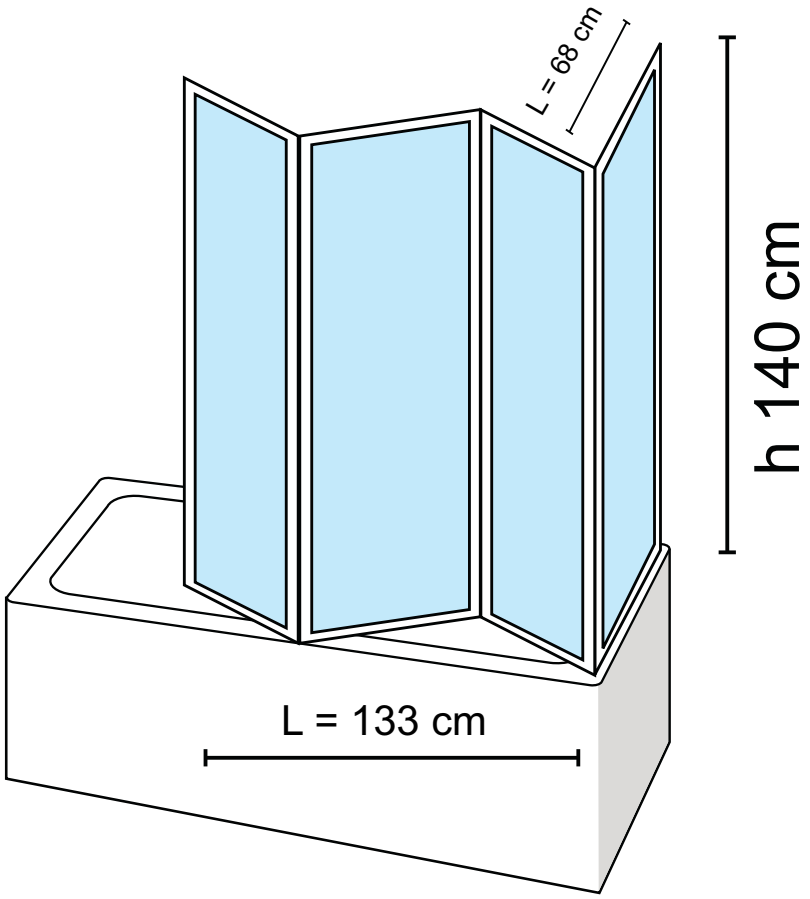

Modello	Codice	Misura	*Listino €*
Paratia Vasca a 3 ante cm 133 + Pannello laterale fisso cm 68 con ante a soffietto ripiegabili a muro, Reversibile lastre in Acrilico **con finitura effetto BOLLICINE** Profilo in alluminio **Laccato Bianco**.	BDO398	133 + 68 cm	**284,00**



Paratia Vasca a 3 ante pieghevoli

Lastre in CRISTALLO trasparente, Profilo CROMO LUCIDO



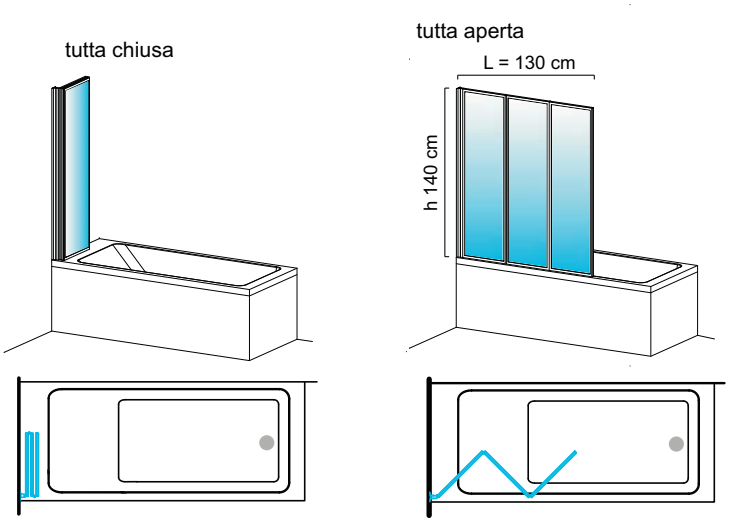

Modello	Codice	Misura	*Listino €*
Paratia Vasca a 3 ante pieghevoli con ante ripiegabili a muro, Reversibile lastre in **Cristallo** temperato da 4 mm **Trasparente** Profilo in alluminio color **Cromo**.	BDO358	L. 130 cm	**300,00**



Paratia Vasca ad 1 anta fissa + 2 ante pieghevoli

Lastre in CRISTALLO trasparente con SERIGRAFIA, Profilo CROMO LUCIDO



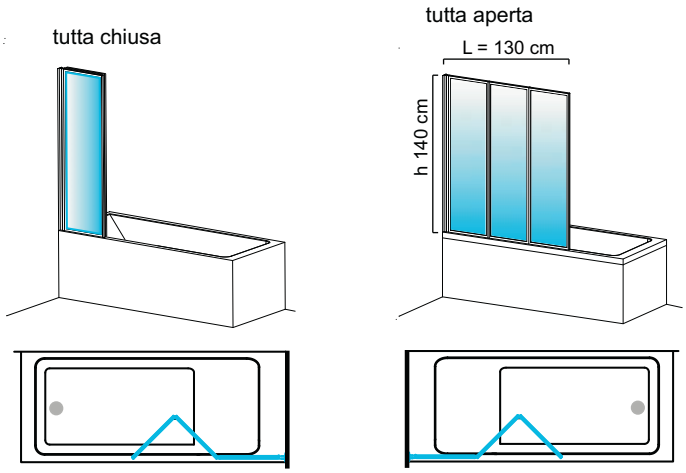

Modello	Codice	Misura	*Listino €*
Paratia Vasca ad 1 anta fissa + 2 ante pieghevoli ad 1 anta fissa e 2 ante ripiegabili a muro, Reversibile lastre in **Cristallo** temperato da 4 mm **Trasparente** con **SERIGRAFIA** Profilo in alluminio color **Cromo**.	BDO373	L. 130 cm	**345,00**



Box angolare **ACRIL** Apertura scorrevole - reversibile

Lastre in ACRILICO con effetto GUAZZA, Profilo in PVC BIANCO

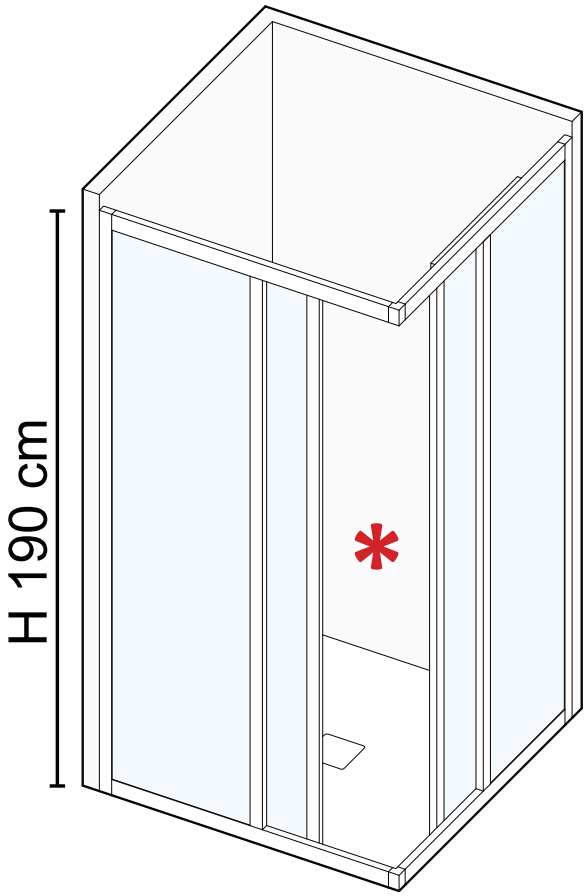

RIDUCIBILITÀ (cm)	* INGRESSO (cm)
	max → min
70 →65 x **70** →65	± **36** →29
80 →75 x **80** →75	± **43** →36
90 →85 x **90** →85	± **50** →43
70 →65 x **90** →85	± **44** →37
80 →75 x **100** →95	± **51** →44
80 →75 x **120** →115	± **59** →52

* **L'ingresso si riduce proporzionalmente in caso di riducibilità.**



Particolare lastra in acrilico **effetto Guazza**

Modello	Codice	Riducibilità	*Listino €*
Serie ACRIL Angolare - Reversibile Box a 2 lati con **profili in PVC** colore bianco, **lastre in acrilico** con **effetto Guazza**. Apertura scorrevole su cuscinetti in acciaio inox, chiusura magnetica. Altezza 190 cm, **Reversibile**. I binari di scorrimento sono Riducibili con un seghetto. Abbinabile a pannello fisso per formare 3 lati	BDO374	**70**~65x**70**~65	**171,00**
	BDO377	**80**~75x**80**~75	**171,00**
	BDO401	**90**~85x**90**~85	**199,00**
	BDO405	**70**~65x**90**~85	**171,00**
	BDO410	**80**~75x**100**~95	**211,00**
	BDO413	**80**~75x**120**~115	**211,00**



Porta **ACRIL** 1 anta scorrevole + 1 fissa - reversibile

Lastre in ACRILICO con effetto GUAZZA, Profilo in PVC BIANCO

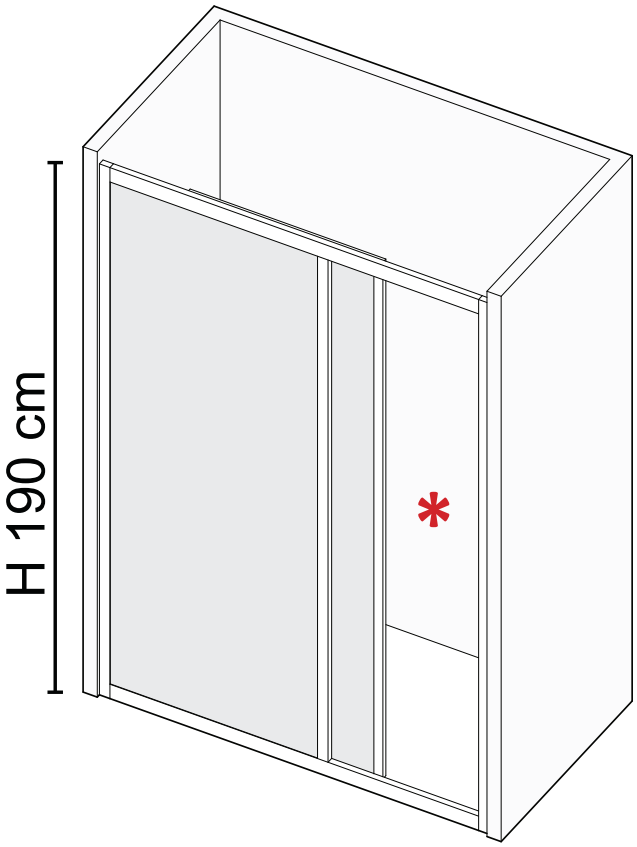

RIDUCIBILITÀ (cm)	* INGRESSO (cm)
	max → min
100→90	± **42**→32
120→110	± **52**→42
140→130	± **62**→52

* **L'ingresso si riduce proporzionalmente in caso di riducibilità.**



Particolare lastra in acrilico **effetto Guazza**

Modello	Codice	Riducibilità	*Listino €*
Serie ACRIL Porta ad 1 anta scorrevole + 1 fissa con **profili in PVC** colore bianco, **lastre in acrilico** con **effetto Guazza**. Apertura scorrevole su cuscinetti in acciaio inox, chiusura magnetica. Altezza 190 cm, **Reversibile**. I binari di scorrimento sono Riducibili con un seghetto. Abbinabile a pannello fisso per formare 2 o 3 lati	BDO420	**100**~90	**161,00**
	BDO424	**120**~110	**174,00**
	BDO426	**140**~130	**189,00**



Pannello laterale Jolly **serie ACRIL**

Lastre in ACRILICO con effetto GUAZZA, Profilo in PVC BIANCO

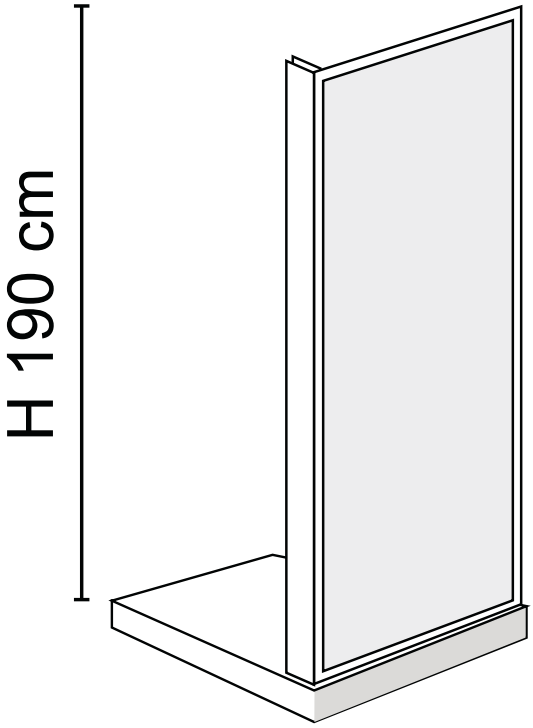

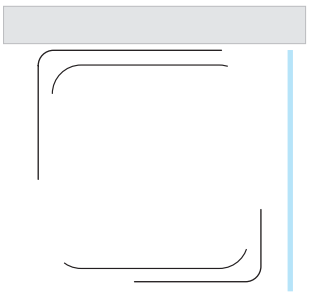

EST. = cm 70/67

EST. = cm 80/77

N.B L' immagine a Dx raffigura il Pannello in abbinamento alla Porta con 1 anta scorrevole + 1 fissa da acquistare separatamente

Modello	Codice	Estensibilità	*Listino €*
Serie ACRIL Pannello laterale Jolly con **profili in PVC** colore bianco, **lastra in acrilico** con **effetto Guazza**. Altezza 190 cm, **Reversibile**. Abbinabile a box e porte ACRIL	BDO430	**70**~67	**125,50**
	BDO435	**80**~77	**125,50**



Box semicircolare a soffietto **serie SFERA *plus***

Apertura Centrale, Profilo in PVC BIANCO

Misure (cm)		
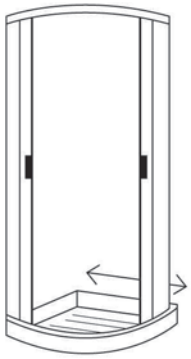	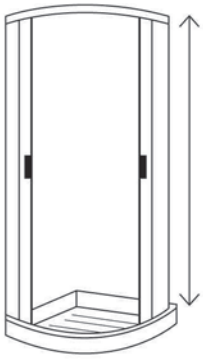	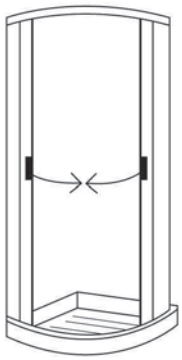
Misure = 70÷90 Raggio= 55	Altezza = 185	Ingresso vano doccia = 90



Binario di scorrimento unico, adattabile a tutti i piatti doccia semicircolari con raggio 55 cm

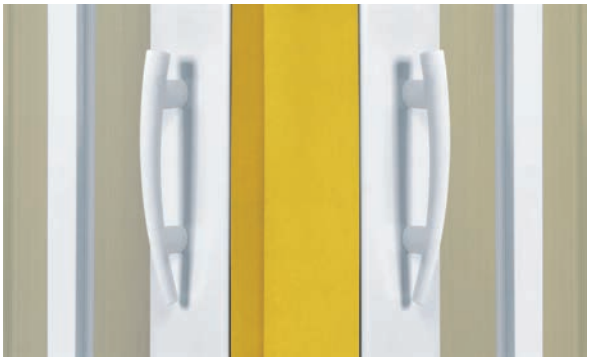

Particolare maniglie



Modello	Codice	Misura	*Listino €*
Serie SFERA *plus* Semicircolare Box a soffietto in PVC rigido estruso, apertura Centrale a soffietto, riducibile tagliando i binari di scorrimento, chiusura magnetica, profili in PVC **Bianco**. Maniglie colore bianco.	BDO099	70÷90	**312,00**



Box angolare a soffietto **serie KAPPA *plus***

Apertura Centrale, Profilo in PVC BIANCO

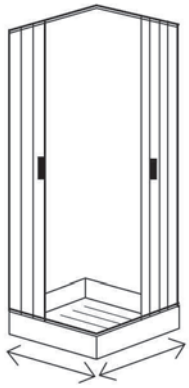	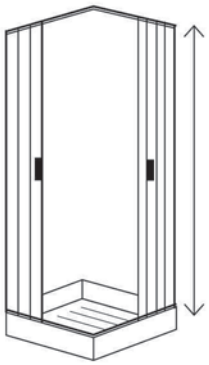	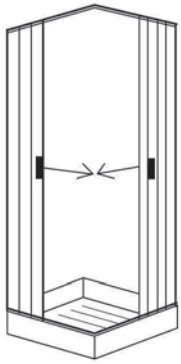
Misure = 80÷60x80÷60 75÷55x90÷70 100÷80x100÷80 80÷60x120÷100	Altezza = 185	Ingresso vano doccia = 77 79 101 100



Particolare chiusura magnetica



Particolare maniglie



Modello	Codice	Misura	*Listino €*
Serie KAPPA *plus* Angolare Box a soffietto in PVC rigido estruso, apertura Centrale a soffietto, riducibile tagliando i binari di scorrimento, chiusura magnetica. Profilo in PVC **Bianco**. Maniglie colore bianco.	BDO100	**80**÷60x**80**÷60	**215,00**
	BDO101	**75**÷55x**90**÷70	**226,00**
	BDO102	**100**÷80x**100**÷80	**230,00**
	BDO255	**80**÷60x**120**÷100	**255,00**



Box a tre lati a soffietto **serie DELTA *plus***

Apertura Centrale, Profilo in PVC BIANCO

Misure (cm)		
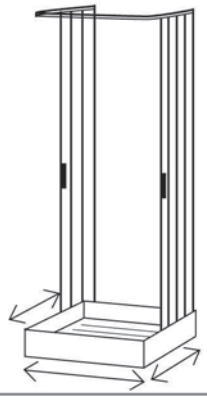	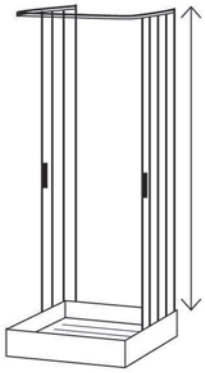	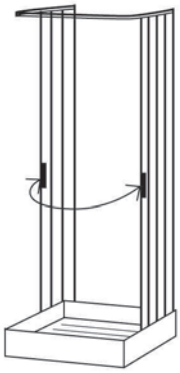
Misure = 80÷60x90 ÷ 70x80÷60 100÷80x100 ÷ 80x100÷80	Altezza = 185	Ingresso vano doccia = 90 100



Profilo di scorrimento con raccordo centrale



Modello	Codice	Misura	*Listino €*
Serie DELTA *plus* a Tre lati Box a soffietto in PVC rigido estruso, apertura Centrale a soffietto, riducibile tagliando i binari di scorrimento, chiusura magnetica, profilo di scorrimento con raccordo centrale. Profilo in PVC **Bianco**. Maniglie colore bianco.	BDO103	60÷80x70÷90x60÷80	**390,00**
	BDO104	80÷100x80÷100x80÷100	**425,00**



Porta a soffietto **serie SIRIO *plus***

Apertura Laterale reversibile, Profilo in PVC BIANCO

Misure (cm)		
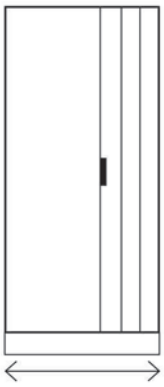	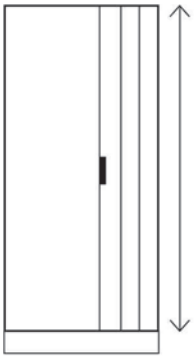	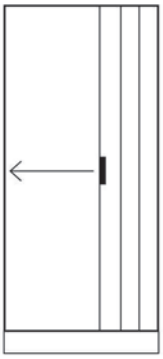
Misure = 80 ÷ 60 100 ÷ 80 140 ÷ 100	Altezza = 185	Ingresso vano doccia = 51 67 98



Particolare chiusura magnetica



Modello	Codice	Misura	*Listino €*
Serie SIRIO *plus* Porta a soffietto in PVC rigido estruso, apertura laterale reversibile a soffietto, riducibile tagliando i binari di scorrimento, chiusura magnetica, Profilo in PVC **Bianco**. Maniglia colore bianco.	BDO105	60÷80	**151,00**
	BDO106	80÷100	**163,00**
	BDO107	100÷140	**191,00**



Piatti doccia in Mineralmarmo

SLATE H.3 Quadrato - Rettangolare
Piatto doccia **realizzato con una massa di resina poliestere caricata 80% di cariche minerali, tinto in massa**. Rivestimento ad alta resistenza realizzato in **Gel-Coat ISO NPG**. **Il piatto ha una trama che è una miscela tra la roccia e l'ardesia naturale** e **completamente antiscivolo** (Classe 3); **completo** di **griglia** metallica quadra **cromo**. **Senza piletta**

RAL 9003

CODICE	MISURA	COLORE	LISTINO €
PDO405	70x90	Bianco	**219,00**
PDO409	70x100	Bianco	**233,00**
PDO413	70x120	Bianco	**268,00**
PDO417	70x140	Bianco	**303,00**
PDO457	70x160	Bianco	**342,00**
PDO421	70x170	Bianco	**366,00**
PDO458	70x180	Bianco	**395,00**
PDO425	80x80	Bianco	**226,00**
PDO490	80x90	Bianco	**243,00**
PDO429	80x100	Bianco	**254,00**
PDO433	80x120	Bianco	**300,00**
PDO437	80x140	Bianco	**345,00**
PDO441	80x160	Bianco	**395,00**
PDO459	80x180	Bianco	**434,00**
PDO445	90x90	Bianco	**264,00**
PDO449	90x120	Bianco	**328,00**
PDO453	90x140	Bianco	**384,00**
PDO460	90x160	Bianco	**430,00**
PDO461	90x180	Bianco	**480,00**

RAL 7040

CODICE	MISURA	COLORE	LISTINO €
PDO408	70x90	Grigio	**219,00**
PDO412	70x100	Grigio	**233,00**
PDO416	70x120	Grigio	**268,00**
PDO420	70x140	Grigio	**303,00**
PDO496	70x160	Grigio	**342,00**
PDO424	70x170	Grigio	**366,00**
PDO499	70x180	Grigio	**395,00**
PDO428	80x80	Grigio	**226,00**
PDO493	80x90	Grigio	**243,00**
PDO432	80x100	Grigio	**254,00**
PDO436	80x120	Grigio	**300,00**
PDO440	80x140	Grigio	**345,00**
PDO444	80x160	Grigio	**395,00**
PDO502	80x180	Grigio	**434,00**
PDO448	90x90	Grigio	**264,00**
PDO452	90x120	Grigio	**328,00**
PDO456	90x140	Grigio	**384,00**
PDO505	90x160	Grigio	**430,00**
PDO508	90x180	Grigio	**480,00**

RAL 7016

CODICE	MISURA	COLORE	LISTINO €
PDO407	70x90	Grafite	**219,00**
PDO411	70x100	Grafite	**233,00**
PDO415	70x120	Grafite	**268,00**
PDO419	70x140	Grafite	**303,00**
PDO495	70x160	Grafite	**342,00**
PDO423	70x170	Grafite	**366,00**
PDO498	70x180	Grafite	**395,00**
PDO427	80x80	Grafite	**226,00**
PDO492	80x90	Grafite	**243,00**
PDO431	80x100	Grafite	**254,00**
PDO435	80x120	Grafite	**300,00**
PDO439	80x140	Grafite	**345,00**
PDO443	80x160	Grafite	**395,00**
PDO501	80x180	Grafite	**434,00**
PDO447	90x90	Grafite	**264,00**
PDO451	90x120	Grafite	**328,00**
PDO455	90x140	Grafite	**384,00**
PDO504	90x160	Grafite	**430,00**
PDO507	90x180	Grafite	**480,00**

RAL 1013

CODICE	MISURA	COLORE	LISTINO €
PDO406	70x90	Pergamo	**219,00**
PDO410	70x100	Pergamo	**233,00**
PDO414	70x120	Pergamo	**268,00**
PDO418	70x140	Pergamo	**303,00**
PDO494	70x160	Pergamo	**342,00**
PDO422	70x170	Pergamo	**366,00**
PDO497	70x180	Pergamo	**395,00**
PDO426	80x80	Pergamo	**226,00**
PDO491	80x90	Pergamo	**243,00**
PDO430	80x100	Pergamo	**254,00**
PDO434	80x120	Pergamo	**300,00**
PDO438	80x140	Pergamo	**345,00**
PDO442	80x160	Pergamo	**395,00**
PDO500	80x180	Pergamo	**434,00**
PDO446	90x90	Pergamo	**264,00**
PDO450	90x120	Pergamo	**328,00**
PDO454	90x140	Pergamo	**384,00**
PDO503	90x160	Pergamo	**430,00**
PDO506	90x180	Pergamo	**480,00**

Piletta adattabile:

Sifone per Piatti doccia foro Ø 90
Senza tappo

SIF315 LISTINO € 17,50



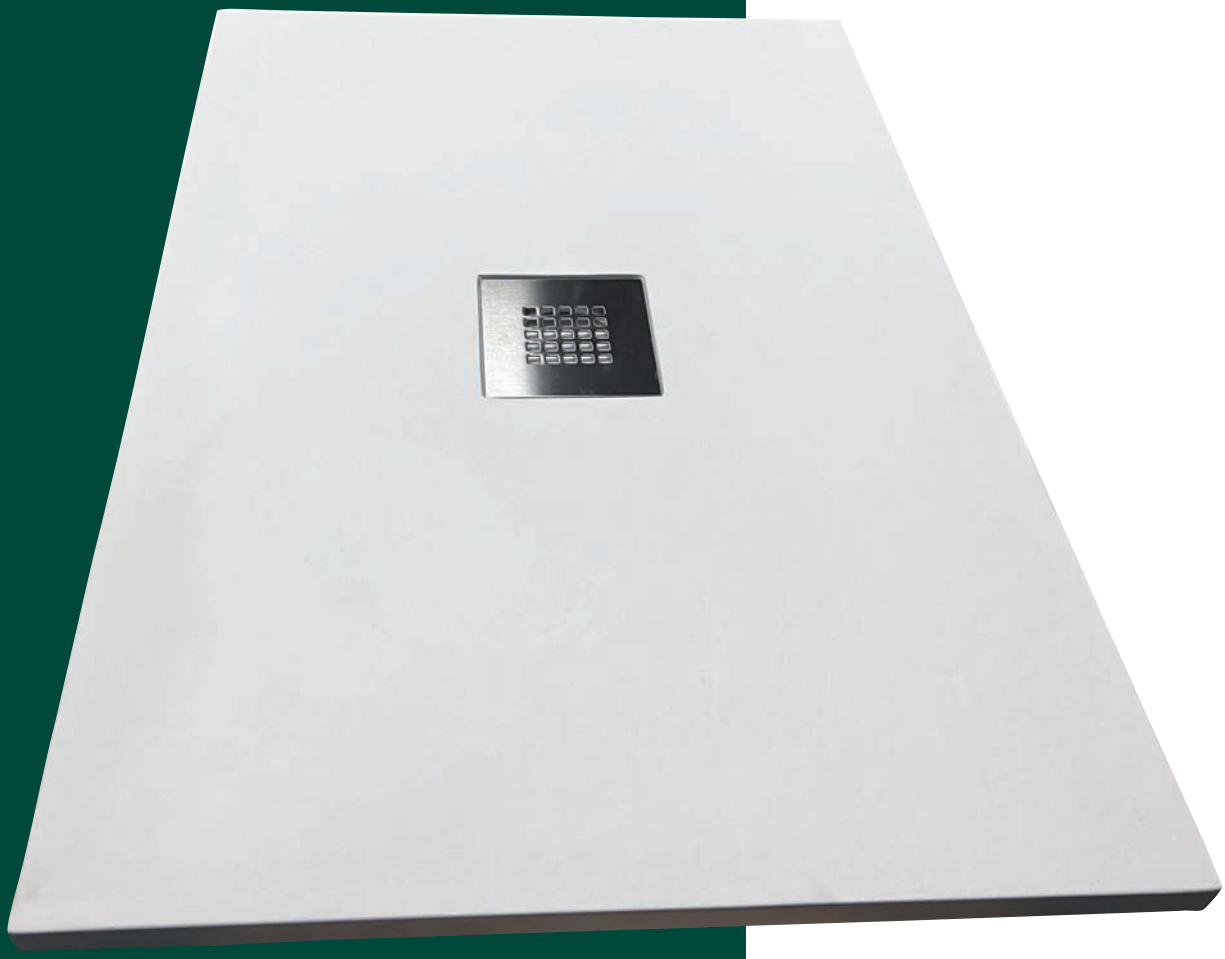

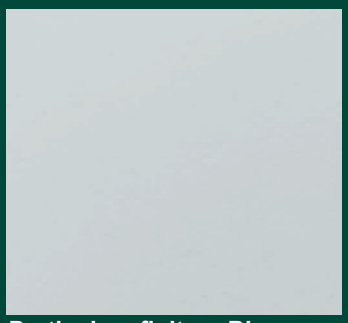

Particolare finitura Bianco



Particolare finitura Grafite



Particolare finitura Grigio



Particolare finitura Pergamo

Griglia metallica 15x15 per Piatto doccia (Ricambio)

cod.	colore	Listino €
SIF125	Cromo lucido	67,50
SIF258	Bianco	67,50
SIF267	Grafite	67,50
SIF271	Pergamo	67,50



Cromo



Bianco



Grafite



Pergamo

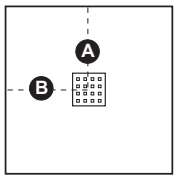

Misura	A	B
80x80	40	40
90x90	45	45

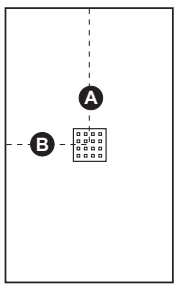

Misura	A	B
70x90	45	35
70x100	50	35
80x100	50	40

Scheda tecnica
Posizione dello scarico Ø90 mm
Griglia dimensioni 15x15 cm

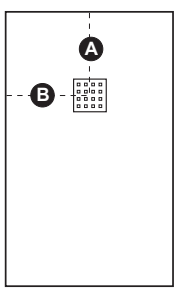

Misura	A	B
70x120	42	35
70x140	42	35
70x160	42	35
70x170	42	35
70x180	42	35
80x90	50	40
80x120	42	40
80x140	42	40
80x160	42	40
80x180	42	40
90x120	42	45
90x140	42	45
90x160	42	45
90x180	42	45

TYPE H.3 Semicircolare
Piatto doccia **realizzato con una massa di resina poliestere caricata 80% di cariche minerali, tinto in massa**. Rivestimento ad alta resistenza realizzato in **Gel-Coat ISO NPG**. **Il piatto è la perfetta rappresentazione della roccia scistosa con un tocco di sabbia fine** e **completamente antiscivolo** (Classe 3); **completo** di **griglia** metallica quadra **cromo**. **Senza piletta**

RAL 9003

CODICE	MISURA	COLORE	LISTINO €
PDO509	80x80	Bianco	**293,00**
PDO510	90x90	Bianco	**313,00**

RAL 7016

CODICE	MISURA	COLORE	LISTINO €
PDO391	80x80	Grafite	**293,00**
PDO395	90x90	Grafite	**313,00**

RAL 7040

CODICE	MISURA	COLORE	LISTINO €
PDO392	80x80	Grigio	**293,00**
PDO396	90x90	Grigio	**313,00**

RAL 1013

CODICE	MISURA	COLORE	LISTINO €
PDO390	80x80	Pergamo	**293,00**
PDO394	90x90	Pergamo	**313,00**

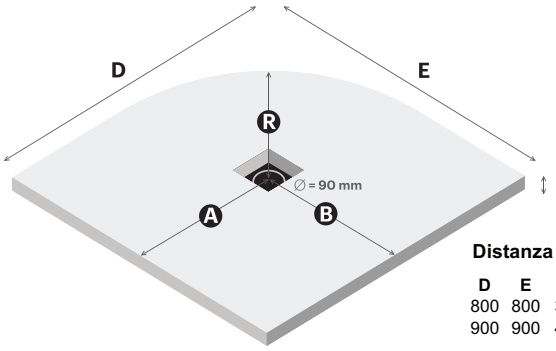

Distanza della griglia

D	E	A	B	R
800	800	360	360	550
900	900	420	420	550

Griglia metallica 15x15 per Piatto doccia (Ricambio)

cod.	colore	Listino €
SIF125	Cromo lucido	**67,50**
SIF258	Bianco	**67,50**
SIF267	Grafite	**67,50**
SIF271	Pergamo	**67,50**

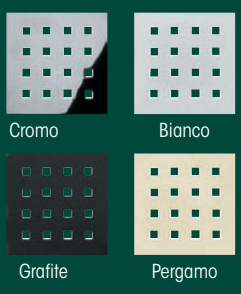

Piletta sifoide in PP per piatto doccia foro Ø 90 **senza tappo** scarico filettato 1"1/2. Adatta per tutti i piatti doccia con griglia già in dotazione



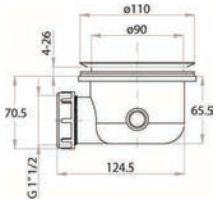

Codice	Misura	*Listino €*
SIF315	Ø 90	**17,50**



Particolare finitura Bianco

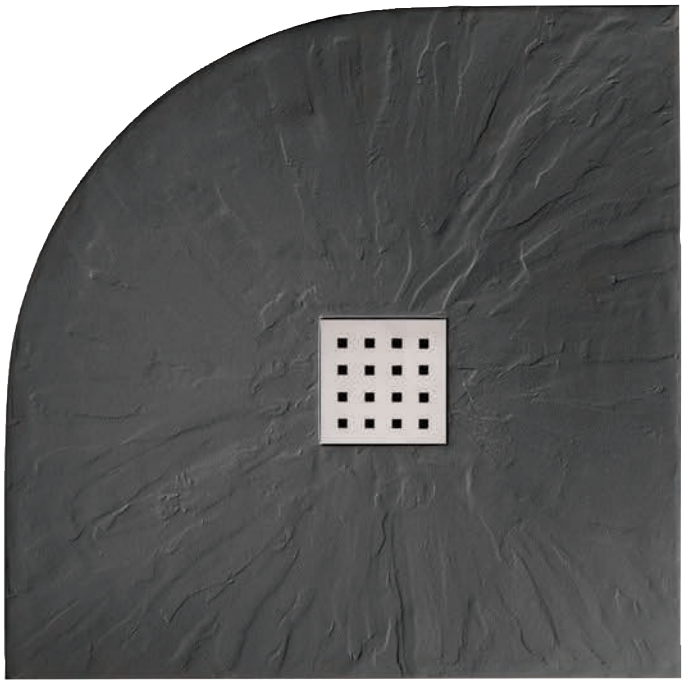

Particolare finitura Grafite



Particolare finitura Grigio



Particolare finitura Pergamo

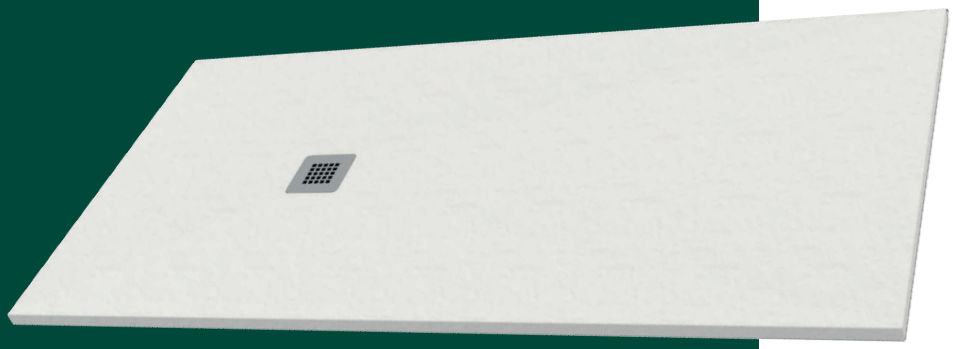

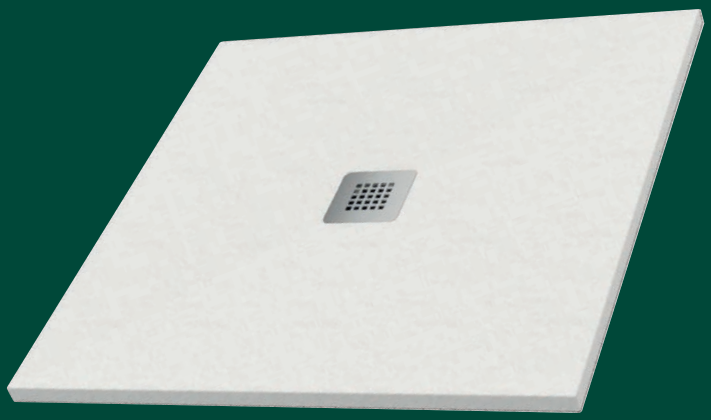

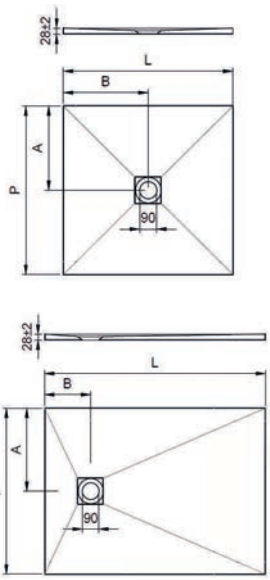

EKO H.3 Quadrato - Rettangolare
Extrapiatto H 3 cm, **in marmoresina** effetto pietra colore **Bianco opaco,** con foro piletta Ø 90. Griglia in acciaio inox cromo, superficie antiscivolo. Trattamento superficiale antibatterico con certificazione ISO NPG-H. Facile da tagliare con disco diamantato. **Piletta esclusa**.

CODICE	MISURA P L	POS.SCARICO A B	LISTINO €
PDO042	80x80	40x40	**216,00**
PDO097	90x90	45x45	**271,00**
PDO008	70x90	35x35	**213,00**
PDO011	70x100	35x35	**237,00**
PDO017	70x120	35x45	**278,00**
PDO038	70x140	35x45	**322,00**
PDO039	70x170	35x55	**387,00**
PDO091	80x100	40x35	**267,00**
PDO093	80x120	40x45	**319,00**
PDO095	80x140	40x45	**366,00**
PDO096	80x160	40x55	**414,00**
PDO098	90x120	45x45	**353,00**
PDO099	90x140	45x45	**411,00**

Piletta adattabile: bonomini



Sifone TRIGONO Ø 90
Senza tappo
SIF237 LISTINO € 19,30

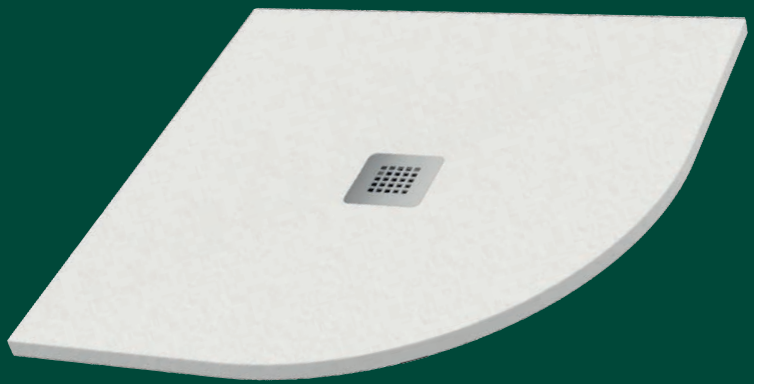

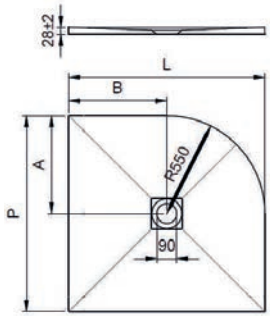

Misura	L	P	R	A	B
80x80	80	80	55	40	40
90x90	90	90	55	45	45

EKO H.3 Semicircolare
Extrapiatto H 3 cm, **in marmoresina** effetto pietra colore **Bianco opaco,** con foro piletta Ø 90. Griglia in acciaio inox cromo, superficie antiscivolo. Trattamento superficiale antibatterico con certificazione ISO NPG-H. Facile da tagliare con disco diamantato. **Piletta esclusa**.

Codice	Misura	*Listino €*
PDO101	80x80	**219,00**
PDO103	90x90	**271,00**

UNIKO - SOLODUE

AZZURRA
riscopri la purezza

UNIKO H.3 - SOLODUE H.2
Piatto doccia in **ceramica extrapiatto** bianco matt con foro piletta Ø 90 al centro.
N.B. Piletta esclusa

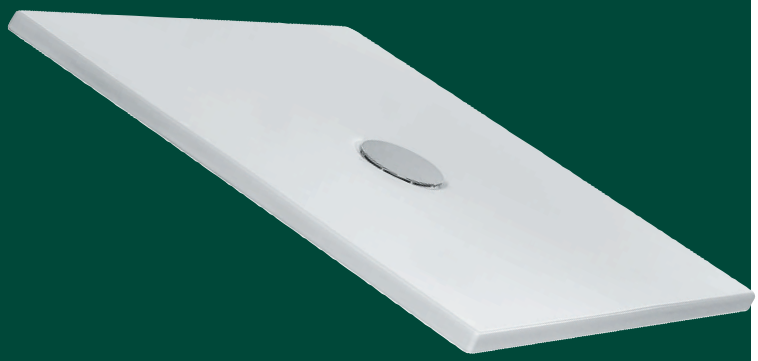

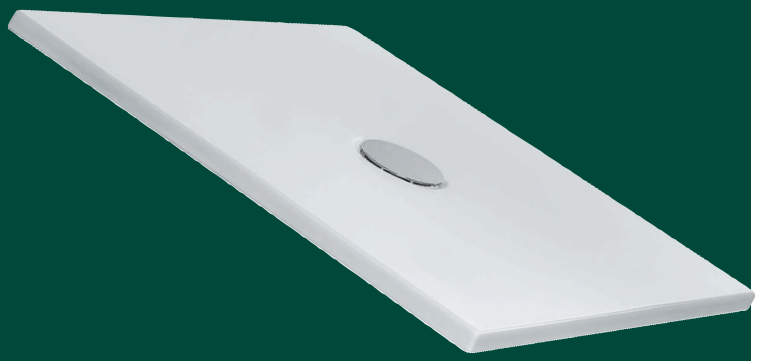

SOLODUE H.2

Codice	Misura	Colore	*Listino €*
PDO113	70x90	Bianco matt	**409,00**
PDO115	70x120	Bianco matt	**548,00**
PDO117	80x90	Bianco matt	**468,00**
PDO118	80x100	Bianco matt	**518,00**
PDO119	80x120	Bianco matt	**624,00**

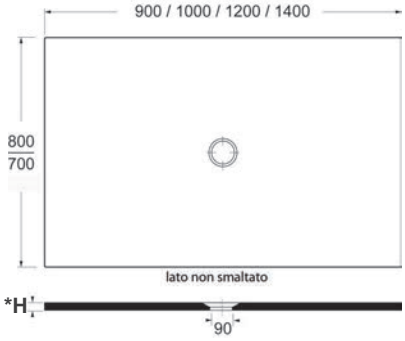

UNIKO H.3

Codice	Misura	Colore	*Listino €*
PDO114	70x100	Bianco matt	**453,00**
PDO116	70x140	Bianco matt	**642,00**
PDO120	80x140	Bianco matt	**735,00**

N.B SOLODUE è disponibile su richiesta nei colori 1250°

con MAGGIORAZIONE del 20% rispetto

al prezzo del colore Bianco matt



Piatto doccia in CERAMICA con possibilità di taglio al cm (in fabbrica), dimensione massima 160x90

Per il prezzo dei piatti doccia su misura contattare i ns. uffici

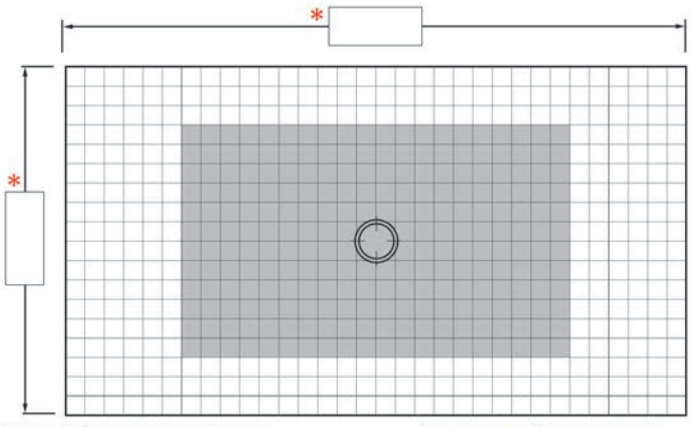

N.B: in qualsiasi misura da realizzare, la Piletta resta sempre al centro del piatto.

□ = 5 CM

N.B: la parte evidenziata in grigio fa riferimento alla misura minima del piatto.

Piatti doccia extrapiatti bianco



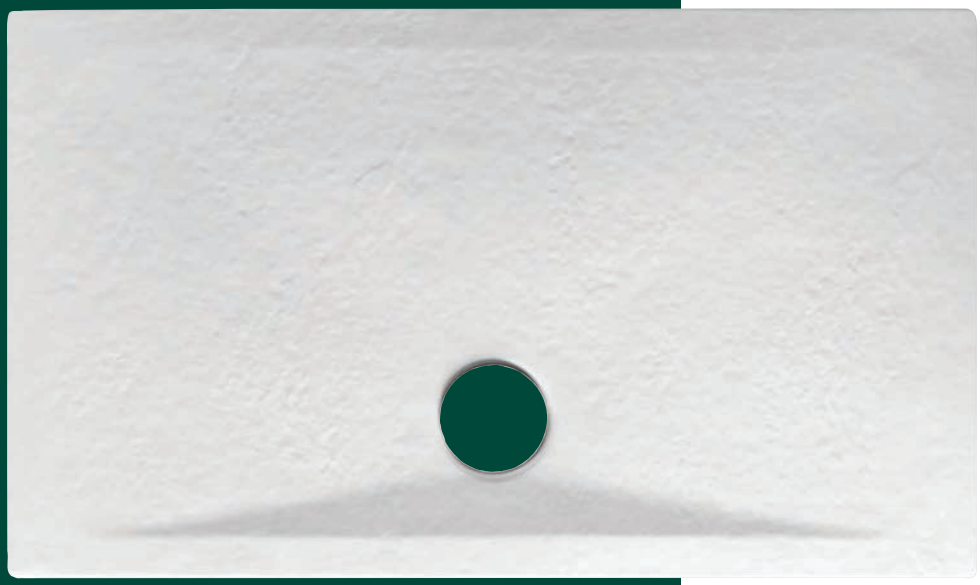

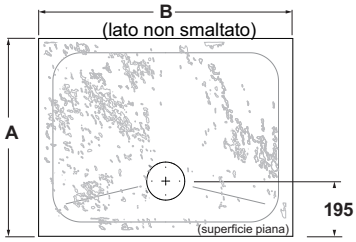



Misura

A	B
80x80	
90x90	
90x70	
100x70	
100x80	
120x70	
120x80	
140x70	
140x80	

Ceramica EFFETTO PIETRA
Piatto doccia Quadrato-Rettangolare Extrapiatto H.4,0 in **ceramica effetto pietra** con foro piletta Ø 90**.** Colore **bianco. N.B. Piletta esclusa.**

Codice	Misura	*Listino €*
PDO041	80x80	**231,00**
PDO223	90x90	**297,00**
PDO280	90x70	**270,00**
PDO308	100x70	**290,00**
PDO320	100x80	**343,00**
PDO314	120x70	**379,00**
PDO330	120x80	**415,00**
PDO334	140x70	**451,00**
PDO338	140x80	**491,00**

VitrA

CASCADE H.4
Piatto doccia **Quadrato - Rettangolare** Extrapiatto H.4 con foro piletta Ø 90, in **ceramica**.
Colore **Bianco OPACO**
N.B. Piletta esclusa.



Codice	Misura	Colore	*Listino €*
PDO030	80x80	Bianco **Opaco**	**227,00**
PDO100	100x80	Bianco **Opaco**	**272,00**
PDO043	120x70	Bianco **Opaco**	**333,00**
PDO094	120x80	Bianco **Opaco**	**345,00**

CASCADE - LAGOON H.4

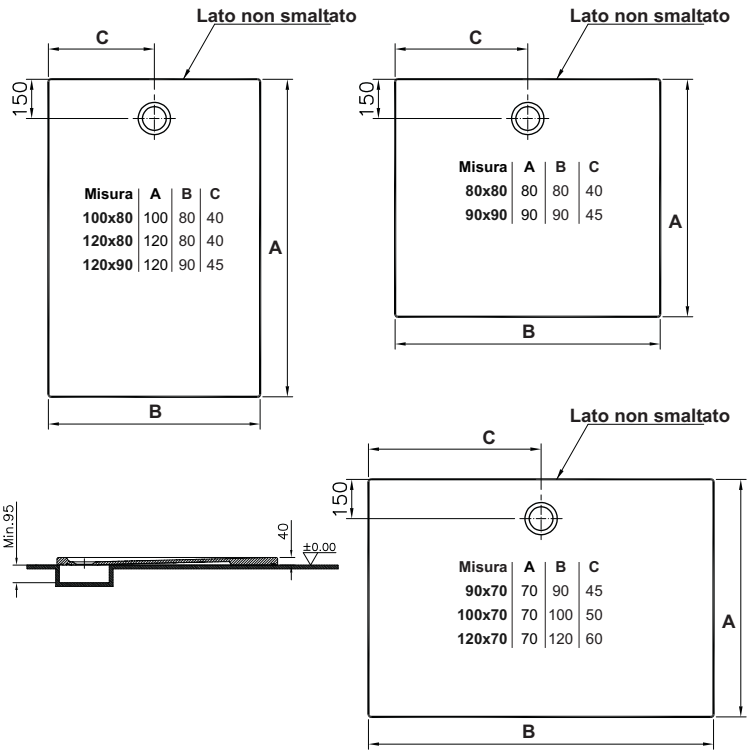

LAGOON H.4
Piatto doccia **Quadrato - Rettangolare** Extrapiatto H.4 con foro piletta Ø 90, in **ceramica**.
Colore **Bianco LUCIDO**
N.B. Piletta esclusa.



Codice	Misura	Colore	*Listino €*
PDO102	80x80	Bianco **Lucido**	**182,00**
PDO104	90x90	Bianco **Lucido**	**196,00**
PDO105	90x70	Bianco **Lucido**	**187,00**
PDO107	100x70	Bianco **Lucido**	**205,00**
PDO108	100x80	Bianco **Lucido**	**208,00**
PDO109	120x70	Bianco **Lucido**	**257,00**
PDO110	120x80	Bianco **Lucido**	**267,00**
PDO111	120x90	Bianco **Lucido**	**237,00**

Piatti doccia extrapiatti bianco

GEBERIT



Misura	A	B	L2
80x80	80	80	40
90x90	90	90	45
90x70	90	70	45
100x70	100	70	50
100x80	100	80	50
120x70	120	70	60
120x80	120	80	60
140x80	140	80	70

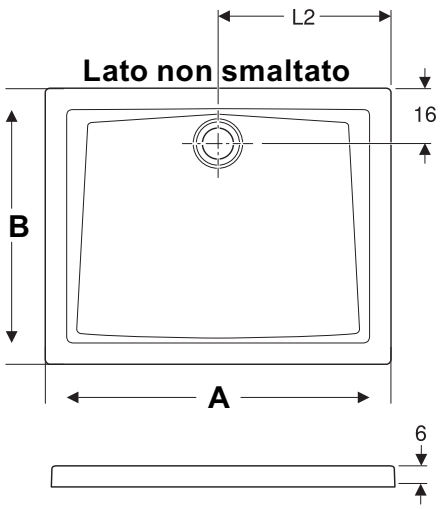

TIPO 60
Piatto doccia Quadrato-Rettangolare Extrapiatto H.6,0 con foro piletta Ø 90, in **ceramica** con **superficie antiscivolo** Colore **bianco LUCIDO**.
N.B. Piletta esclusa.

Codice	Misura	*Listino €*
PDO122	80x80	**231,00**
PDO123	90x90	**323,00**
PDO124	90x70	**238,00**
PDO125	100x70	**269,00**
PDO126	100x80	**304,00**
PDO127	120x70	**324,00**
PDO128	120x80	**387,00**
PDO129	140x80	**503,00**



Misura	B	L
80x80	80	80
90x90	90	90

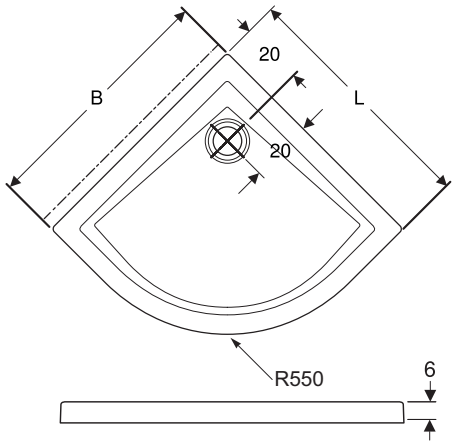

TIPO 60
Piatto doccia Semicircolare Extrapiatto H.6,0 con foro piletta Ø 90, in **ceramica** con **superficie antiscivolo** Colore **bianco LUCIDO**.
N.B. Piletta esclusa.

Codice	Misura	*Listino €*
PDO090	80x80	**283,00**
PDO092	90x90	**337,00**





Misura	A	B
90x70	90	70
100x80	100	80
120x80	120	80

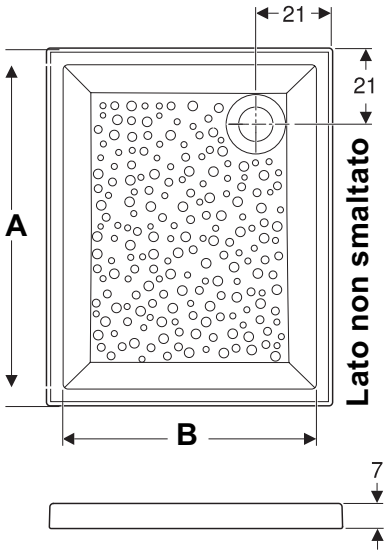

BASTIA
Piatto doccia Rettangolare Extrapiatto H.7,0
con foro piletta Ø 90, in **ceramica**
Colore **bianco LUCIDO**. **N.B. Piletta esclusa.**

Codice	Misura	*Listino €*
PDO012	90x70	**193,00**
PDO046	100x80	**263,00**
PDO089	120x80	**332,00**

Gemma 2

Piatti doccia extrapiatti bianco



GEMMA 2
Piatto doccia Quadrato-Rettangolare Extrapiatto H.7,0 in **ceramica** con foro piletta Ø 90, **con disegno antiscivolo.** Colore **bianco LUCIDO**.
N.B. Piletta esclusa.

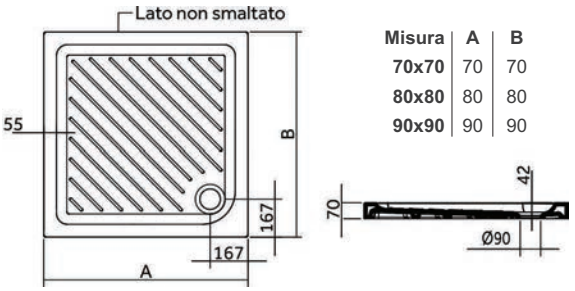

Misura	A	B
70x70	70	70
80x80	80	80
90x90	90	90

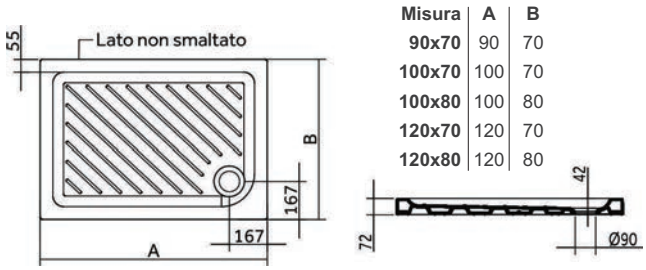

Misura	A	B
90x70	90	70
100x70	100	70
100x80	100	80
120x70	120	70
120x80	120	80

Codice	Misura	*Listino €*
PDO149	70x70	**109,00**
PDO327	80x80	**140,00**
PDO112	90x90	**172,00**
PDO148	90x70	**140,00**
PDO165	100x70	**156,00**
PDO326	100x80	**175,00**
PDO169	120x70	**184,00**
PDO329	120x80	**209,00**



GEMMA 2
Piatto doccia Semicircolare Extrapiatto H.7,0 in **ceramica** con foro piletta Ø 90, **con disegno antiscivolo.** Colore **bianco LUCIDO**.
N.B. Piletta esclusa.

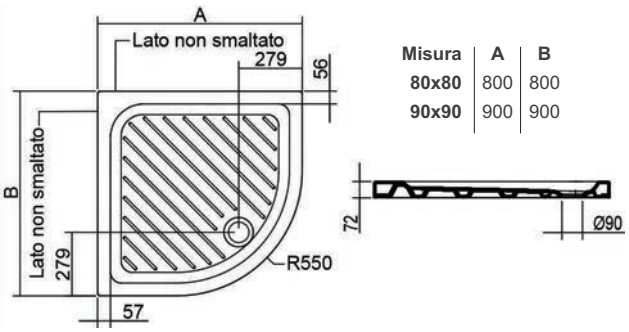

Misura	A	B
80x80	800	800
90x90	900	900

Codice	Misura	*Listino €*
PDO106	80x80	**203,00**
PDO325	90x90	**218,00**

CUBE - PURO

Piatti doccia extrapiatti bianco

AZZURRA
riscopri la purezza



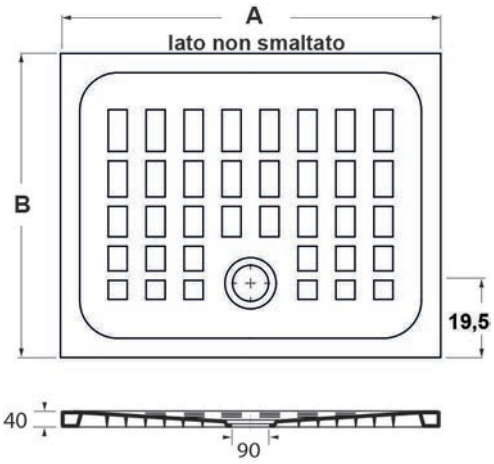

Misura	A	B
80x80	80	80
90x90	90	90
90x70	90	70
100x70	100	70
100x80	100	80
120x70	120	70
120x80	120	80
140x70	140	70
140x80	140	80

CUBE
Piatto doccia Rettangolare Extrapiatto H.4,0
con foro piletta Ø 90, in **porcellana** I SCELTA
Colore **bianco LUCIDO**. **N.B. Piletta esclusa.**

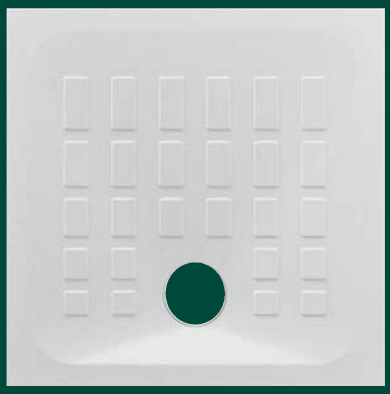

Codice	Misura	Colore	*Listino €*
PDO260	80x80	Bianco **lucido**	**181,00**
PDO261	90x90	Bianco **lucido**	**209,00**
PDO262	90x70	Bianco **lucido**	**215,00**
PDO263	100x70	Bianco **lucido**	**223,00**
PDO264	100x80	Bianco **lucido**	**272,00**
PDO265	120x70	Bianco **lucido**	**280,00**
PDO266	120x80	Bianco **lucido**	**315,00**
PDO267	140x70	Bianco **lucido**	**380,00**
PDO268	140x80	Bianco **lucido**	**400,00**



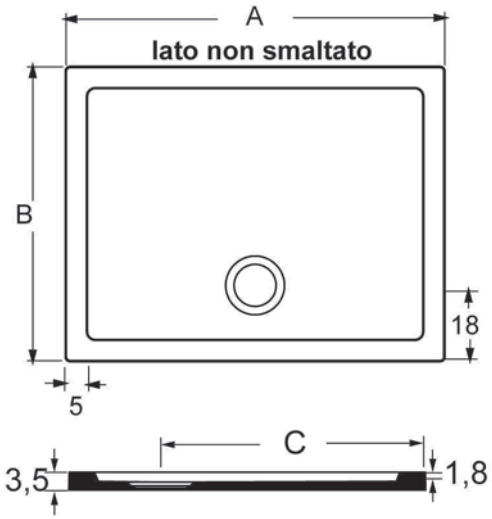

Misura	A	B	C
90x70	90	70	52
100x70	100	70	52
100x80	100	80	62

PURO
Piatto doccia Rettangolare Extrapiatto H.3,5
con foro piletta Ø 90, in **porcellana** I SCELTA
Colore **bianco OPACO**. **N.B. Piletta esclusa.**

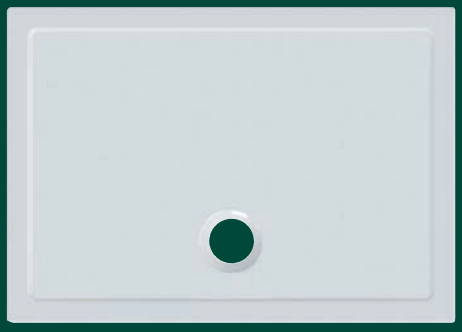

Codice	Misura	Colore	*Listino €*
PDO150	90x70	Bianco **opaco**	**334,00**
PDO151	100x70	Bianco **opaco**	**474,00**
PDO152	100x80	Bianco **opaco**	**502,00**

Piatti doccia extrapiatti bianco

AZZURRA
riscopri la purezza



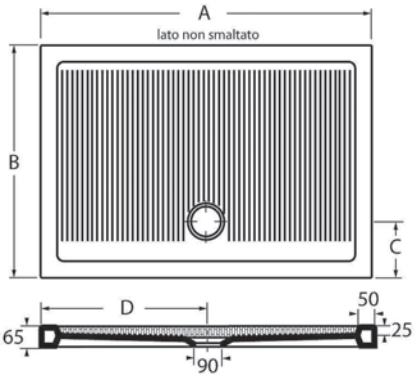

Misura	A	B	C	D
80x80	80	80	19	40
140x70	140	70	17	70
140x80	140	80	18	70

FERDY Rettangolare
Piatto doccia EXTRAPIATTO H.6,5
con foro piletta Ø 90, in **porcellana** I SCELTA
Colore **bianco LUCIDO**. **N.B. Piletta esclusa.**

Codice	Misura	*Listino €*
PDO085	140x70	**420,00**
PDO086	140x80	**482,00**



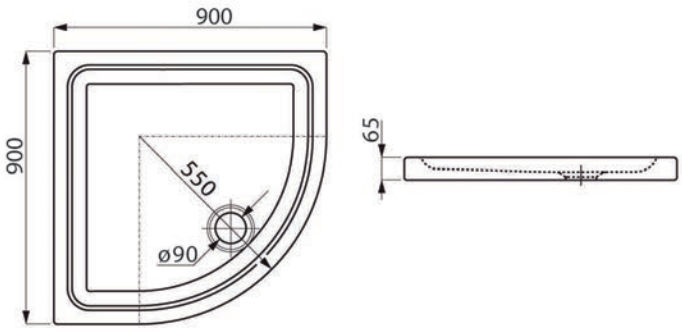

FERDY Semicircolare
Piatto doccia EXTRAPIATTO H.6,5
con foro piletta Ø 90, in **porcellana** I SCELTA
Colore **bianco LUCIDO**. **N.B. Piletta esclusa.**

Codice	Misura	*Listino €*
PDO050	90x90	**181,00**

Piatti doccia in acrilico bianco



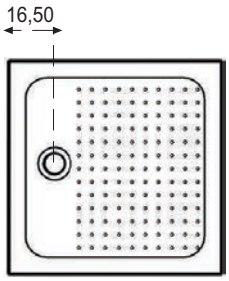

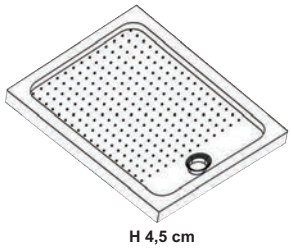

FERDI Quadrato
Piatto doccia in **acrilico** bianco con foro piletta Ø 90.
Extrapiatto H 4,5 cm. **N.B. Piletta esclusa**

Codice	Misura	*Listino €*
PDO250	80x80	**168,00**
PDO251	90x90	**199,00**

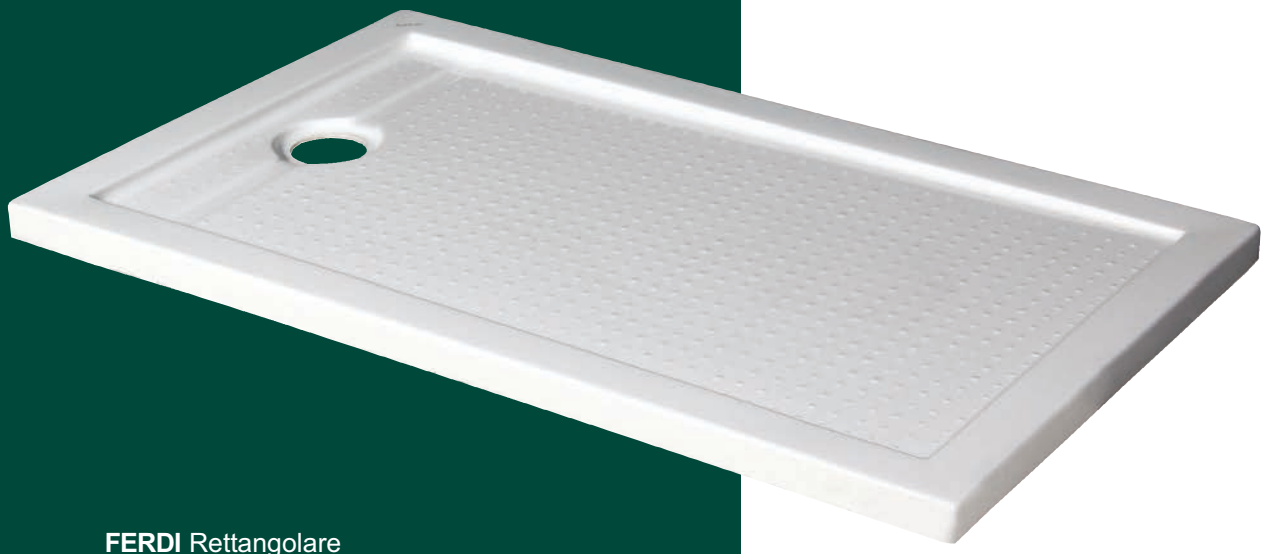

FERDI Rettangolare
Piatto doccia in **acrilico** bianco con foro piletta Ø 90.
Extrapiatto H 4,5 cm. **N.B. Piletta esclusa**

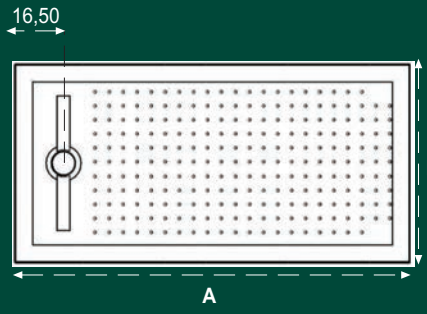

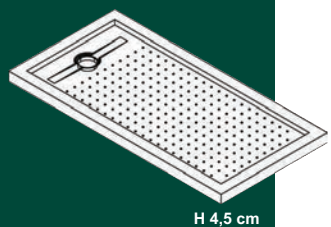

Codice	Misura A B	*Listino €*
PDO252	90x72	**164,00**
PDO253	100x80	**234,00**
PDO254	120x70	**214,00**
PDO255	120x80	**257,00**
PDO256	140x70	**269,00**
PDO257	170x70	**430,00**

Piatti doccia in acrilico bianco

Ideal Standard



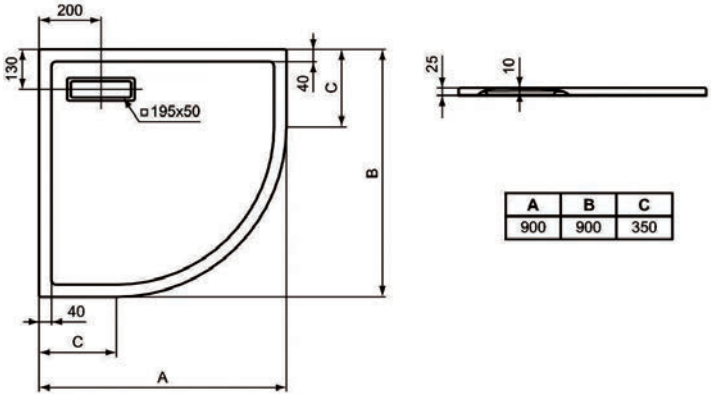

A	B	C
900	900	350



ULTRA FLAT *New* Semicircolare
Piatto doccia in acrilico **bianco lucido** con foro piletta rettangolare 195x50. Extrapiatto H 2,5 cm.
N.B. Piletta e coperchio esclusi

Codice	Misura	*Listino €*
PDO059	90x90	**435,00**



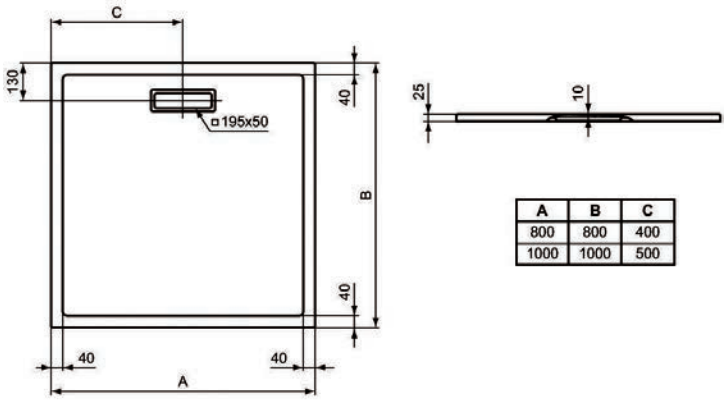

A	B	C
800	800	400
1000	1000	500



ULTRA FLAT *New* Quadrato
Piatto doccia in acrilico **bianco lucido** con foro piletta rettangolare 195x50. Extrapiatto H 2,5 cm.
N.B. Piletta e coperchio esclusi

Codice	Misura	*Listino €*
PDO291	80x80	**340,00**
PDO293	100x100	**535,00**

ULTRA FLAT *New*

Piatti doccia in acrilico bianco

Ideal Standard



ULTRA FLAT *NEW* Rettangolare
Piatto doccia in acrilico **bianco lucido** con foro piletta rettangolare 195x50. Extrapiatto H 2,5 cm.
N.B. Piletta e coperchio esclusi

Codice	Misura	*Listino €*
PDO294	90x80	**450,00**
PDO295	100x70	**510,00**
PDO296	100x80	**534,00**
PDO067	120x100	**624,00**
PDO068	140x80	**629,00**
PDO306	170x80	**760,00**

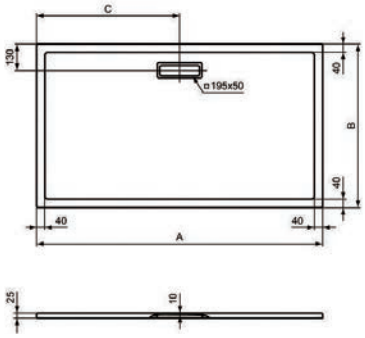

	A	B	c
90x80	90	80	45
100x70	100	70	50
100x80	100	80	50
120x100	120	100	60
140x80	140	80	70
160x90	160	90	80
170x80	170	80	85

Piletta Rettangolare ispezionabile
con coperchio in ABS 212x69mm cromata
per piatto doccia in acrilico **ULTRA FLAT *NEW***

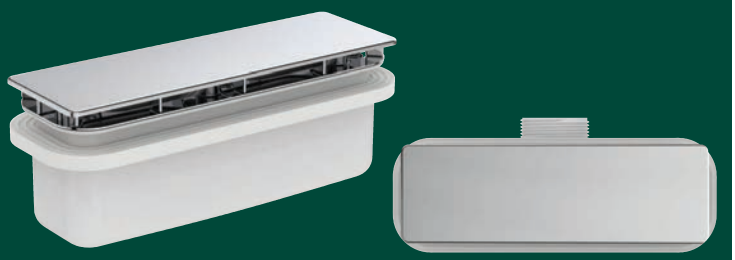

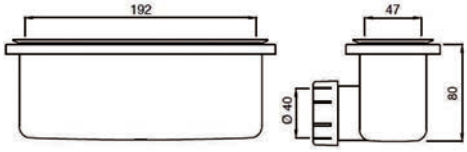

Codice	Misura	*Listino €*
SIF002	212x69	**81,00**

ULTRA FLAT

Piatti doccia in acrilico bianco

Ideal Standard



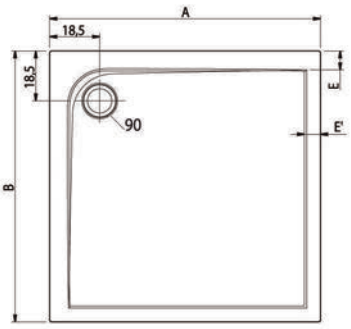

A	B	E	E'
90	90	7	6
90x90			

Codice	Misura	*Listino €*
PDO063	90x90	**395,00**

ULTRA FLAT Quadrato
Piatto doccia in acrilico bianco con foro piletta Ø 90 nell'angolo. Extrapiatto H 4 cm. **N.B. Piletta esclusa**



Codice	Misura	*Listino €*
	A B	
PDO082	100x80	**453,00**
PDO064	100x90	**365,00**
PDO079	140x70	**440,00**
PDO069	140x90	**559,00**
PDO080	170x70	**545,00**
PDO073	170x90	**525,00**

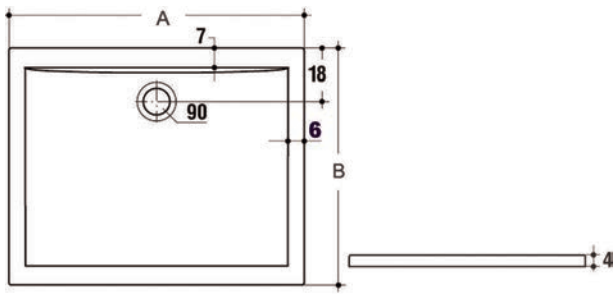

ULTRA FLAT Rettangolare
Piatto doccia in acrilico bianco con foro piletta Ø 90 al centro del lato lungo. Extrapiatto H 4 cm.
N.B. Piletta esclusa

BLANK

Piatti doccia in acrilico bianco



BLANK Semicircolare
Piatto doccia in acrilico bianco con foro piletta Ø 90.
Extrapiatto H 5,5 cm. **N.B. Piletta esclusa**

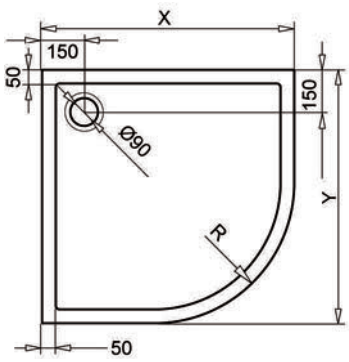

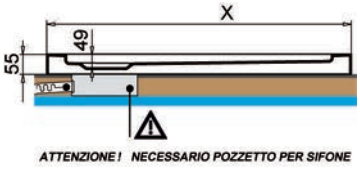

Misura	X	Y	R
80x80	80	80	55
90x90	90	90	55

Codice	Misura	*Listino €*
PDO130	80x80	**204,00**
PDO131	90x90	**170,00**



BLANK Quadrato
Piatto doccia in acrilico bianco con foro piletta Ø 90.
Extrapiatto H 5,5 cm. **N.B. Piletta esclusa**

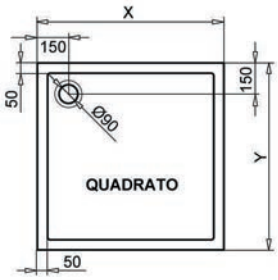

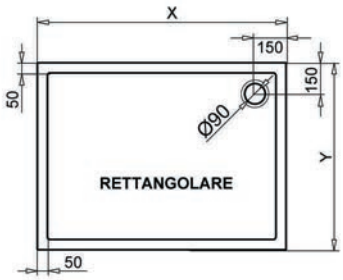

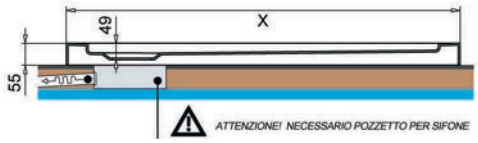

Codice	Misura X Y	*Listino €*
PDO132	70x70	**204,00**
PDO133	80x80	**170,00**
PDO134	90x90	**170,00**

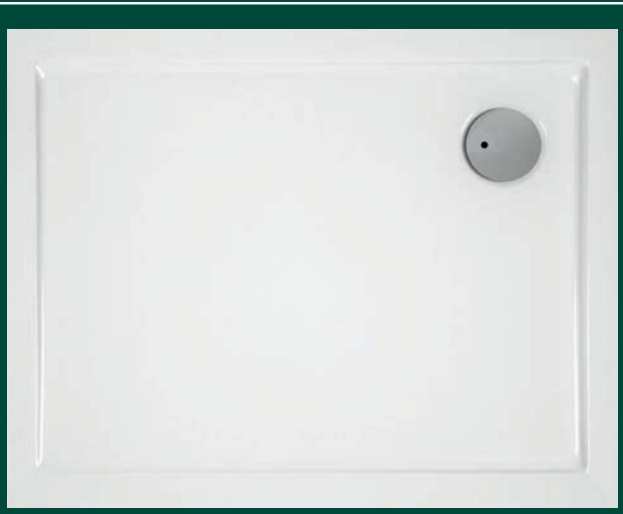

BLANK Rettangolare
Piatto doccia in acrilico bianco con foro piletta Ø 90.
Extrapiatto H 5,5 cm **N.B. Piletta esclusa**

Codice	Misura X Y	*Listino €*
PDO135	90x70	**170,00**
PDO136	90x80	**246,00**
PDO137	100x70	**230,00**
PDO138	100x80	**246,00**
PDO139	100x90	**290,00**
PDO140	120x70	**240,00**
PDO141	120x80	**303,00**
PDO142	120x90	**391,00**
PDO143	140x70	**300,00**
PDO144	140x80	**300,00**
PDO145	140x90	**400,00**

ITALIA H.8

Piatti doccia in porcellana





ITALIA H.8 Quadrato - Rettangolare
Piatto doccia con foro piletta Ø 90, in **porcellana.**
Colore **bianco LUCIDO**. **N.B. Piletta esclusa.**

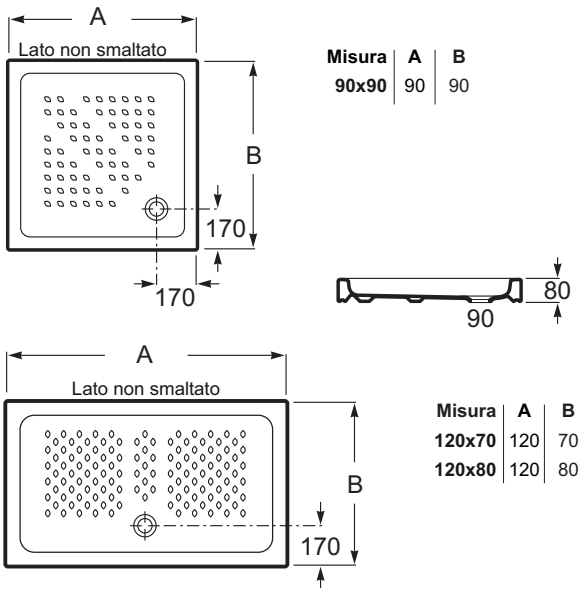

Misura	A	B
90x90	90	90

Misura	A	B
120x70	120	70
120x80	120	80

Codice	Misura	*Listino €*
PDO274	90x90	**141,00**
PDO278	120x70	**190,00**
PDO279	120x80	**209,00**



ITALIA H.8 Semicircolare
Piatto doccia con foro piletta Ø 90, in **porcellana.**
Colore **bianco LUCIDO**. **N.B. Piletta esclusa.**

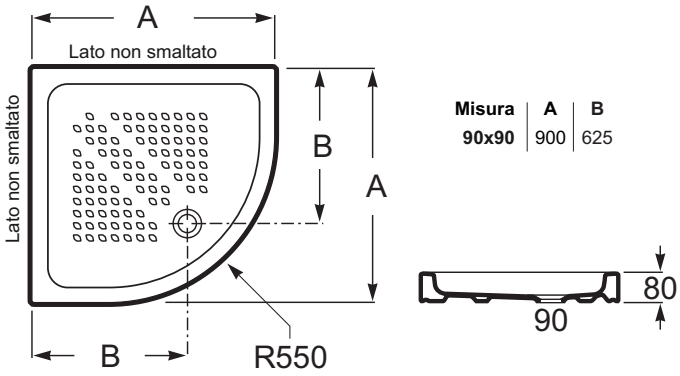

Misura	A	B
90x90	900	625

Codice	Misura	*Listino €*
PDO271	90x90	**149,00**

Canalette da pavimento



*Misura 35 - 45 cm

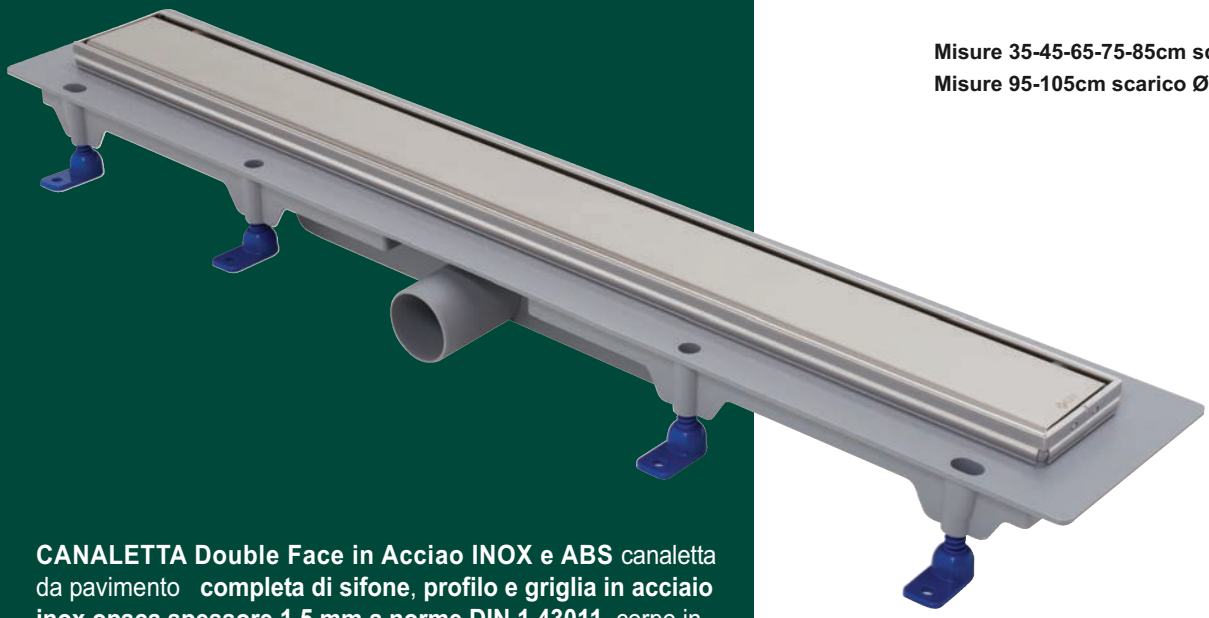

Codice	Misura	*Listino €*
SIF260	35 cm	**177,00**
SIF261	45 cm	**183,00**
SIF262	65 cm	**216,00**
SIF263	75 cm	**227,00**
SIF264	85 cm	**255,00**
SIF265	95 cm	**277,00**
SIF266	105 cm	**295,00**

Misure 35-45-65-75-85cm scarico Ø 40mm
Misure 95-105cm scarico Ø 50mm

CANALETTA Double Face in Acciao INOX e ABS canaletta da pavimento **completa di sifone, profilo e griglia in acciaio inox opaca spessore 1,5 mm a norme DIN 1.43011**, corpo in materiale plastico. Piedini regolabili in altezza . **La particolare sezione ad U della griglia ne permette la piastrellatura**. Avvitamento dall'alto, doppia valvola di non ritorno, filtro ispezionabile, profilo ribassato.

L [mm]	L1 [mm]	L2 [mm]	Scarico DM
350	415	295	40
450	515	295	40
650	715	595	40
750	815	695	40
850	915	795	40
950	1014	800	50
1050	1114	900	50

Particolare della griglia piastrellabile

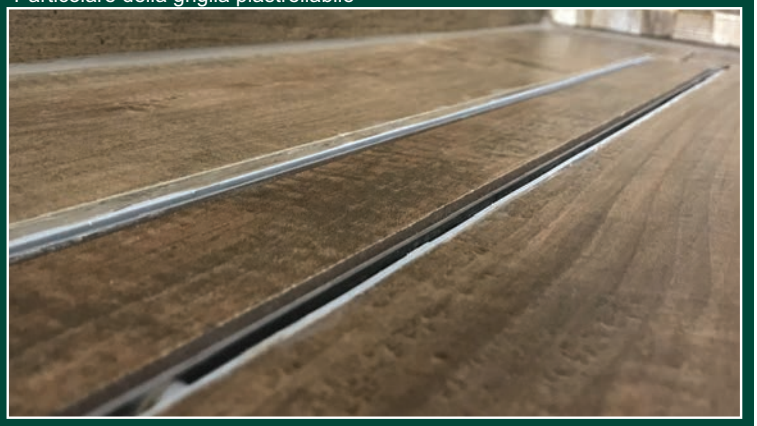

Misure 35-45-65-75-85cm scarico Ø 40mm

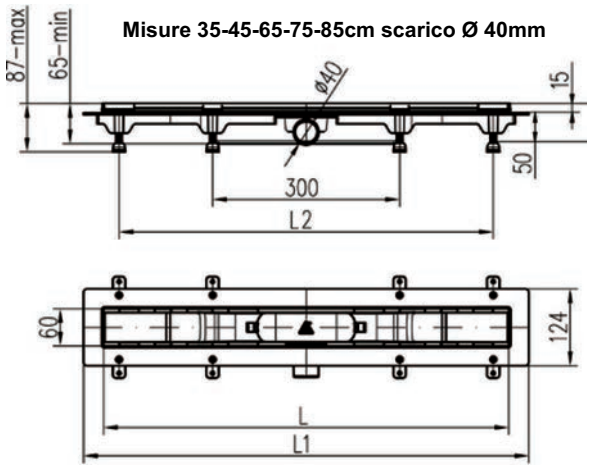

Misure 95-105cm scarico Ø 50mm

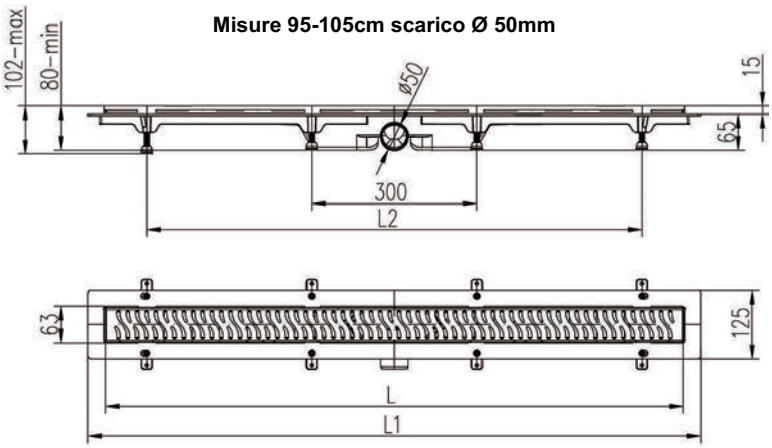

Canalette da pavimento

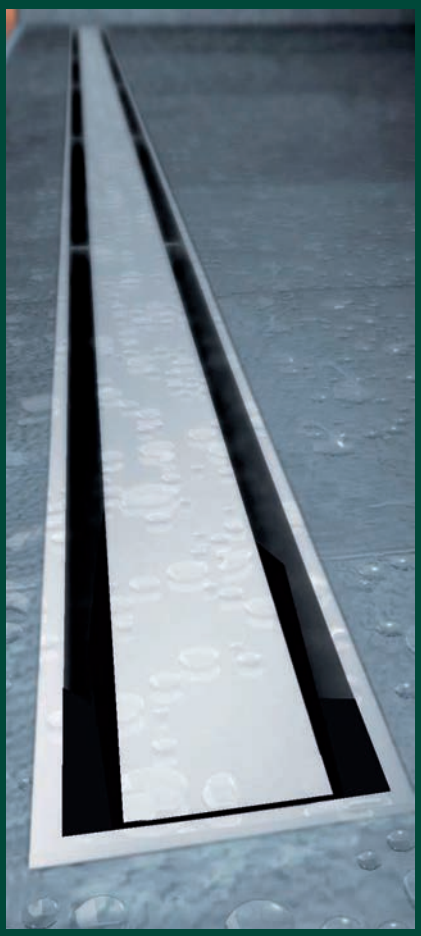

CANALISSIMA Double Face in alluminio e ABS
canaletta da pavimento con **scarico laterale** finitura satinata **senza sifone** (da ordinare separatamente). **Telaio e coperchio in alluminio**, corpo in materiale plastico; piedini regolabili in altezza.
La particolare sezione ad U del coperchio ne permette la piastrellatura. Il risultato estetico ottenuto consente di mimetizzare completamente il punto di scarico della doccia.



Canalissima abbinata a sifone Sogliola



Canalissima abbinata a piletta Mini-drain

Codice	Misura	Listino €
SIF094	120 cm	**317,00**



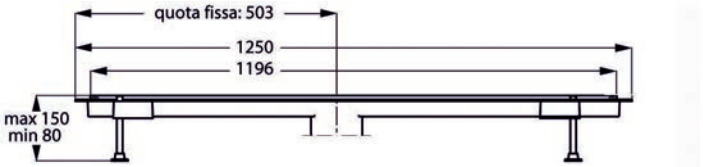

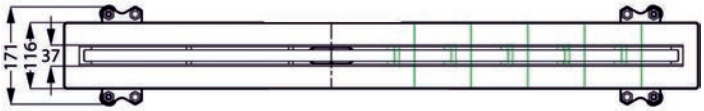

Particolare della sezione ad U del coperchio con le pareti laterali che presentano un sottosquadro interno tale da poter ancorare saldamente le piastrelle tramite la colla.

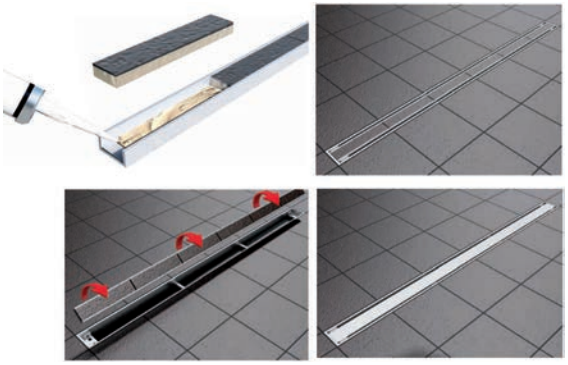

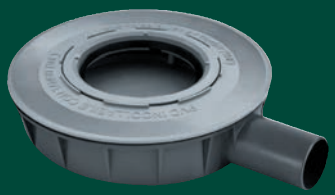

MINI-DRAIN a pavimento
piletta in PVC da pavimento ad altezza ridotta 45mm
per canalissima
(da ordinare separatamente)

Codice	Misura	Listino €
SIF096	scarico Ø 40	**31,70**
SIF097	scarico Ø 50	**33,00**

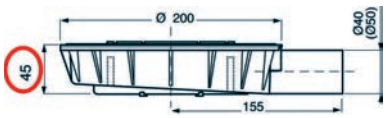



SOGLIOLA ultrapiatto
sifone in PP per scarichi da pavimento ad altezza ridotta per contenere l'ingombro nel pavimento; scarico Ø50
per canalissima
(da ordinare separatamente)

Codice	Misura	Listino €
SIF095	scarico Ø 50	**13,95**

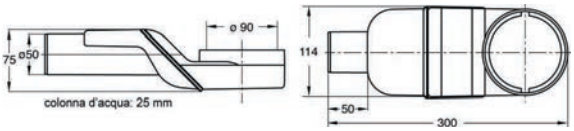

Canalette da pavimento

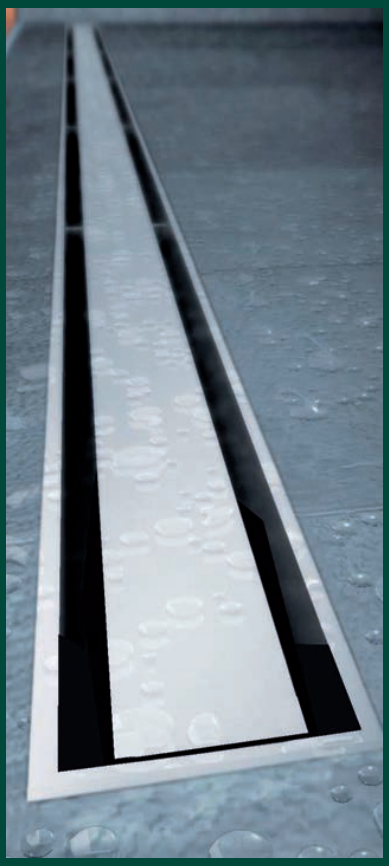

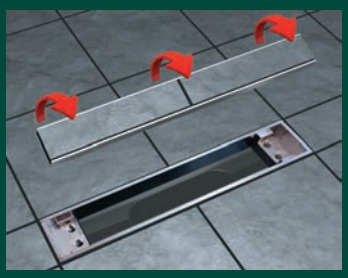

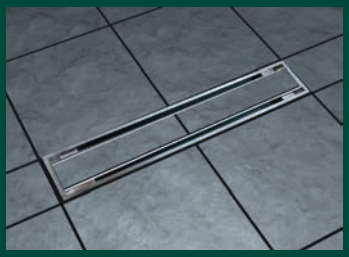

Codice	Misura	*Listino €*
SIF120	20 cm ***	**106,00**
SIF121	30 cm	**129,50**
SIF122	40 cm	**170,50**
SIF123	50 cm	**194,00**
SIF088	60 cm	**213,00**
SIF089	70 cm	**230,00**
SIF090	80 cm	**242,00**
SIF091	90 cm	**259,00**
SIF092	100 cm	**294,00**

*** N.B. Misura 20 cm SENZA PIEDINI



CANALISSIMA Double Face in alluminio e ABS canaletta da pavimento con **scarico Centrale** finitura satinata **senza sifone** (da ordinare separatamente). **Telaio e coperchio in alluminio**, corpo in materiale plastico; piedini regolabili in altezza.
La particolare sezione ad U del coperchio ne permette la piastrellatura. Il risultato estetico ottenuto consente di mimetizzare completamente il punto di scarico della doccia.



Canalissima abbinata a sifone Sogliola



Canalissima abbinata a piletta Mini-drain



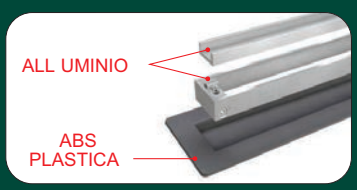

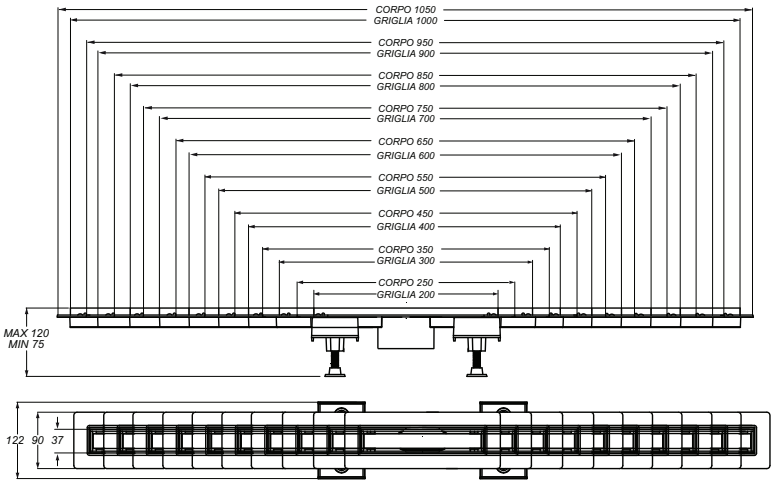

Pilette e sifoni per doccia



Piletta sifoide in PP per piatto doccia foro Ø 90 **senza tappo** scarico filettato 1"1/2. Adatta per tutti i piatti doccia con griglia già in dotazione

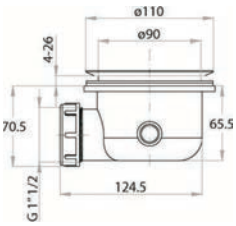

Codice	Misura	Listino €
SIF315	Ø 90	**17,50**



Piletta sifonata ALTAIR per piatto doccia con foro Ø90mm in PP, **senza tappo**, scarico filettato 1"1/2. Adatta per tutti i piatti doccia con griglia già in dotazione

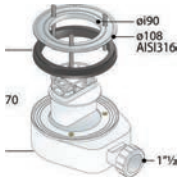

Codice	Misura	Listino €
SIF124	Ø 90	**35,20**



Sifone TRIGONO Senza tappo per piatto doccia con foro Ø 90 mm in PP, scarico **filettato** 1"1/2 Piletta c**on Flange svasata e piana** per adattabilità a qualsiasi piatto doccia. **Senza aggangio per tappo.** Adatta per tutti i piatti doccia con griglia già in dotazione

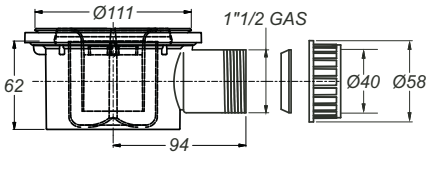



Codice	Misura	Listino €
SIF237	Ø 90	**19,30**



Sifone TRIGONO con tappo cromo per piatto doccia con foro Ø 90 mm in PP, scarico **filettato** 1"1/2 coperchio in ABS cromato diametro 120 mm. Piletta con **Flange svasata e piana per adattabilità a qualsiasi piatto doccia.**

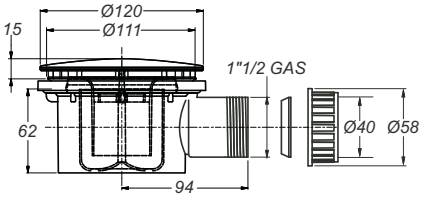



Codice	Misura	Listino €
SIF235	Ø 90	**23,10**

Pilette e sifoni per doccia

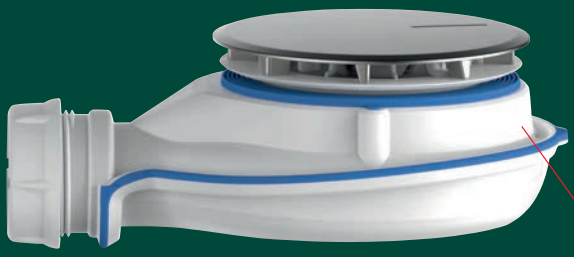

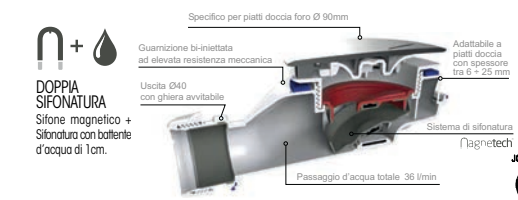

Nuovo sistema di sifonatura Magnetech

Nicoll

TurboFlow XS

TURBOFLOW XS
Piletta sifonata per piatti doccia dotata di nuovo **sistema di sifonatura Magnetech®**, per piatti doccia con foro da Ø90 e spessore da 6 mm a 25 mm. Coperchio in ABS cromato, corpo in PP+ABS, completa di chiave per il serraggio.

Codice	Misura	*Listino €*
SIF232	Ø 90	**57,30**



Nicoll



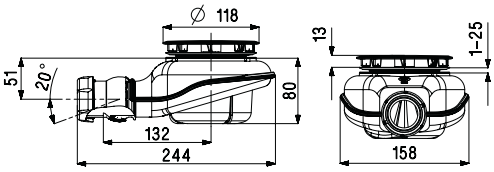

TurboFlow 2

NF EN 274

MASSIMA EFFICIENZA
Scarica 43L/min (0,72 l/s) grazie al brevetto TURBO

TOTALMENTE ISPEZIONABILE
Facilmente ispezionabile con una sonda snodata, dotata di sistema autopulente.

ULTRA COMPATTO
Installabile in qualsiasi condizione grazie al minimo ingombro.

TURBOFLOW 2
Piletta sifonata per piatti doccia **universale,** ispezionabile, scarica 43 L/min - Brevetto "Turbo" uscita Ø40 con snodo regolabile ad incollaggio, H sifone 50 mm, per piatti doccia con foro da Ø90. Coperchio in ABS cromato, corpo in PP, completa di chiave per il serraggio. Certificato NF EN 274, garantisce un'elevata resistenza chimica e meccanica.

Codice	Misura	*Listino €*
SIF233	Ø 90	**48,50**



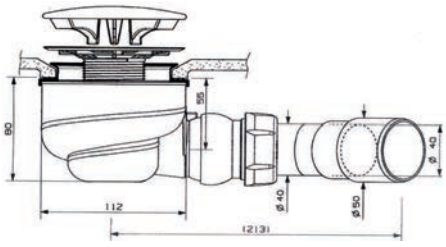

Piletta sifonata per piatti doccia Ø90 con scarico MF Ø40-50, H 80 mm corpo in PP e piattello in ABS cromato Ø112.

Nicoll

Codice	Misura	*Listino €*
SIF003	Ø 90	**52,00**

Pilette e sifoni per doccia



ALOHA
Piletta sifonata in PP per piatti doccia Ø90, con codolo curvo 45° in PP scarico Ø40-50 **ad innesto**, coperchio in ABS **cromo** Ø 118 mm

OMPTEA

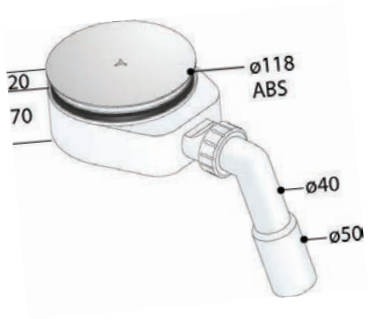

Codice	Misura	*Listino €*
SIF062	Ø 90	**32,30**



GEBERIT

Sifone in PP per piatto doccia con foro di scarico 90mm completo di tappo in abs cromo. Altezza della chiusura idraulica 50mm, scarico in PE Ø 40mm

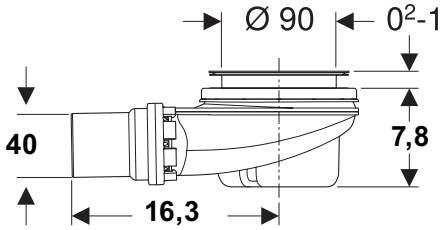

Codice	Misura	*Listino €*
SIF239	Ø 90	**102,00**



bonomini

LYONNAISE
Piletta sifonata in PVC ultra ribassata per piatti doccia con foro ø90 con cartuccia sifoide totalmente ispezionabile. Coperchio rivestito in acciao inox ø120mm, scarico maschio

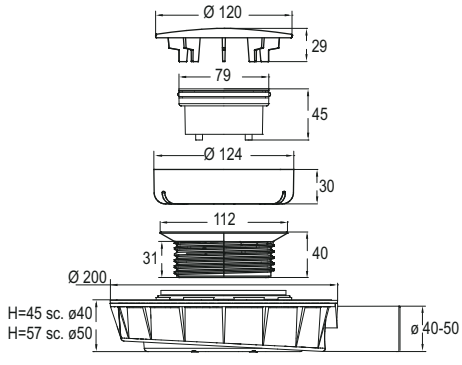

Codice	Misura	*Listino €*
SIF132	scarico Ø 40	**45,90**
SIF133	scarico Ø 50	**45,00**

Pilette e sifoni per doccia



Piletta sifoide per piatto doccia foro Ø 90 **con snodo** con tappo in ABS cromo

CGS

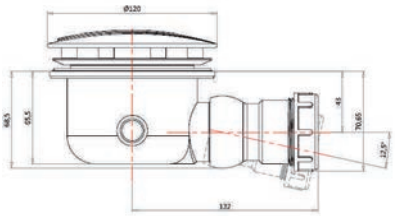

Codice	Misura	*Listino €*
SIF119	Ø 90	**19,10**



Sifone **DOCCIONE** per piatto doccia con foro Ø 90 mm in PP, scarico **filettato** 1"1/2 coperchio in ABS cromato diametro 120 mm

bonomini

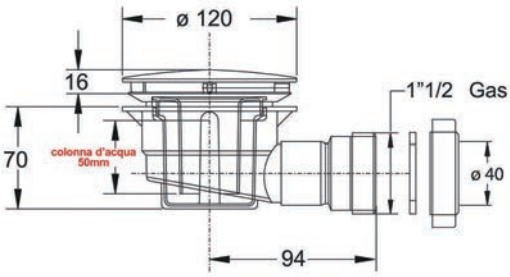

Codice	Misura	*Listino €*
SIF014	Ø 90	**17,70**



Sifone **DOCCIONE** per piatto doccia con foro Ø 90 mm in PP, scarico Ø40-50 **a innesto**, coperchio in ABS cromato diametro 120 mm

bonomini

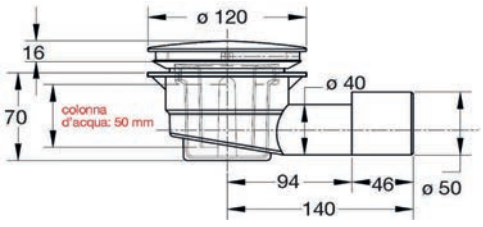

Codice	Misura	*Listino €*
SIF206	Ø 90	**17,00**

Pilette e sifoni per doccia



Piletta sifoide per piatto doccia foro Ø 90 con tappo in ABS **bianco**

CGS

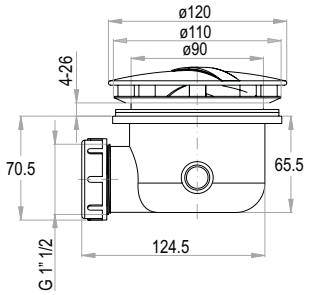

Codice	Misura	*Listino €*
SIF115	Ø 90	**14,70**



Sifone in PP per piatto doccia completo di piletta Ø 60 mm in acciaio con griglia cromo. Raccordo di scarico Ø 40mm

GEBERIT

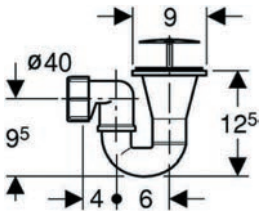

Codice	Misura	*Listino €*
SIF098	Ø 60	**38,30**



Piletta sifoide per piatto doccia foro Ø 60 con tappo in ABS cromo

CGS

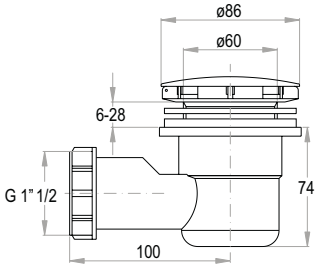

Codice	Colore	*Listino €*
SIF016	Tappo Cromo	**13,10**



Piletta sifoide per piatto doccia foro Ø 60 con tappo in ABS Bianco

CGS

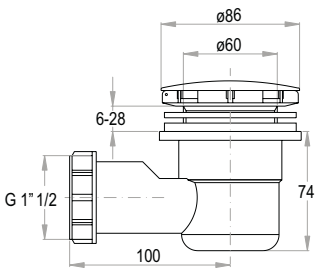

Codice	Colore	*Listino €*
SIF117	Tappo Bianco	**11,90**

Incassi con deviatore 2-3 vie



P.R.O - Incasso doccia normale con deviatore a 2 Vie, cartuccia Ø35. Colore **cromo**

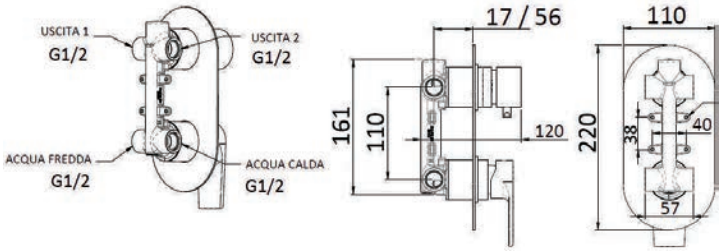

Codice	Colore	Listino €
RUB679	Cromo	**278,50**



P.R.O - Incasso doccia normale con deviatore a 3 Vie, cartuccia Ø35. Colore **cromo**

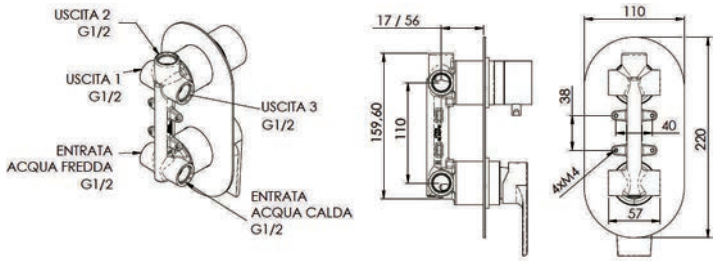

Codice	Colore	Listino €
RUB860	Cromo	**310,00**



TI.P.O - Incasso doccia normale con deviatore a 2 Vie, cartuccia Ø35. Colore **cromo**

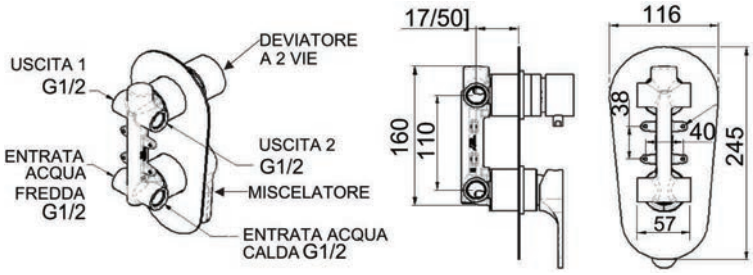

Codice	Colore	Listino €
RUB709	Cromo	**273,00**



TI.P.O - Incasso doccia normale con deviatore a 3 Vie, cartuccia Ø35. Colore **cromo**

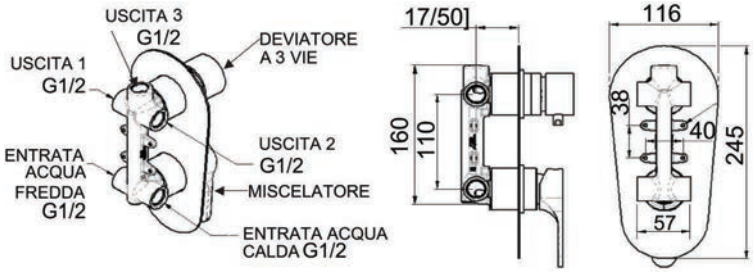

Codice	Colore	Listino €
RUB875	Cromo	**302,50**

Miscelatori termostatici



JABIL
Miscelatore doccia da **incasso termostatico da 1 a 5 Vie** completo.

teorema RUBINETTERIA ITALIANA SINCE 1909

Codice	Colore	Listino €
RUB112	Cromo	**452,00**

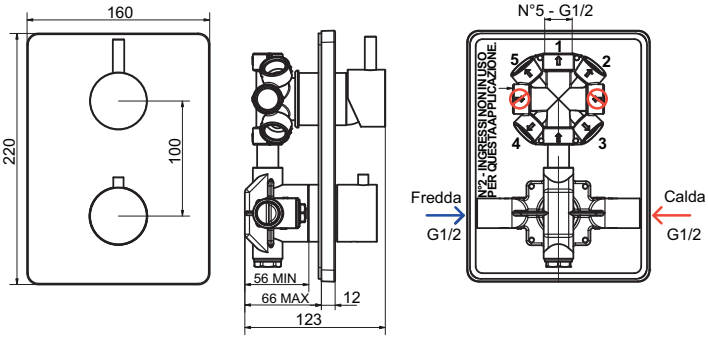

TERMIX
Miscelatore doccia da **esterno termostatico** con attacco inferiore da 1/2.

RUBINETTERIE F.lli Frattini



Codice	Colore	Listino €
RUB188	Cromo	**250,00**

DALI'
Miscelatore doccia da **esterno termostatico** con attacco inferiore da 1/2

teorema RUBINETTERIA ITALIANA SINCE 1909



Codice	Colore	Listino €
RUB338	Cromo	**176,00**

NISETA
Miscelatore doccia da **esterno termostatico** con attacco inferiore da 1/2



Codice	Colore	Listino €
RUB753	Cromo	**116,00**

Miscelatori termostatici

Miscelatore doccia da **esterno termostatico**
con attacco **superiore** da 3/4



Codice	Colore	*Listino €*
RUB424	Cromo	**154,50**

Miscelatore doccia da **esterno termostatico**
con attacco **inferiore** da 1/2

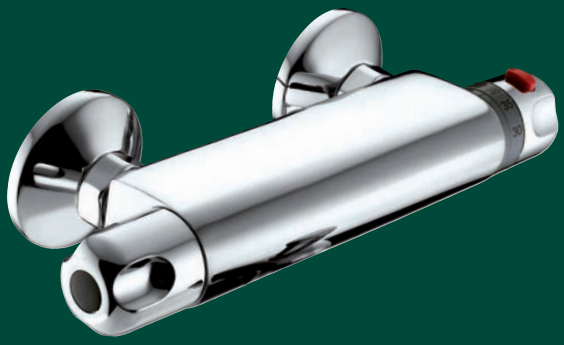

Codice	Colore	*Listino €*
RUB366	Cromo	**151,00**

NISETA
Miscelatore Vasca **esterno termostatico**



Codice	Colore	*Listino €*
RUB757	Cromo	**153,50**

Colonna doccia **T.O.W.E.R+ Termostatica** in alluminio





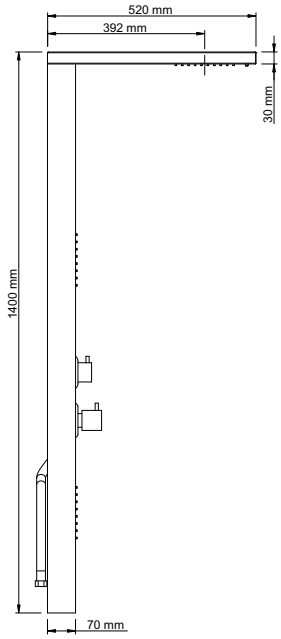

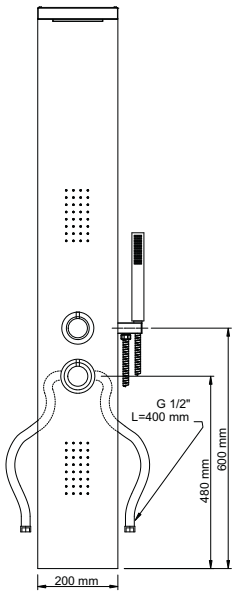

Colonna Doccia:
In alluminio

Caratteristiche:
Miscelatore monocomando **Termostatico**
4 funzioni selezionabili tramite deviatore:
- Doccetta monogetto
- Soffione
- Effetto cascata
- 2 Getti orizzontali
- Flessibile Doccetta in acciaio inox doppia aggraffatura 1500 mm

Modello	Codice	Colore	*Listino €*
T.O.W.E.R+ Termostatica Colonna multifunzione in **alluminio**, completa di miscelatore monocomando **termostatico**, soffione, cascata, doccetta a mano monogetto, 2 getti orizzontali, flessibile in acciaio inox doppia aggraffatura 1500 mm.	VAS038	Bianco Matt	**360,00**
	VAS045	Nero Matt	**360,00**

Colonna doccia **T.O.W.E.R Meccanica**





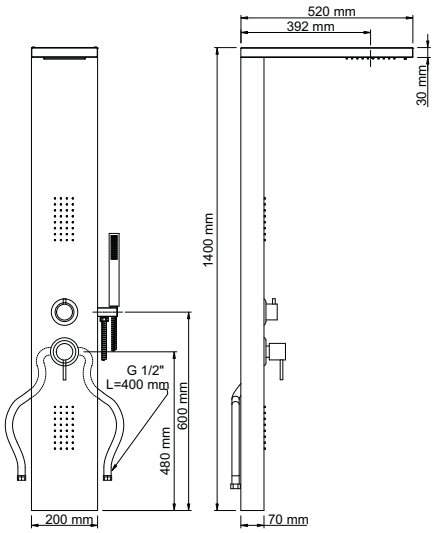

Colonna Doccia:
- In acciaio inox AISI 304 (Inox spazzolato)
- In alluminio (Bianco Matt o Nero Matt)

Caratteristiche:
Miscelatore monocomando **meccanico**
4 funzioni selezionabili tramite deviatore:
- Doccetta monogetto
- Soffione
- Effetto cascata
- 2 Getti orizzontali
- Flessibile Doccetta in acciaio inox doppia aggraffatura 1500 mm

Modello	Codice	Colore	Materiale	*Listino €*
T.O.W.E.R Meccanica Colonna multifunzione completa di miscelatore monocomando **meccanico**, soffione, cascata, doccetta a mano monogetto, 2 getti orizzontali, flessibile in acciaio inox doppia aggraffatura 1500mm.	VAS023	Inox spazzolato	Acciaio inox	**331,00**
	VAS027	Bianco Matt	Alluminio	**292,00**
	VAS034	Nero Matt	Alluminio	**292,00**

Colonna doccia **S.L.I.M Meccanica** in Acciaio inox

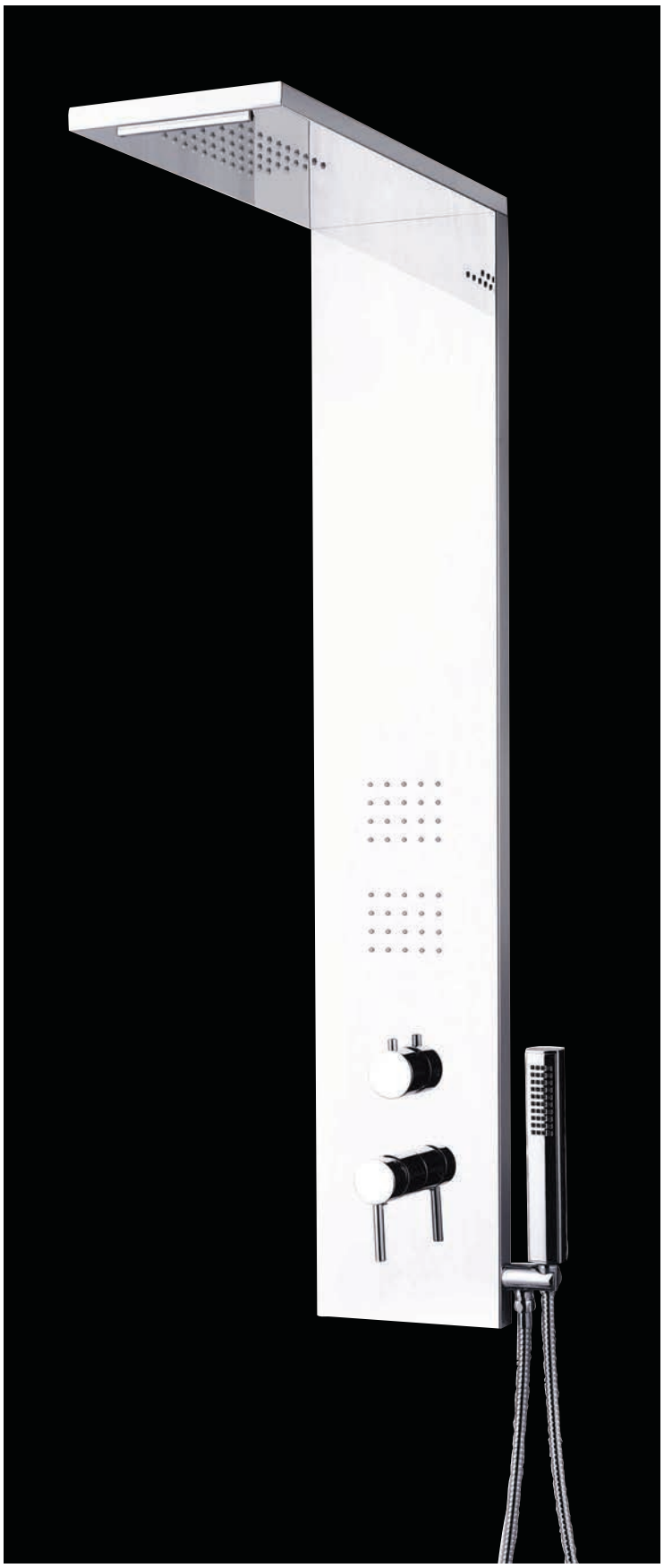

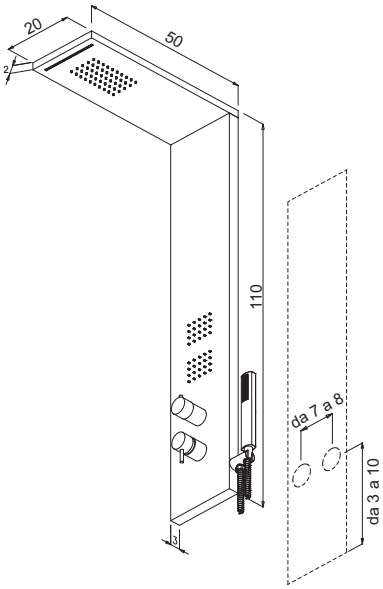



Colonna Doccia:
- In acciaio inox AISI 304

Caratteristiche:
Miscelatore monocomando **meccanico**
4 funzioni selezionabili tramite deviatore:
- Doccetta monogetto
- Soffione
- Effetto cascata
- 2 Getti orizzontali
- Flessibile Doccetta in acciaio inox doppia aggraffatura 1500 mm

Modello	Codice	Colore	*Listino €*
S.L.I.M Meccanica Colonna multifunzione in **acciaio inox AISI 304** spessore corpo **di soli 3 cm**, completa di miscelatore monocomando **meccanico**, soffione, cascata, doccetta a mano monogetto, 2 getti orizzontali, flessibile in acciaio inox doppia aggraffatura 1500mm.	VAS053	Cromo lucido	**360,00**
	VAS059	Inox spazzolato	**360,00**

Colonna doccia **S.L.I.M Meccanica** in alluminio



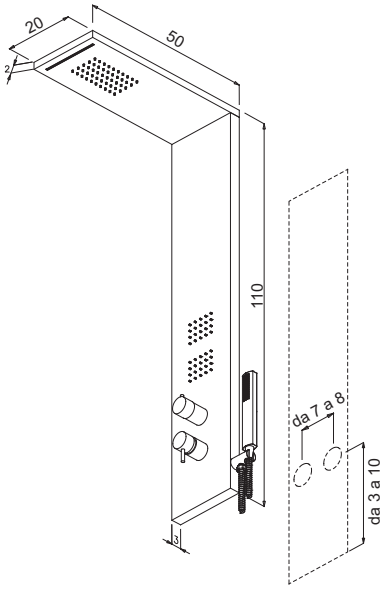

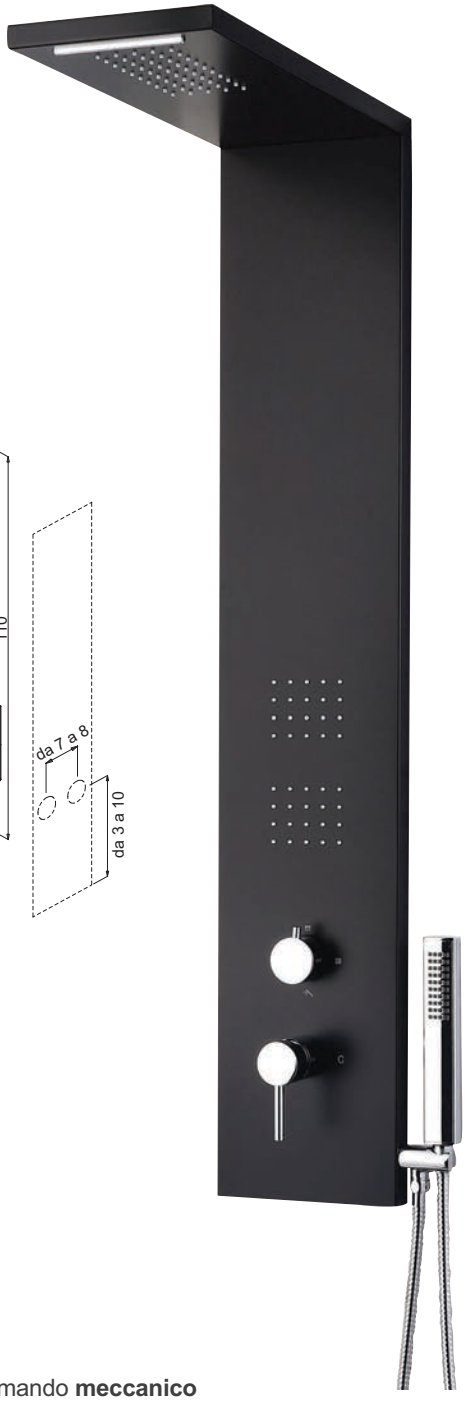

Colonna Doccia:
- In alluminio

Caratteristiche:
Miscelatore monocomando **meccanico**
4 funzioni selezionabili tramite deviatore:
- Doccetta monogetto
- Soffione
- Effetto cascata
- 2 Getti orizzontali
- Flessibile Doccetta in acciaio inox doppia aggraffatura 1500 mm

Modello	Codice	Colore	*Listino €*
S.L.I.M Meccanica Colonna multifunzione in **Alluminio** spessore corpo **di soli 3 cm**, completa di miscelatore monocomando **meccanico**, soffione, cascata, doccetta a mano monogetto, 2 getti orizzontali, flessibile in acciaio inox doppia aggraffatura 1500mm.	VAS063	Bianco Matt	**360,00**
	VAS072	Nero Matt	**360,00**

Colonna doccia **L.O.R.E.N termostatica** in **acciaio inox lucido**



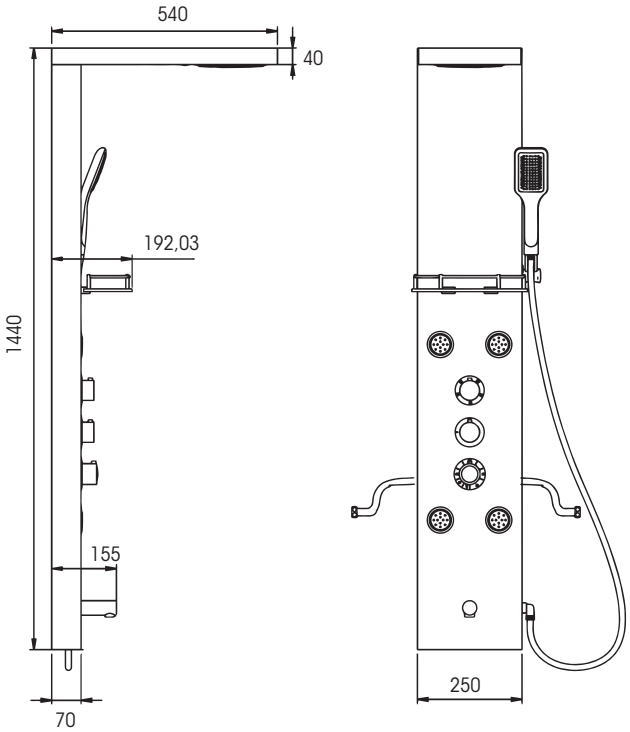

Colonna Doccia:
in acciaio inox AISI 304 lucido

Caratteristiche:
Miscelatore monocomando **Termostatico**
5 funzioni selezionabili tramite deviatore:
- Doccetta monogetto
- Soffione
- Effetto cascata
- 4 Getti orizzontali
- Bocca erogazione acqua
- Flessibile Doccetta in acciaio inox doppia aggraffatura 1500 mm

Modello	Codice	Colore	*Listino €*
L.O.R.E.N Termostatica Colonna multifunzione in acciaio inox **lucido** completa di miscelatore monocomando **termostatico**, soffione, cascata, doccetta a mano monogetto, 4 getti orizzontali, bocca erogazione acqua verticale, ripiano, flessibile in acciaio inox doppia aggraffatura 1500mm.	VAS177	Inox Lucido	**588,00**

Colonna doccia **E.RI.KA termostatica** in **acciaio inox lucido**



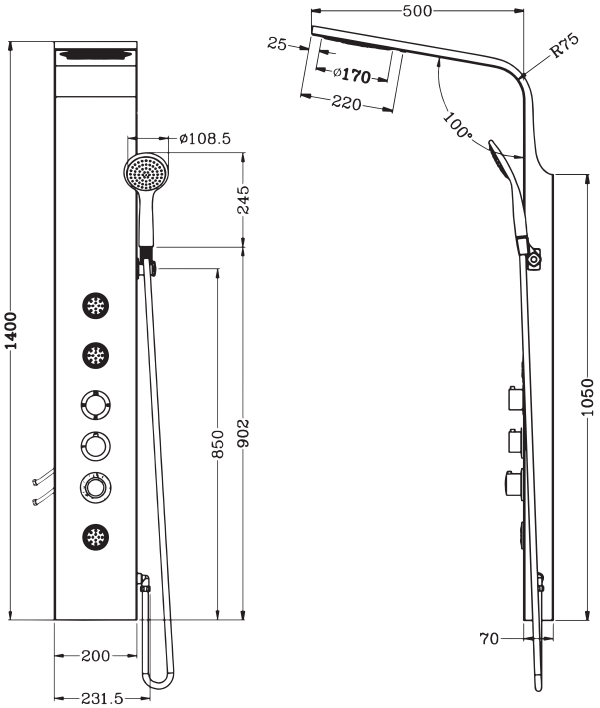



Colonna Doccia:
in acciaio inox AISI 304 lucido

Caratteristiche:
Miscelatore monocomando **Termostatico**
4 funzioni selezionabili tramite deviatore:
- Doccetta monogetto
- Soffione
- Effetto cascata
- 3 Getti orizzontali
- Flessibile Doccetta in acciaio inox doppia aggraffatura 1500 mm

Modello	Codice	Colore	*Listino €*
E.RI.KA Termostatica Colonna multifunzione in acciaio inox lucido completa di miscelatore monocomando **termostatico**, soffione, cascata, doccetta a mano monogetto, 3 getti orizzontali , flessibile in acciaio inox doppia aggraffatura 1500mm.	VAS169	Inox Lucido	**588,00**

Colonna doccia **ELLE meccanica** in **acciaio inox lucido**





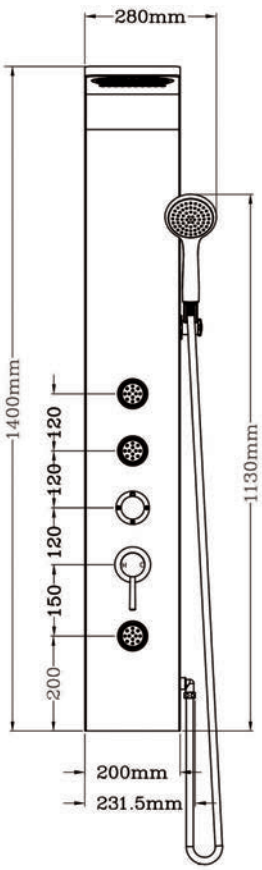

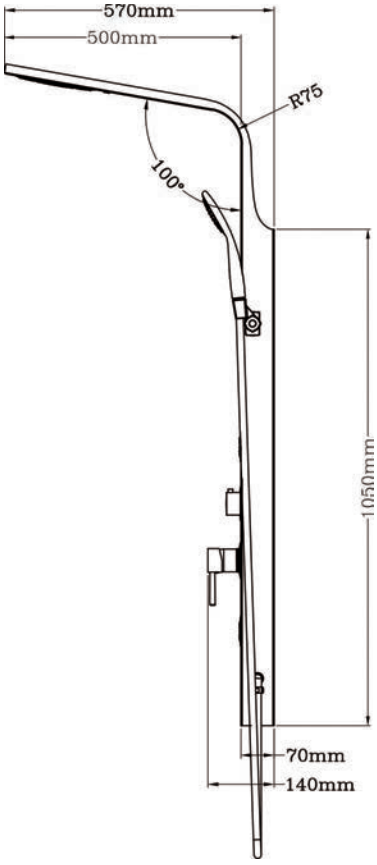

Colonna Doccia:
in acciaio inox AISI 304 lucido

Caratteristiche:
Miscelatore monocomando **Termostatico**
4 funzioni selezionabili tramite deviatore:
- Doccetta monogetto
- Soffione
- Effetto cascata
- 3 Getti orizzontali
- Flessibile Doccetta in acciaio inox doppia aggraffatura 1500 mm

Modello	Codice	Colore	*Listino €*
ELLE Meccanica Colonna multifunzione in acciaio inox lucido completa di miscelatore monocomando **meccanico**, soffione, cascata, doccetta a mano monogetto, 3 getti orizzontali , flessibile in acciaio inox doppia aggraffatura 1500mm.	VAS250	Inox Lucido	**473,00**

Colonna doccia **SKIN meccanica** in **acciaio inox lucido**



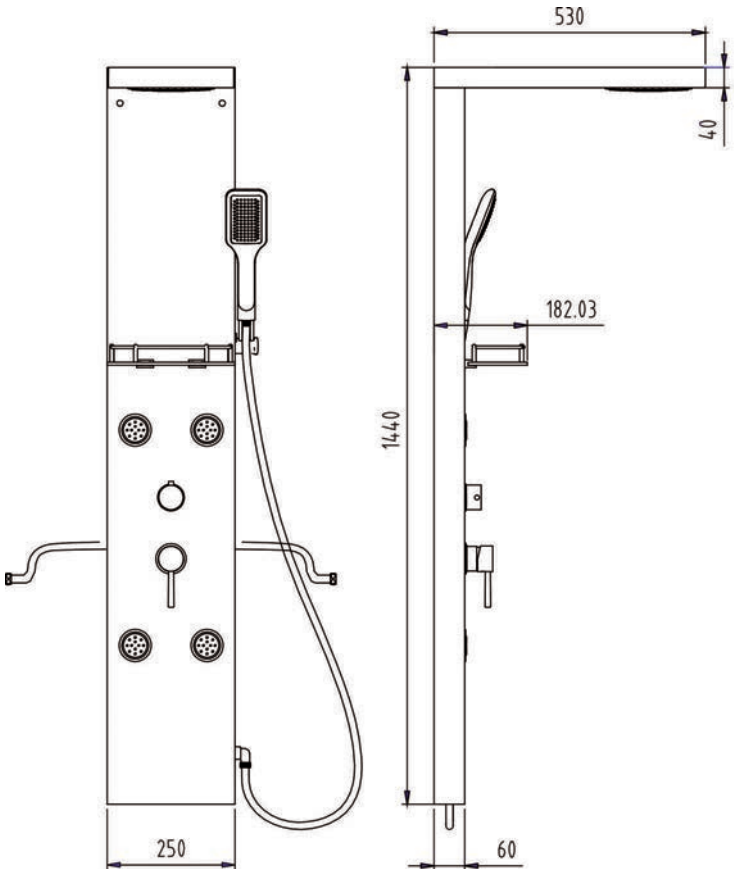



Colonna Doccia:
in acciaio inox AISI 304 lucido

Caratteristiche:
Miscelatore monocomando **meccanico**
4 funzioni selezionabili tramite deviatore:
- Doccetta a mano 1 getto
- Soffione
- Effetto cascata
- 4 Getti orizzontali

Flessibile Doccetta:
in acciaio inox doppia aggraffatura
1500 mm

Modello	Codice	Colore	*Listino €*
SKIN Meccanica Colonna multifunzione in acciaio inox lucido completa di miscelatore monocomando **meccanico**, soffione, cascata, doccetta a mano monogetto, 4 getti orizzontali, ripiano, flessibile in acciaio inox doppia aggraffatura 1500mm.	VAS251	Inox Lucido	**510,00**

Colonna doccia **U.R.B.A.N meccanica** in **ABS**



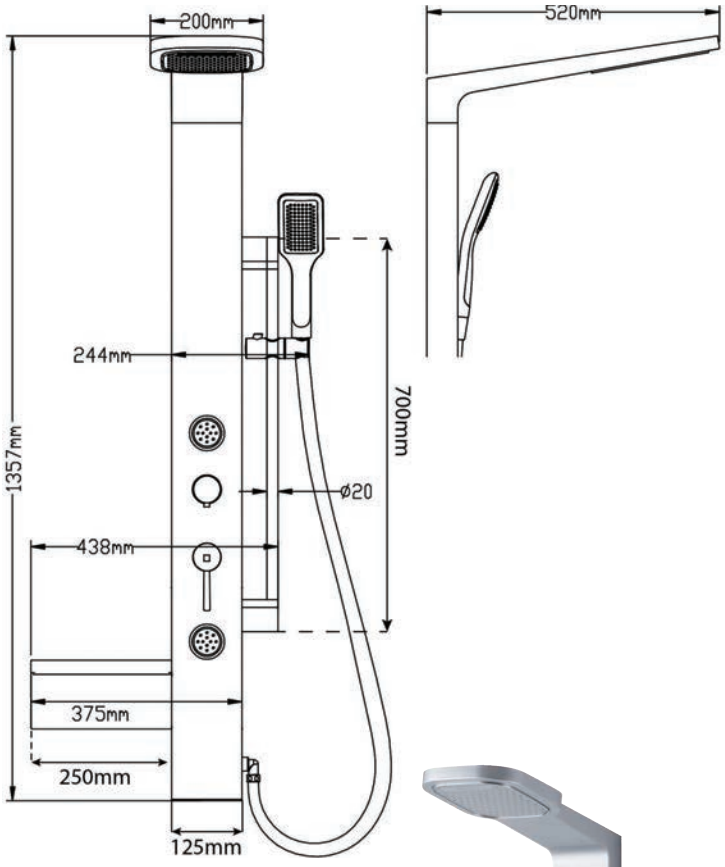

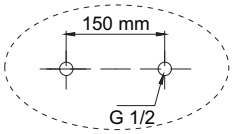



Colonna Doccia:
in ABS Bianco oppure Silver

Caratteristiche:
Miscelatore monocomando **meccanico**
4 funzioni selezionabili tramite deviatore:
- Doccetta cromo lucido su asta saliscendi
- Soffione
- Effetto cascata
- 2 Getti orizzontali
- Flessibile Doccetta in acciaio inox doppia aggraffatura 1500 mm

Modello	Codice	Colore	*Listino €*
U.R.B.A.N Meccanica Colonna multifunzione in ABS completa di miscelatore monocomando **meccanico**, soffione, cascata, doccetta monogetto su asta saliscendi, 2 getti orizzontali, ripiano porta oggetti, flessibile in acciaio inox doppia aggraffatura 1500mm.	VAS253	Bianco	**360,00**
	VAS254	Silver	**380,00**

Set doccia **VENUS meccanico** in **acciaio inox lucido**



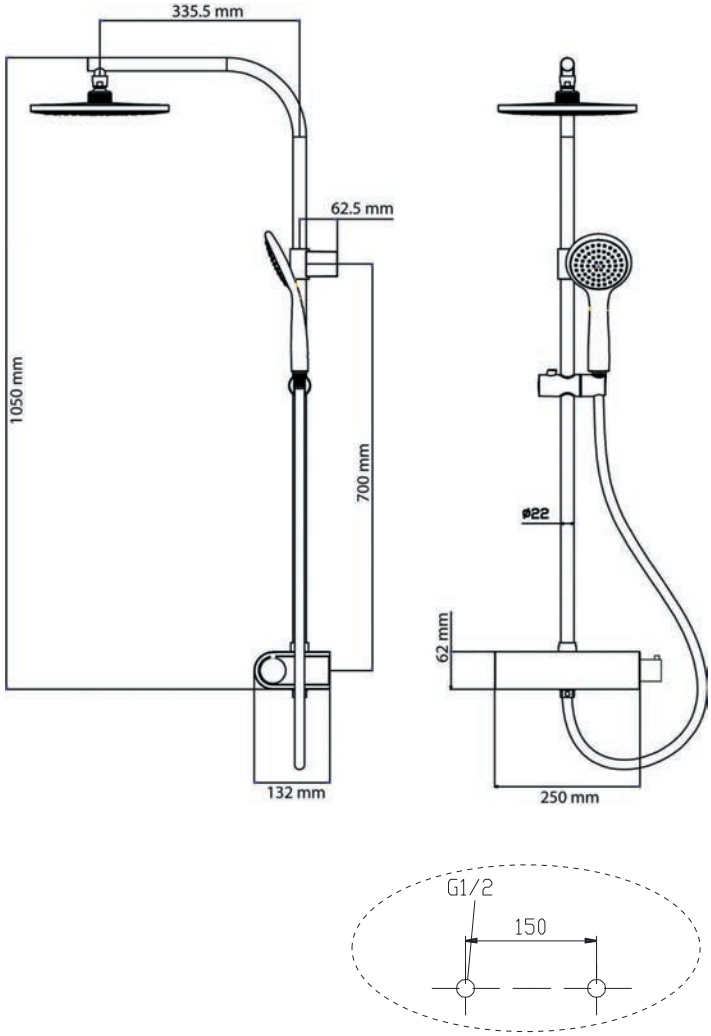

Set Doccia:
in acciaio inox AISI 304 lucido

Caratteristiche:
Esterno doccia **meccanico**
2 funzioni selezionabili tramite Pulsanti:
- Doccetta a mano 1 getto
- Soffione
- Flessibile Doccetta in acciaio inox doppia aggraffatura 1500 mm

Modello	Codice	Colore	*Listino €*
VENUS Meccanico Set doccia in acciaio inox lucido completo di esterno doccia **meccanico**, soffione tondo in acciaio DM 200 mm, doccetta a mano monogetto, flessibile in acciaio inox doppia aggraffatura 1500mm.	VAS164	Inox Lucido	**255,00**

Colonna doccia **MANHATTAN** meccanica

METAFORM®





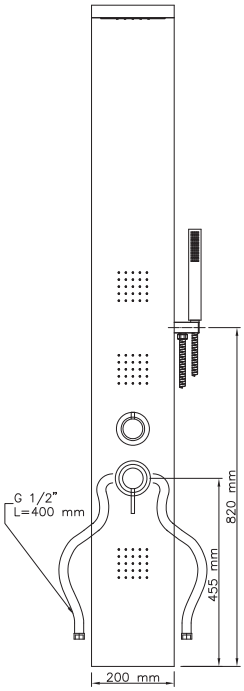

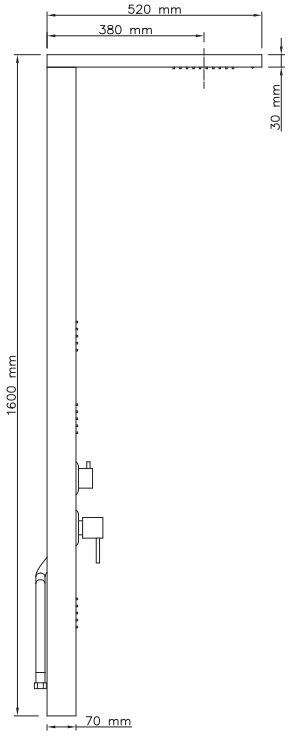

Colonna Doccia:
Colore Inox satinato -in acciaio inox AISI 304 satinato
Colore Bianco e Nero opaco -in alluminio verniciato

Caratteristiche:
Miscelatore monocomando meccanico
4 funzioni selezionabili:
- Doccetta a mano 1 getto anticalcare
- Soffione
- Effetto cascata
- Getti orizzontali “Massage”
- Flessibiel in acciaio inox doppia aggraffatura estensibile 150÷200 cm

Modello	Codice	Colore	Materiale	*Listino €*
MANHATTAN Colonna multifunzione completa di soffione, miscelatore **monocomando meccanico**, doccetta a mano, effetto cascata, getto orizzontale "Massage" , flessibile in acciaio inox doppia aggraffatura.	VAS012	Inox satinato	Acciaio Inox AISI 304	**380,00**
	VAS275	Bianco opaco	Alluminio	**284,00**
	VAS276	Nero opaco	Alluminio	**284,00**

Colonna doccia **CITY** meccanica in acciaio inox Satinato



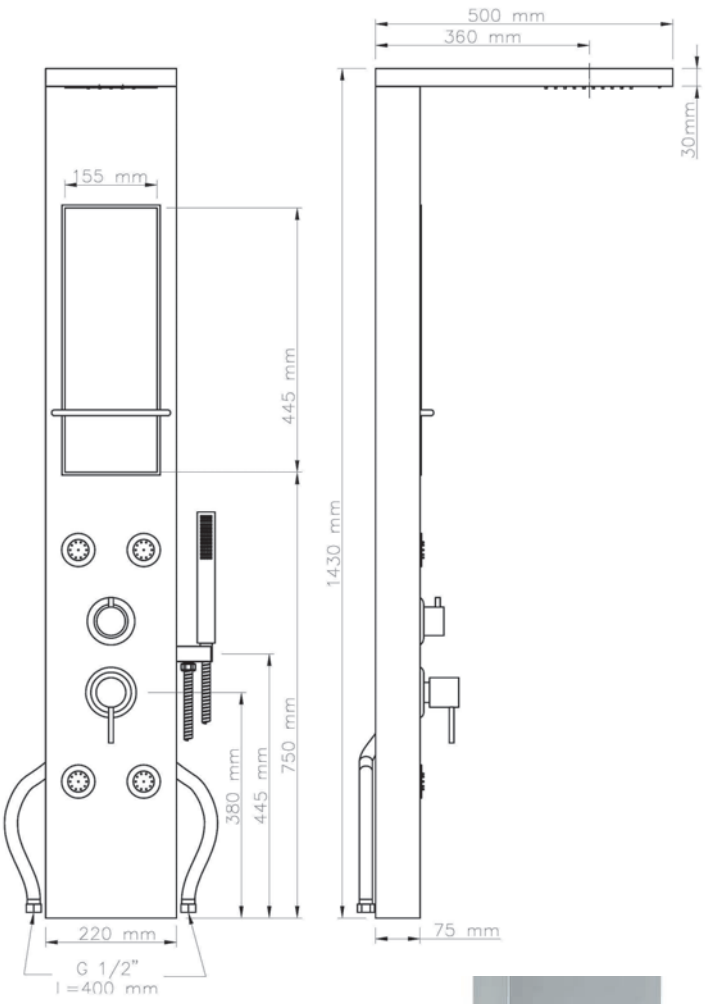

Colonna Doccia:
in acciaio inox 18/10 satinato

Caratteristiche:
Ampio vano per shampo e bagnoschiuma
dotato di Specchio per igiene personale
Miscelatore monocomando meccanico
4 funzioni selezionabili:
- Doccetta a mano 1 getto anticalcare
- Soffione
- Effetto cascata
- Getti orizzontali “Massage”

Flessibile Doccetta:
in acciaio inox doppia aggraffatura
estensibile 150÷200 cm



Modello	Codice	Colore	*Listino €*
CITY Colonna multifunzione in acciaio inox satinato completa di soffione, miscelatore monocomando meccanico, doccetta a mano, effetto cascata, getti orizzontali "Massage" , flessibile in acciaio inox doppia aggraffatura.	VAS168	Inox Satinato	**386,00**

Colonna doccia **BROADWAY** meccanica in acciaio inox lucido

METAFORM®



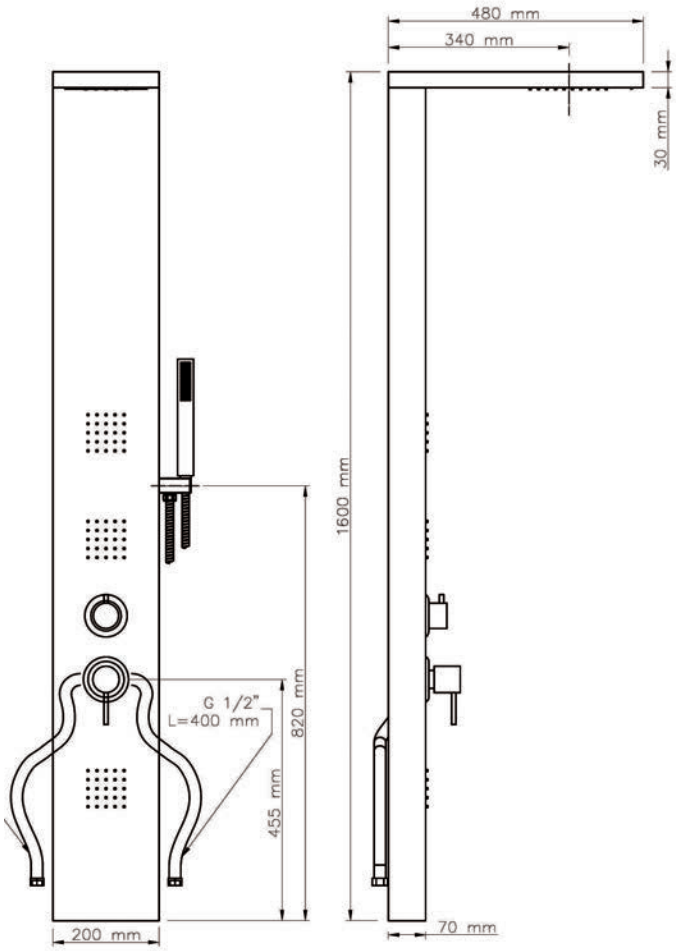

Colonna Doccia:
in acciaio inox AISI 304 lucidato

Caratteristiche:
Miscelatore monocomando meccanico
4 funzioni selezionabili:
- Doccetta a mano 1 getto anticalcare
- Soffione
- Effetto cascata
- Getti orizzontali “Massage”

Flessibile Doccetta:
in acciaio inox doppia aggraffatura
estensibile 150÷200 cm

Modello	Codice	Colore	*Listino €*
BROADWAY Colonna multifunzione in acciaio inox lucidato completa di soffione, miscelatore monocomando meccanico, doccetta a mano, effetto cascata, getto orizzontale "Massage" , flessibile in acciaio inox doppia aggraffatura.	VAS165	Inox Lucido	**386,00**

Colonna doccia **SHINE** meccanica in acciaio inox satinato

METAFORM®



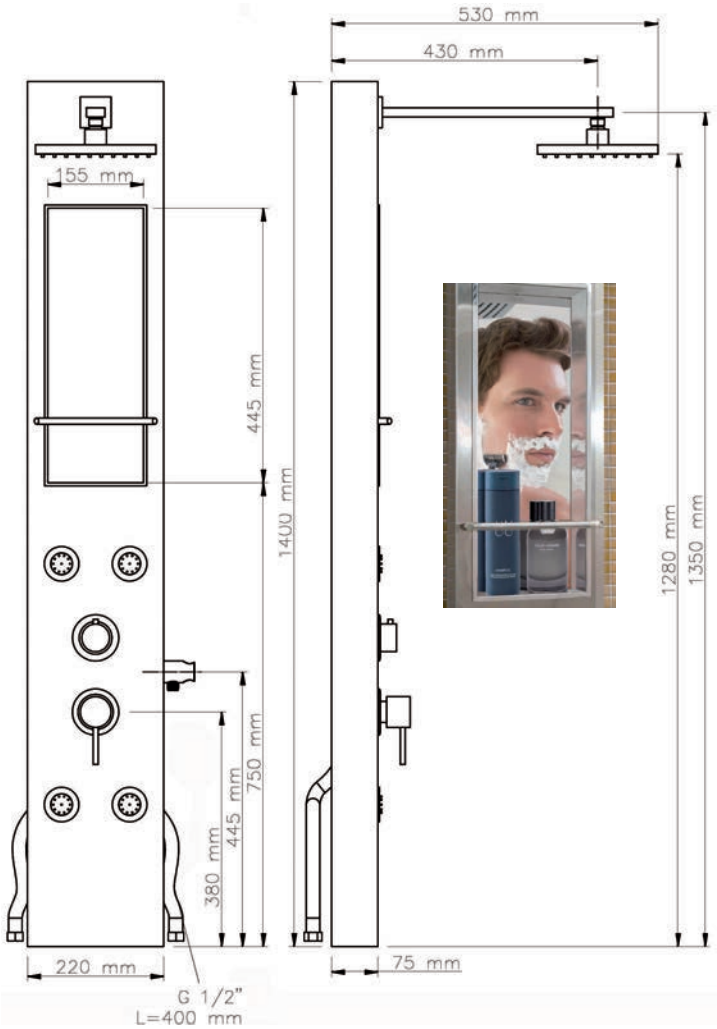

Colonna Doccia:
in acciaio inox AISI 304 satinato

Caratteristiche:
Ampio vano per shampo e bagnoschiuma
dotato di Specchio per igiene personale
Miscelatore monocomando meccanico
3 funzioni selezionabili:
- Doccetta a mano 1 getto anticalcare
- Soffione
- Getto orizzontale “Massage”

Flessibile Doccetta:
in acciaio inox doppia aggraffatura
estensibile 150÷200 cm

Modello	Codice	Colore	*Listino €*
SHINE Colonna multifunzione in acciaio inox satinato completa di soffione, miscelatore monocomando meccanico, doccetta a mano, getto orizzontale "Massage" , flessibile in acciaio inox doppia aggraffatura.	VAS166	Inox Satinato	**380,00**

Colonna doccia **ELIZABETH** meccanica in acciaio inox lucido

METAFORM®



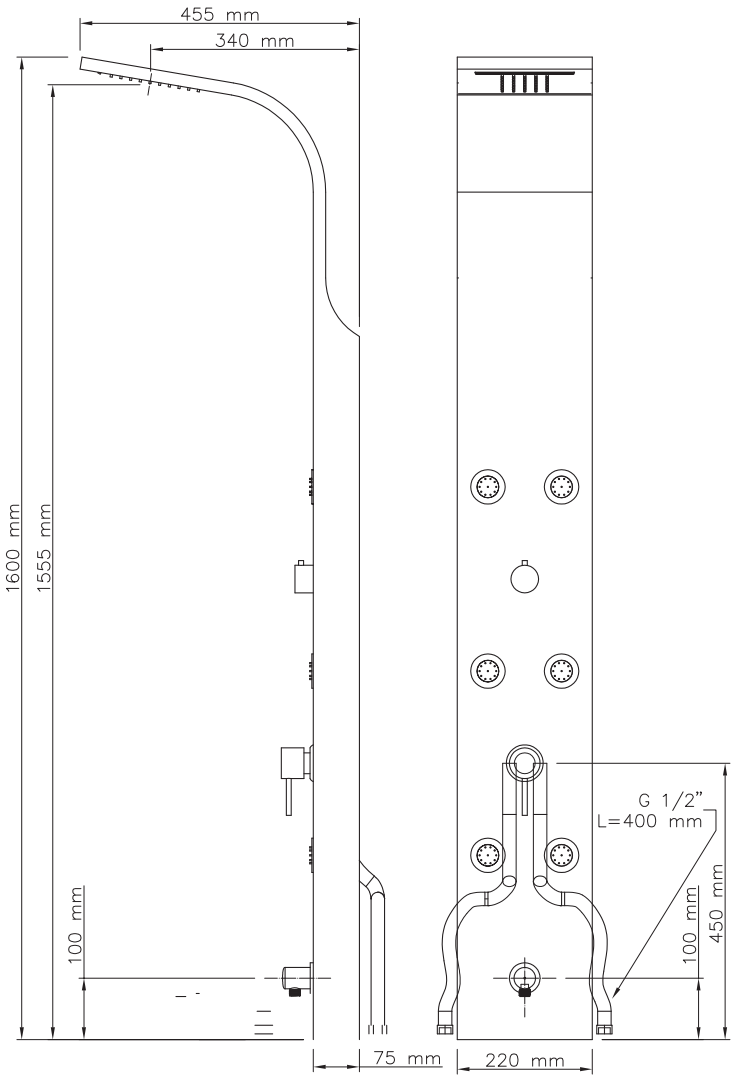



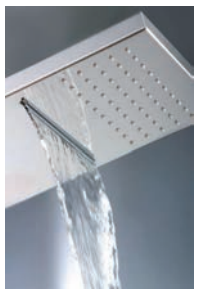

Colonna Doccia:
in acciaio inox AISI 304lucidato

Caratteristiche:
Miscelatore monocomando meccanico
4 funzioni selezionabili:
- Doccetta a mano 1 getto anticalcare
- Soffione
- Effetto cascata
- Getti orizzontali “Massage”

Flessibile Doccetta:
in acciaio inox doppia aggraffatura estensibile 150÷200 cm

Modello	Codice	Colore	*Listino €*
ELIZABETH Colonna multifunzione in acciaio inox AISI 304 completa di soffione, miscelatore monocomando meccanico, doccetta a mano, effetto cascata, getto orizzontale "Massage" , flessibile in acciaio inox doppia aggraffatura.	VAS073	Inox Lucido	**435,00**

Colonna doccia **VICTORIA LED** meccanica inox lucido

METAFORM®



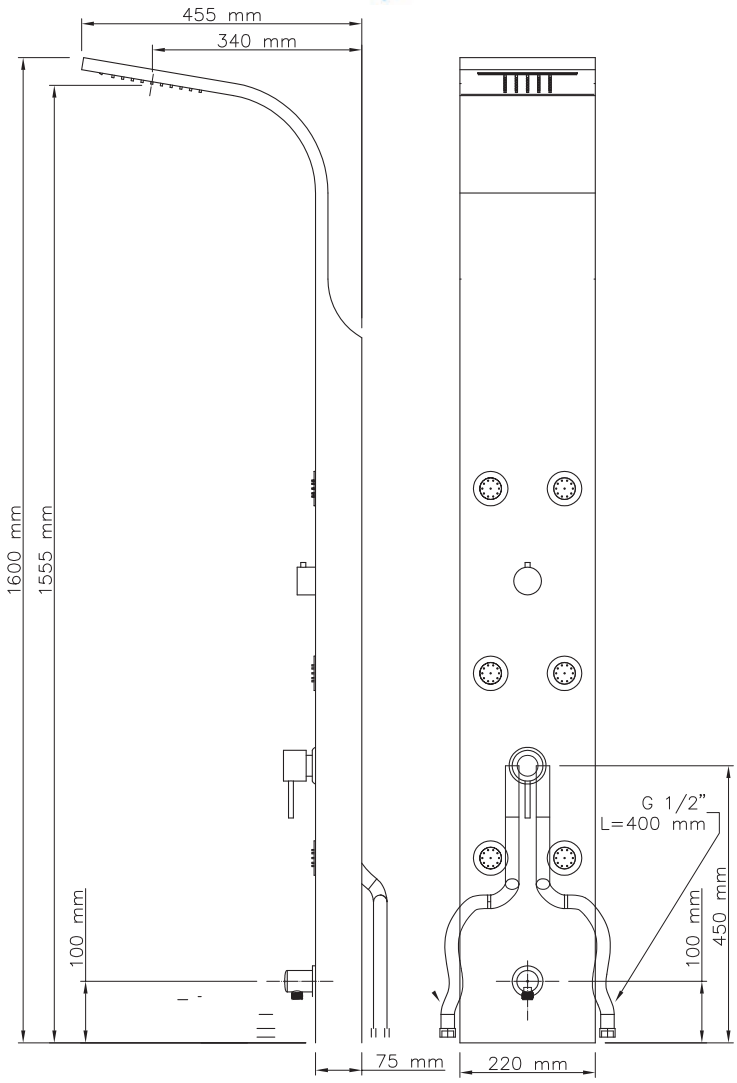

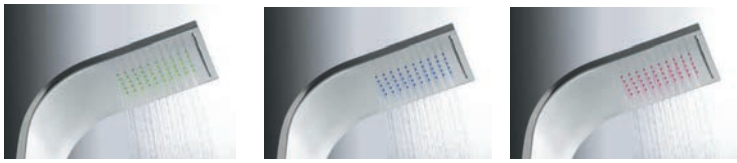

Colonna Doccia:
in acciaio inox AISI 304 lucidato

Caratteristiche:
Miscelatore monocomando meccanico
4 funzioni selezionabili:
- Doccetta a mano 1 getto anticalcare
- Soffione a **led** senza pile: **variazione di colore attivata dalla pressione dell'acqua e dalla temperatura (verde sotto i 32°- blu tra 33 e 41°- rosso sopra i 42°)**
- Soffione effetto cascata
- Getti orizzontali "Massage"

Flessibile Doccetta:
in acciaio inox doppia aggraffatura
estensibile 150÷200 cm

Modello	Codice	Colore	*Listino €*
VICTORIA LED Colonna multifunzione in acciaio inox AISI 304 completa di **soffione led**, miscelatore monocomando meccanico, doccetta a mano, effetto cascata, getto orizzontale "Massage" , flessibile in acciaio inox doppia aggraffatura.	VAS145	Inox Lucido	**470,00**

Colonna doccia **NILO** meccanica in alluminio verniciato

METAFORM®



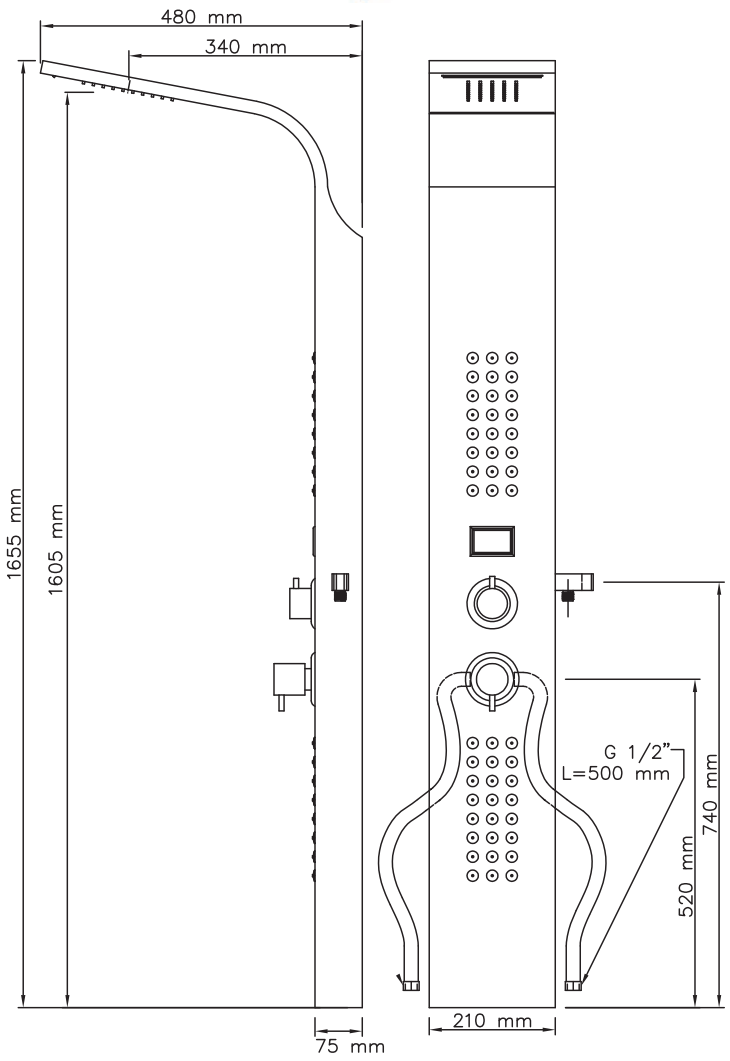



Colonna Doccia:
in alluminio verniciato bianco

Caratteristiche:
Miscelatore monocomando meccanico
4 funzioni selezionabili:
- Doccetta a mano 1 getto anticalcare
- Soffione
- Effetto cascata
- Getto orizzontale “Massage”

Flessibile Doccetta:
in acciaio inox doppia aggraffatura
estensibile 150÷200 cm

Modello	Codice	Colore	*Listino €*
NILO Colonna multifunzione in alluminio verniciato, completa di soffione, miscelatore monocomando meccanico, doccetta a mano , effetto cascata, getto orizzontale "Massage" , flessibile in acciaio inox doppia aggraffatura.	VAS124	Bianco	**519,00**

Colonna doccia **NIAGARA** meccanica in acciaio inox lucido

METAFORM®



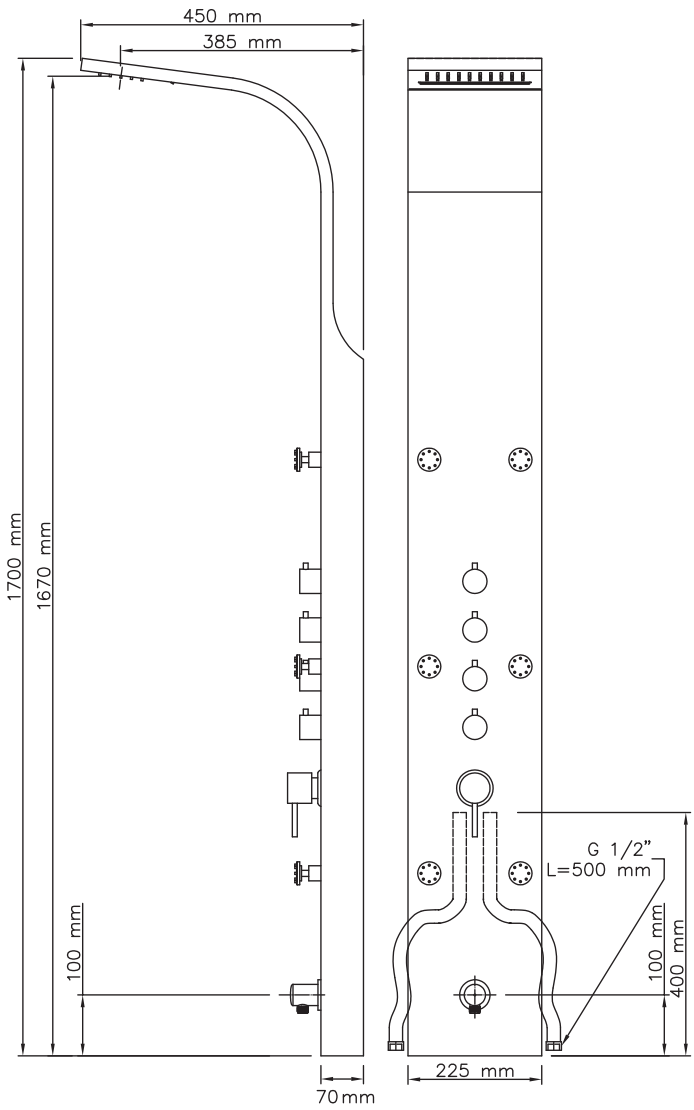

Colonna Doccia:
in acciaio inox lucidato AISI 304

Caratteristiche:
Miscelatore monocomando meccanico
4 funzioni selezionabili:
- Doccetta a mano 1 getto anticalcare
- Soffione
- Effetto cascata
- 4 Getti orizzontali “Massage”

Flessibile Doccetta:
in acciaio inox doppia aggraffatura estensibile 150÷200 cm



Modello	Codice	Colore	*Listino €*
NIAGARA Colonna multifunzione in acciaio inox AISI 304, completa di soffione, miscelatore monocomando meccanico, doccetta a mano, effetto cascata, 4 getti orizzontali "Massage" , flessibile in acciaio inox doppia aggraffatura estensibile 150÷200 cm	VAS106	Inox Lucido	**519,00**

Colonna doccia **LOIRA** meccanica in acciaio inox satinato

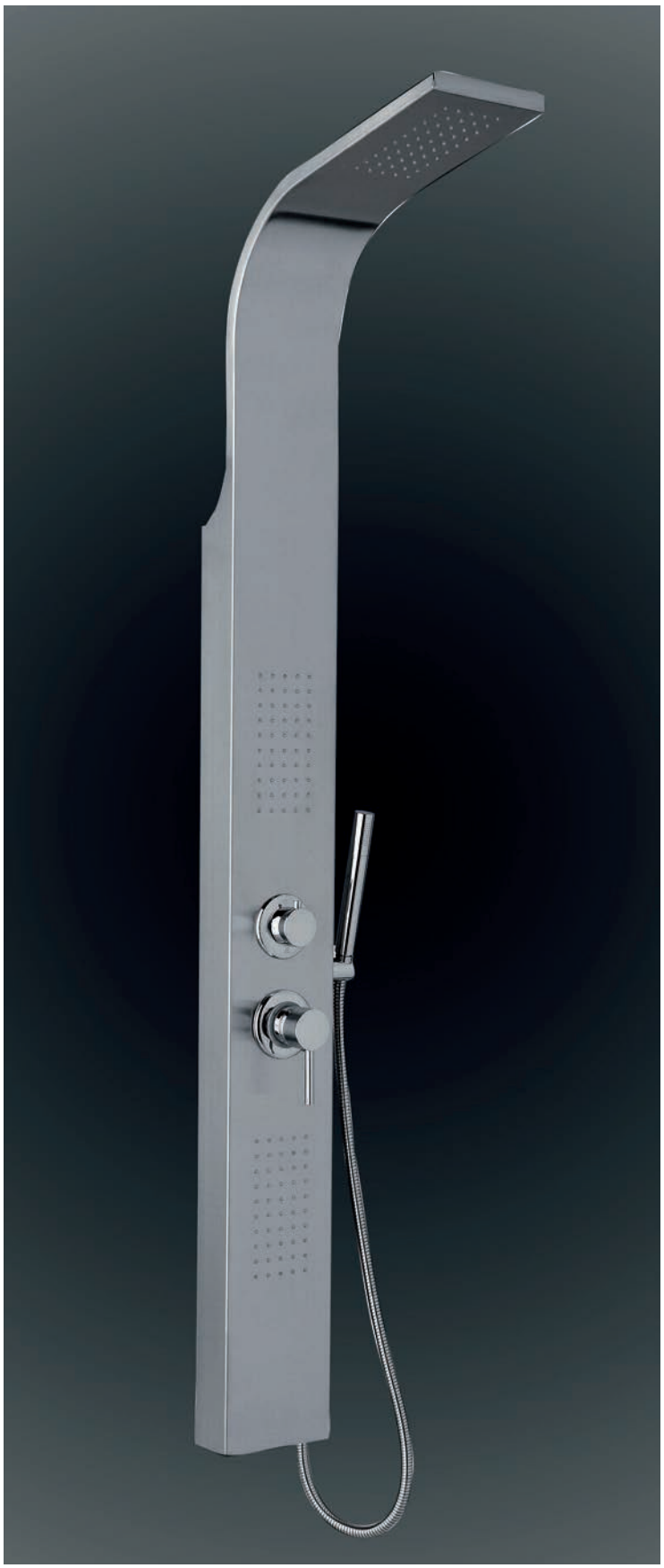

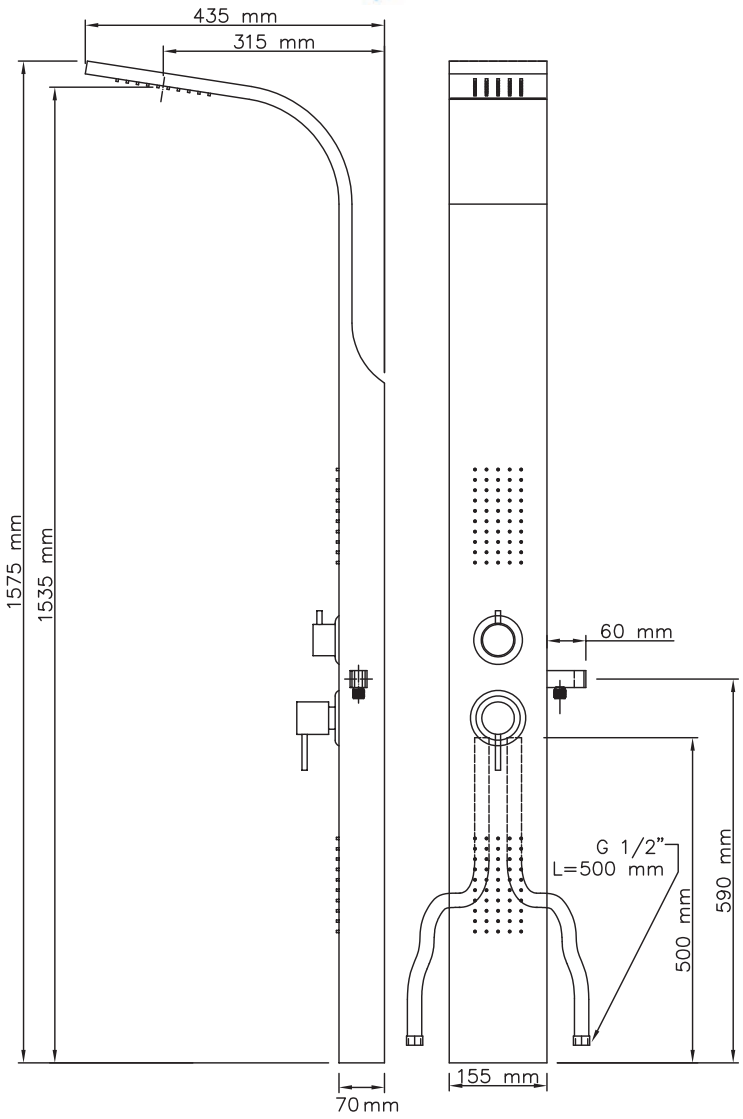

Colonna Doccia:
in acciaio inox satinato AISI 304

Caratteristiche:
Miscelatore monocomando meccanico
3 funzioni selezionabili:
- Doccetta a mano 1 getto anticalcare
- Soffione
- Getto orizzontale

Flessibile Doccetta:
in acciaio inox doppia aggraffatura
estensibile 150÷200 cm

Modello	Codice	Colore	*Listino €*
LOIRA Colonna multifunzione in acciaio inox AISI 304, completa di soffione, miscelatore monocomando meccanico, doccetta a mano, getto orizzontale "Massage", flessibile in acciaio inox doppia aggraffatura estensibile 150÷200 cm	VAS104	Inox Satinato	**340,00**

Colonna doccia **DANUBIO** meccanica in alluminio verniciato

METAFORM®



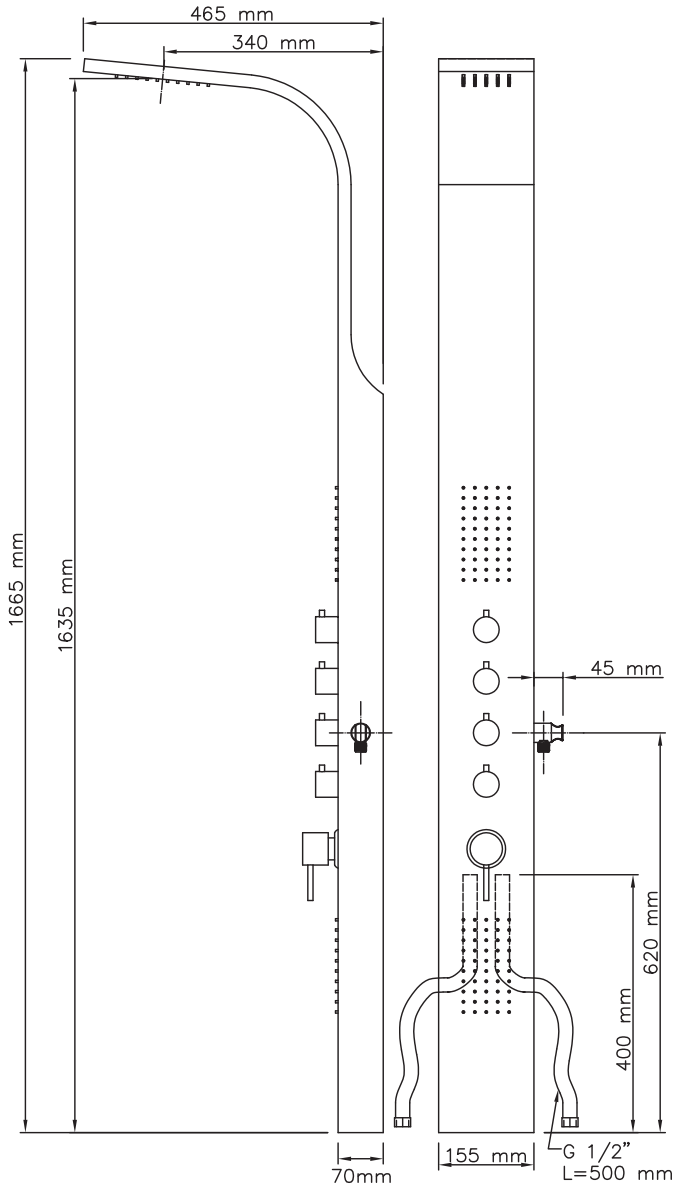

Colonna Doccia:
in alluminio verniciato nero

Caratteristiche:
Miscelatore monocomando meccanico
3 funzioni selezionabili:
- Doccetta a mano 1 getto anticalcare
- Soffione
- Getto orizzontale

Flessibile Doccetta:
in acciaio inox doppia aggraffatura
estensibile 150÷200 cm

Modello	Codice	Colore	*Listino €*
DANUBIO Colonna multifunzione in alluminio verniciato, completa di soffione, miscelatore monocomando meccanico, doccetta a mano, getto orizzontale "Massage" , flessibile in acciaio inox doppia aggraffatura estensibile 150÷200 cm	VAS102	Nero	**340,00**

Colonna doccia **CRYSTAL** meccanica in vetro e pvc

METAFORM®



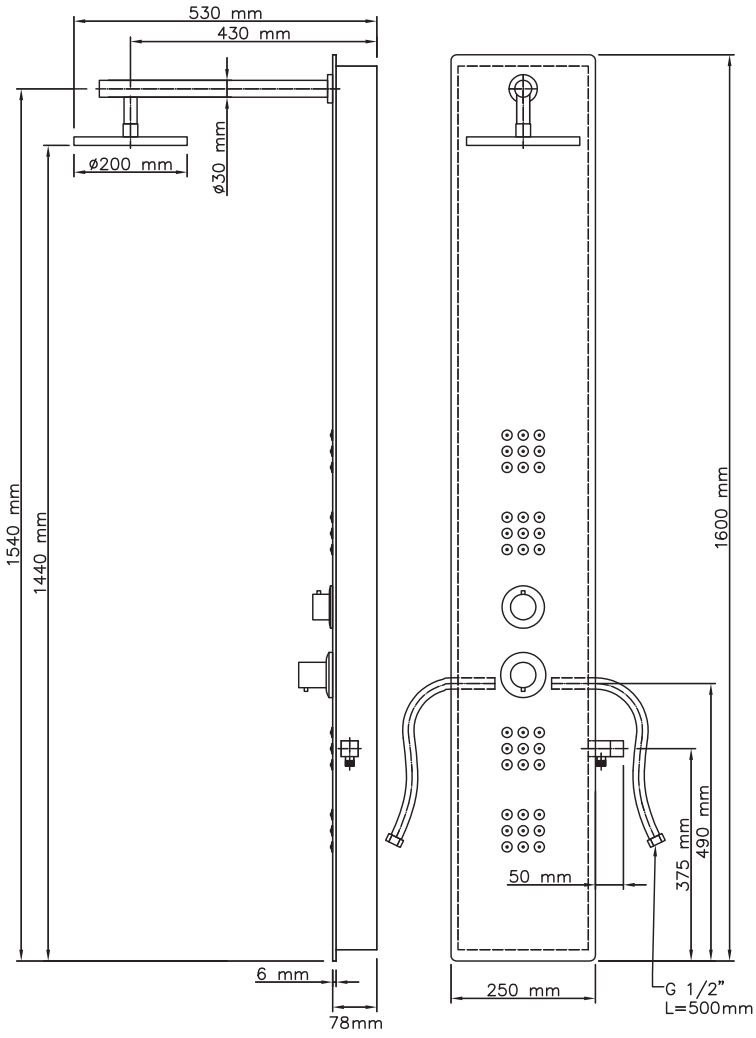

Colonna Doccia:
Struttura in PVC
Frontale in vetro temperato in 2 colori: bianco o nero

Caratteristiche:
Miscelatore monocomando meccanico
3 funzioni selezionabili:
- Doccetta a mano 1 getto anticalcare
- Soffione DM 20 cm
- Getto orizzontale

Flessibile Doccetta:
in acciaio inox doppia aggraffatura
estensibile 150÷200 cm

Modello	Codice	Colore	*Listino €*
CRYSTAL Colonna multifunzione con struttura in PVC e Frontale in vetro temperato in 5 colorazioni, completa di braccio in ottone, soffione in ABS Ø 20 cm, miscelatore monocomando meccanico, doccetta a mano, getto orizzontale "Massage" e flessibile in acciaio inox doppia aggraffatura estensibile 150÷200 cm	VAS075	Bianco	**447,00**
	VAS076	Nero	**490,00**

Colonna doccia **EASY meccanica in ABS**

METAFORM®



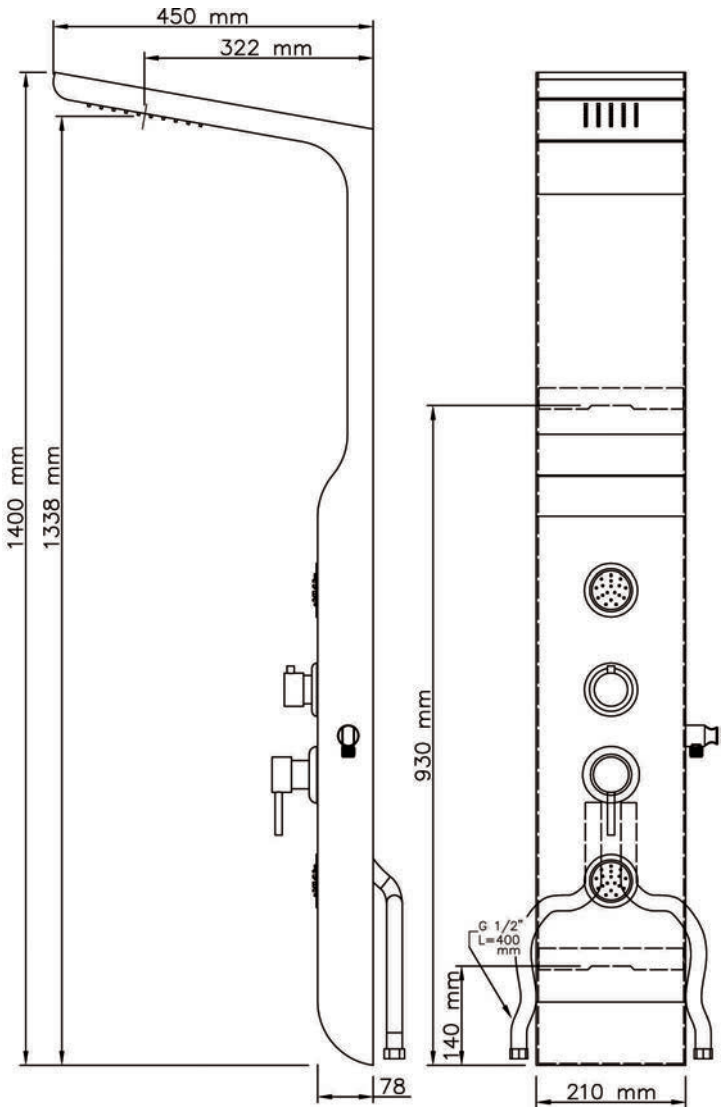

Colonna Doccia:
in ABS colore bianco

Caratteristiche:
Miscelatore monocomando meccanico
3 funzioni selezionabili:
- Doccetta a mano 1 getto
- Soffione
- Getti orizzontali

Flessibile Doccetta:
in acciaio inox doppia
aggraffatura 150 cm

Modello	Codice	Colore	*Listino €*
EASY Colonna multifunzione in ABS colore bianco, completa di soffione, miscelatore monocomando meccanico, doccetta a mano, getti orizzontali "Massage" , flessibile in acciaio inox doppia aggraffatura 150 cm.	VAS099	Bianco	**300,00**

Saliscendi per doccia

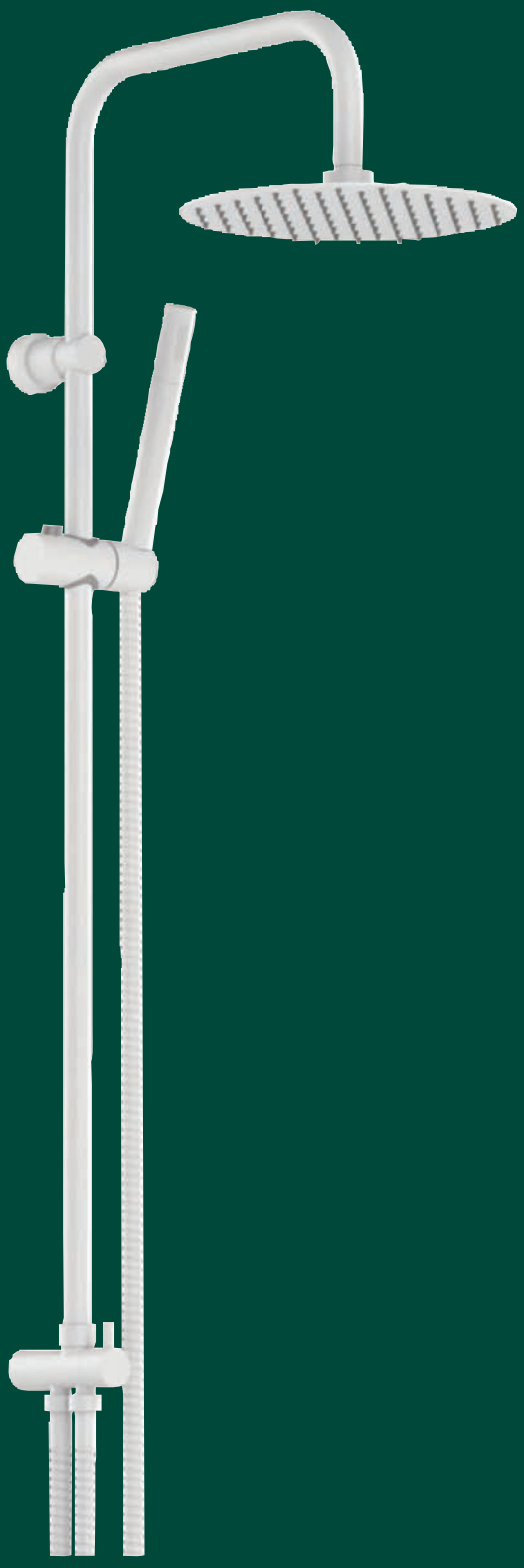



LIFE TONDO
Set doccia con asta saliscendi in acciaio inox con fissaggi regolabili , soffione in acciaio inox AISI 304 DM25cm, doccetta monogetto in ottone, flessibile acciaio inox 1500 mm e flessibile di raccordo da 500mm H. 103 cm

Codice	Colore	*Listino €*
ADO300	Bianco opaco	**499,00**
ADO301	Nero Opaco	**499,00**
ADO302	Nichel spazzolato opaco	**499,00**

Saliscendi per doccia

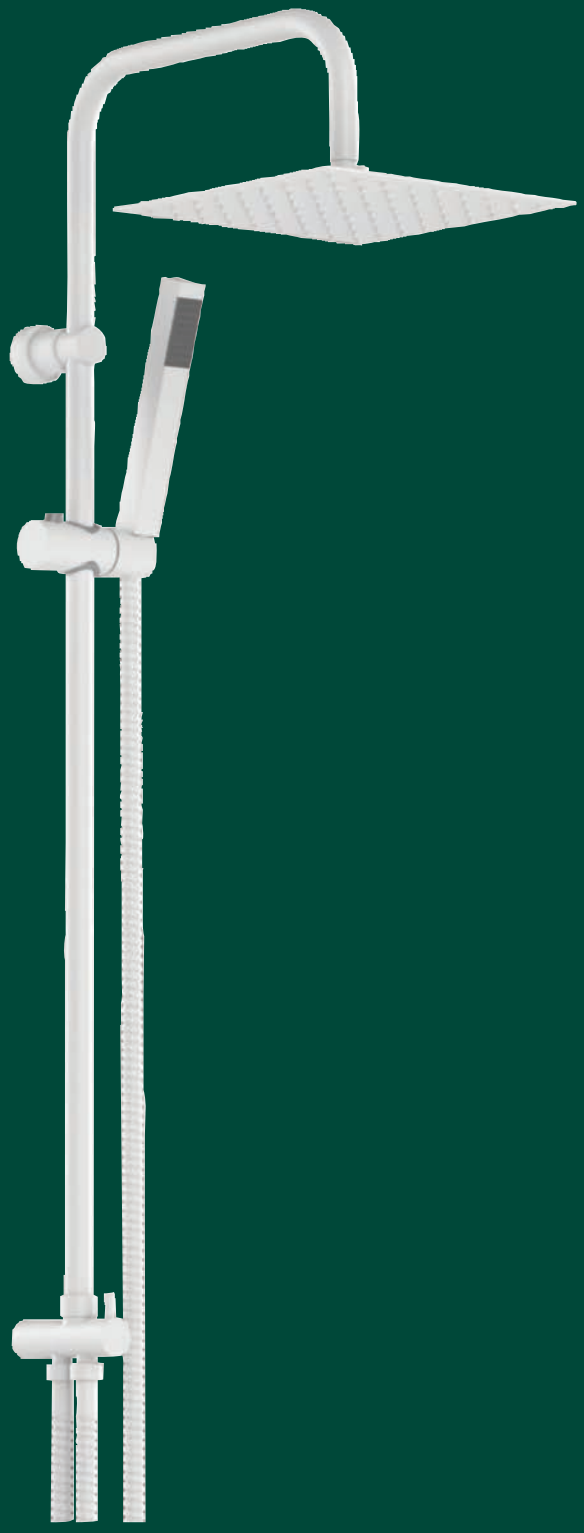



LIFE QUADRO
Set doccia con asta saliscendi in acciaio con fissaggi regolabili , soffione in acciaio inox AISI 304 25x25cm, doccetta monogetto in ottone, flessibile acciaio inox 1500 mm e flessibile di raccordo da 500mm H. 103 cm

Codice	Colore	*Listino €*
ADO303	Bianco opaco	**540,00**
ADO304	Nero Opaco	**540,00**
ADO305	Nichel spazzolato opaco	**540,00**

Saliscendi per doccia



T.I.M.E.
Set doccia con asta saliscendi in acciaio **cromato** telescopica **altezza regolabile 83-118 cm** con attacchi a muro interasse 71,2 cm, soffione in acciaio inox AISI 304 DM.25 cm monogetto anticalcare, doccetta monogetto in acciaio inox AISI 304, flessibile acciaio inox doppia aggraffatura 1500 mm, flessibile di raccordo da 500mm

Codice	Colore	*Listino €*
ADO407	Cromo	**162,00**



SM.A.RT
Set doccia con asta saliscendi in acciaio **cromato** telescopica a sezione quadrata, **altezza regolabile 80-118 cm** con attacchi a muro interasse 67,4 cm, soffione in acciaio inox AISI 304 25x25 cm monogetto anticalcare, doccetta monogetto in acciaio inox AISI 304, flessibile acciaio inox doppia aggraffatura 1500mm, flessibile di raccordo da 500mm in acciaio Cromo.

Codice	Colore	*Listino €*
ADO409	Cromo	**209,00**

Saliscendi per doccia

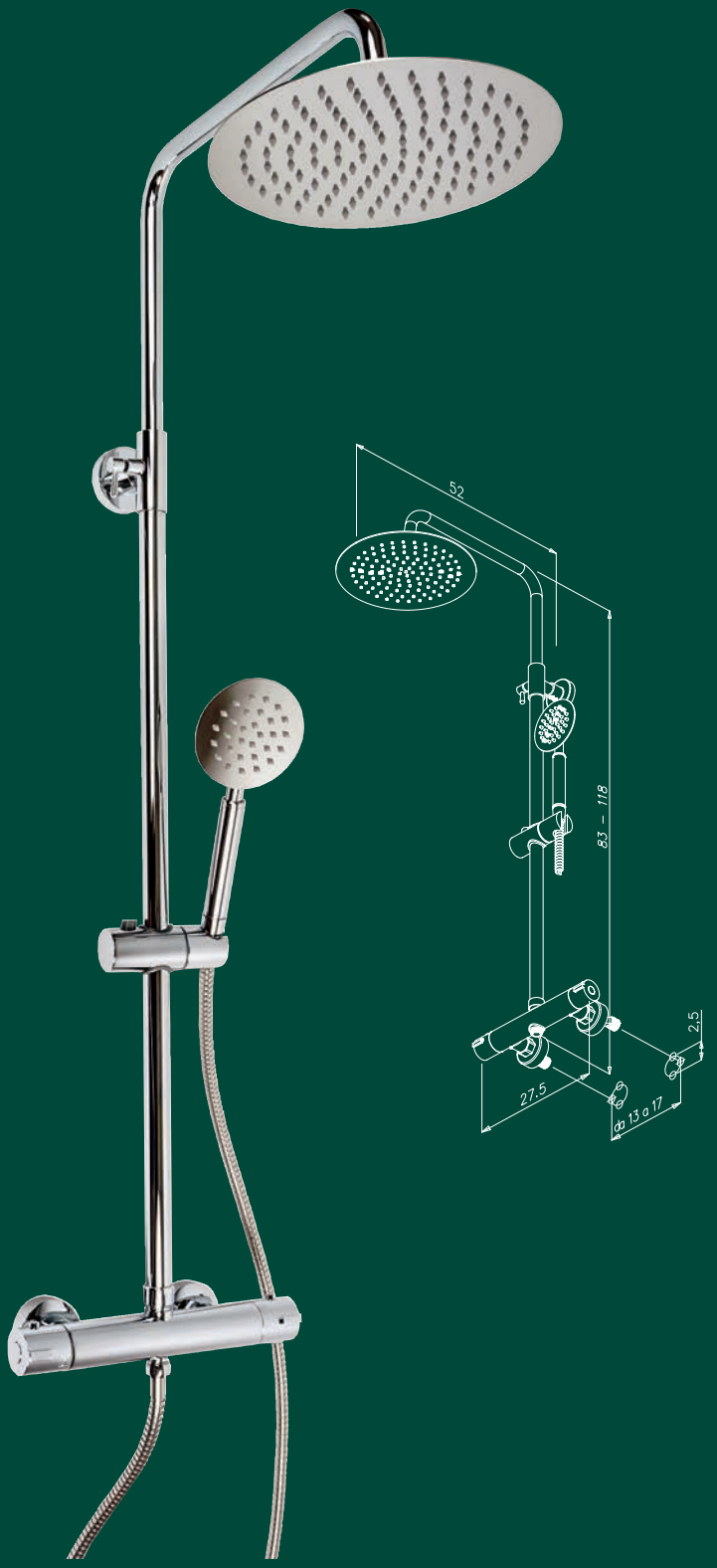

POSEIDON Plus - con Termostatico
Set doccia con asta saliscendi in acciaio cromato telescopica altezza regolabile 78-115cm con attacchi a muro interasse 73,5cm, completo di **miscelatore termostatico** esterno, soffione in acciaio inox AISI 304 Ø 25 cm monogetto anticalcare, doccetta monogetto in acciaio inox AISI 304, flessibile acciaio inox doppia aggraffatura 1500 mm

Codice	Colore	*Listino €*
ADO463	Cromo	**295,00**



VOYAGER
Set doccia con asta Saliscendi in acciaio inox con fissaggi regolabili 15-70cm, soffione ABS Ø 20cm monogetto anticalcare, doccetta ABS 3 getti anticalcare, flessibile acciaio inox 1500 mm, flessibile di raccordo da 500mm. H.97,5 cm

Codice	Colore	*Listino €*
ADO198	Cromo	**87,00**

Saliscendi per doccia



ANGEL Tondo - Con Termostatico
Set doccia con asta saliscendi in acciaio cromato con attacchi a muro regolabili, completo di **miscelatore termostatico** esterno, soffione in ABS Ø 23 cm monogetto anticalcare, doccetta a 3 getti in ABS, flessibile in PVC 1500 mm

Codice	Colore	*Listino €*
ADO091	Cromo	**195,00**



ANGEL LINEAR Quadro - Con Termostatico
Set doccia con asta saliscendi in acciaio cromato con attacchi a muro regolabili, completo di **miscelatore termostatico** esterno, soffione in ABS 23x23 cm monogetto anticalcare, doccetta monogetto in ABS, flessibile in PVC 1500 mm

Codice	Colore	*Listino €*
ADO120	Cromo	**210,00**

Saliscendi per doccia



SHUTTLE
Set doccia con asta saliscendi in acciaio inox con fissaggi regolabili 15-80cm, soffione ABS 20x20cm monogetto anticalcare, doccetta abs monogetto, flessibile acciaio inox 1500 mm, flessibile di raccordo da 500mm H. 107,5 cm

Codice	Colore	*Listino €*
ADO239	Cromo	**100,00**



SQUARE
Set doccia con asta saliscendi in acciaio cromato regolabile 25-85cm, soffione 1 getto anticalcare 25x25cm, doccetta monogetto, flessibile acciaio inox 1500 mm e flessibile di raccordo da 500mm H. 105 cm

Codice	Colore	*Listino €*
ADO037	Cromo	**121,00**

Saliscendi per doccia



ORION
Set doccia con asta Saliscendi in acciaio inox con fissaggi **regolabili** 15-80cm, soffione ABS 1 getto anticalcare Ø 25cm, doccetta ABS monogetto anticalcare, flessibile acciaio inox 1500 mm e flessibile di raccordo da 500mm. H.103 cm

Codice	Colore	*Listino €*
ADO230	Cromo	**121,00**



HADES
Set doccia con asta saliscendi Ø 23mm in acciaio verniciato **nero opaco telescopica** lunghezza regolabile 94,5-130 cm con attacchi a muro **regolabili** 20-80 cm, soffione in ABS Ø 23 cm monogetto anticalcare, doccetta a 3 getti in ABS, flessibile in PVC 1500 mm, flessibile di raccordo da 500mm.

Codice	Colore	*Listino €*
ADO435	Nero opaco	**224,00**

Saliscendi per doccia



FLOWER COLOR LINE
Set doccia con asta saliscendi in acciaio inox cromato H.106 cm con interasse regolabile da 150 a 900mm, nelle varianti Arancio, Verde acido, Blu e Lilla. Soffione 1 getto anticalcare Ø 20 cm, doccetta a 1 getto anticalcare, flessibile in acciaio inox da 1500 mm e flessibile di raccordo da 500 mm.

Codice	Colore	*Listino €*
ADO146	Arancio	**85,00**



ELIZABETH 1 getto
Saliscendi per doccia asta Ø18 mm in **ottone** con doccetta monogetto, flessibile 1500 mm

Codice	Colore	*Listino €*
ADO191	Cromo	**189,00**
ADO192	Ottone antico*	**488,00**

***N.B. Colore ottone antico disponibile su richiesta in 8 settimane**

Saliscendi per doccia



ELIZABETH
Set doccia con asta saliscendi in **ottone** telescopica, soffione 1 getto Ø 20 cm, doccetta a 1 getto, flessibile doppia aggraffatura.
Asta telescopica lunghezza variabile 105-138 cm

Codice	Colore	*Listino €*
ADO187	Cromo	**797,00**
ADO188	Ottone antico*	**1.180,00**

***N.B. Colore ottone antico disponibile su richiesta in 8 settimane**



QUADRA
Set doccia con asta saliscendi in ottone telescopica orientabile, soffione in ottone 250x250mm, doccetta a 1 getto, flessibili.
Asta telescopica lunghezza variabile 78-124 cm

Codice	Colore	*Listino €*
ADO153	Cromo	**623,00**

TEMPESTA

Saliscendi per doccia



New TEMPESTA DUO
Saliscendi per doccia, asta da 600 mm con doccetta anticalcare a 2 getti **senza portasapone,** flessibile relexaflex da 1500 mm

Codice	Colore	*Listino €*
ADO073	Cromo	**75,50**



New TEMPESTA TRIO
Saliscendi per doccia, asta da 600 mm con doccetta anticalcare a 3 getti **e portasapone,** flessibile relexaflex da 1500 mm

Codice	Colore	*Listino €*
ADO074	Cromo	**106,50**

Saliscendi per doccia



EUPHORIA 110 DUO
Saliscendi per doccia, asta da 600 mm con distanza tra i supporti **regolabile da 470-620 mm per adattamento a fori esistenti**, con doccetta anticalcare a 2 getti **e portasapone,** flessibile silverflex da 1750 mm con sistema antitorsione

Codice	Colore	*Listino €*
ADO219	Cromo	**145,00**



GUNSN SHOWER
Kit soffione e doccetta in ABS, un unico prodotto che garantisce 2 prestazioni: soffione e doccetta, che **risolve i problemi di chi ha un unico attacco dell'acqua in alto**. Completo di soffione a muro Ø 10 cm in ABS, doccetta ABS a 5 getti anticalcare, flessibile acciaio inox 1500 mm e **deviatore** meccanico.

Codice	Colore	*Listino €*
ADO251	Cromo	**37,50**

Saliscendi per doccia

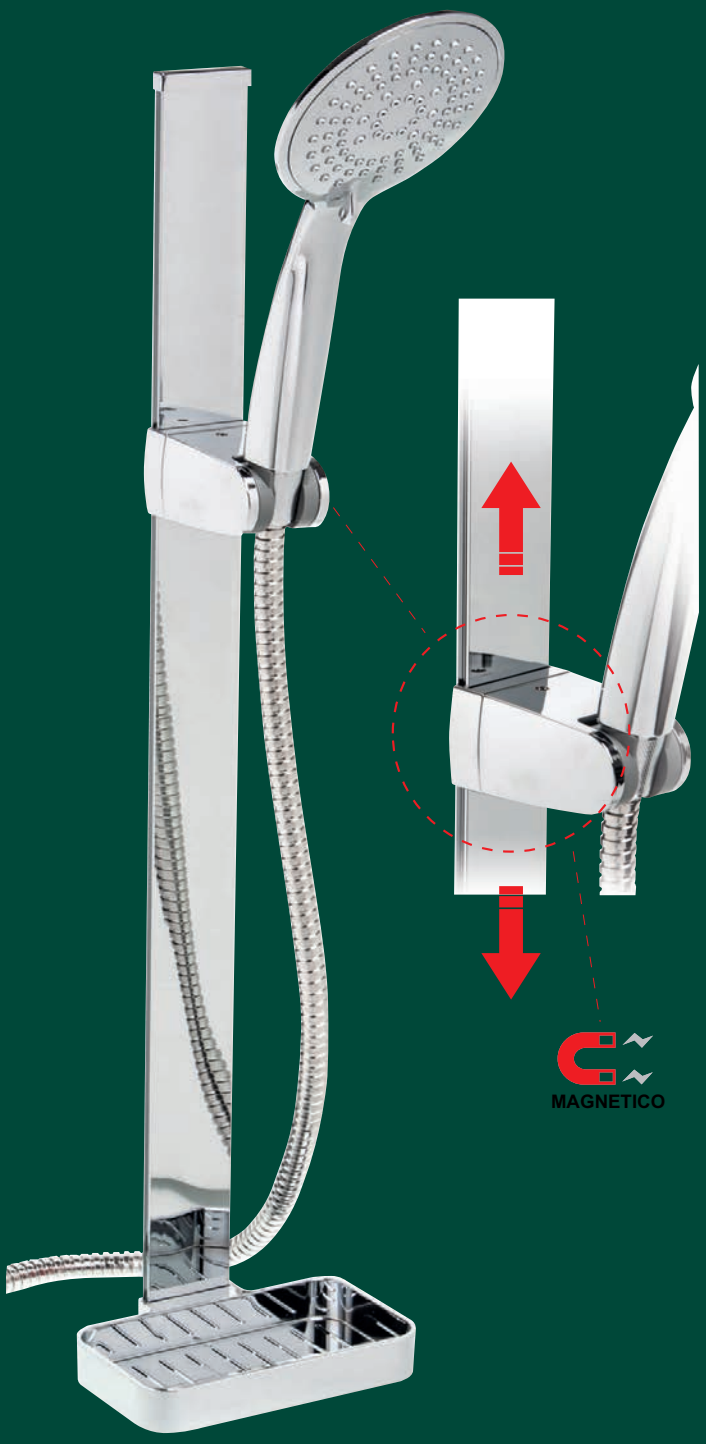

UP&DOWN 5 getti
Saliscendi per doccia, **magnetico** H 60,5cm, in **alluminio** e ABS, doccetta a 5 getti e flessibile 1500 mm, **fissaggio a muro senza viti** con biadesivo pre-applicato. **Con porta sapone**

Codice	Colore	*Listino €*
ADO015	Cromo	**61,50**



ERMES 3 getti
Saliscendi per doccia con asta in acciaio verniciato **nero opaco** Ø 22mm con attacchi a muro **regolabili** 18-63cm, doccetta in ABS a 3 getti anticalcare, flessibile in PVC 1500 mm. H.70,5 cm.

Codice	Colore	*Listino €*
ADO436	Nero opaco	**64,70**

Saliscendi per doccia



BALTIMORA 5 getti
Saliscendi per doccia, con asta in **acciaio** Ø 42x17 mm con doccetta in ABS a 5 getti e flessibile da 1500 mm. **Con porta sapone**. H.800mm

Codice	Colore	*Listino €*
ADO084	Cromo	**59,00**



NEVIS 3 getti
Saliscendi per doccia con asta in **acciaio** Ø 25 mm, supporti fissaggio con **interasse regolabile**, con doccetta in ABS a 3 getti e flessibile da 1500 mm. **Con porta sapone**. H.732mm

Codice	Colore	*Listino €*
ADO103	Cromo	**32,30**

Saliscendi per doccia



DY.MO.ND a 5 getti
Saliscendi per doccia **con asta in acciaio inox** DM.25 mm con interasse regolabile, con doppio supporto per doccetta sia su scorrevole sia fisso superiore, doccetta ABS a **5 getti** anticalcare, flessibile in **acciaio inox** 1500 mm. Con porta sapone cromo. H.75 cm.

Codice	Colore	*Listino €*
ADO467	Cromo	**50,00**



JA.NE.T 3 getti
Saliscendi per doccia **con asta in in acciaio inox** DM.19 mm con fissaggi regolabili 18 - 55 cm, doccetta ABS a **3 getti** anticalcare, flessibile in **acciaio inox** 1500 mm. Con porta sapone cromo. H.60,5 cm.

Codice	Colore	*Listino €*
ADO477	Cromo	**39,50**

Saliscendi per doccia



S.W.I.N.G. a 3 getti
Saliscendi per doccia **con asta in acciaio inox** DM.22 mm, doccetta ABS a **3 getti** anticalcare, flessibile in **acciaio inox** 1500 mm. Con porta sapone cromo. H.70 cm.

Codice	Colore	*Listino €*
ADO473	Cromo	**41,50**



Y.R.O.N. 3 getti
Saliscendi per doccia **con asta in acciaio inox** DM.22 mm, doccetta ABS a **3 getti** anticalcare, flessibile in **acciaio inox** 1500 mm. Con porta sapone cromo. H.70 cm.

Codice	Colore	*Listino €*
ADO071	Cromo	**38,50**

Saliscendi per doccia



CO.MPA.SS a 5 getti
Saliscendi per doccia, asta da 665mm Ø 25 mm **in acciaio inox** con **supporto di fissaggio regolabile** 18-62cm, doccetta in ABS a 5 getti anticalcare e flessibile in acciaio inox da 1500 mm. **Con porta sapone cromo**

Codice	Colore	*Listino €*
ADO298	Cromo	**35,00**



Y.O.R.K 3 getti
Saliscendi per doccia, asta da 665mm Ø 25 mm **ottone cromato** con **supporto di fissaggio regolabile** 18-62cm, doccetta in ABS a 3 getti anticalcare e flessibile in **PVC silver** da 1500 mm. **Con porta sapone Trasparente**

Codice	Colore	*Listino €*
ADO405	Cromo	**41,80**

Saliscendi per doccia



TOR-NA-DO 5 getti
Saliscendi per doccia, asta da 650mm Ø 25 mm **in ottone** con **supporto di fissaggio regolabile**, doccetta 5 getti e flessibile in PVC SPYRO nero/cromo 1500 mm.
Con porta sapone cromo

Codice	Colore	*Listino €*
ADO244	Cromo	**43,00**



RE.AL 5 getti
Saliscendi per doccia, asta Ø 28 mm **in acciaio** con doccetta a 5 getti e flessibile da 1500 mm.
Con porta sapone trasparente

Codice	Colore	*Listino €*
ADO019	Cromo	**32,90**

Saliscendi per doccia



N.E.X.O. 3 getti
Saliscendi per doccia, asta da 600mm Ø 25 mm **in acciaio**, doccetta 3 getti e flessibile 1500 mm. **Con porta sapone cromo**

Codice	Colore	*Listino €*
ADO270	Cromo	**40,60**



915 3 getti
Saliscendi per doccia, asta Ø 28 mm in **ottone** con doccetta a 3 getti e **portasapone,** flessibile da 1500 mm

Codice	Colore	*Listino €*
ADO065	Cromo	**43,50**

MINIMAL TONDA
doccetta in **ottone** monogetto autopulente



Codice	Colore	*Listino €*
ADO354	Bianco opaco	**42,20**
ADO355	Nero opaco	**42,20**
ADO356	Nichel spazzolato opaco	**42,20**
ADO005	Cromo lucido	**24,70**

MINIMAL QUADRA
doccetta in **ottone** monogetto autopulente

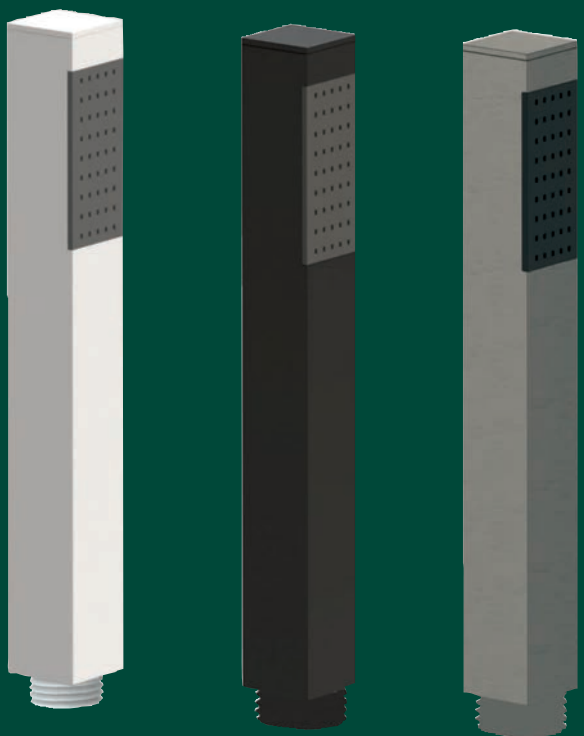

Codice	Colore	*Listino €*
ADO351	Bianco opaco	**55,30**
ADO352	Nero opaco	**55,30**
ADO353	Nichel spazzolato opaco	**55,30**

Doccette



COMPASS
doccetta in ABS regolabile a 5 getti
anticalcare

Codice	Colore	*Listino €*
ADO414	Cromo	**12,00**



YORK
doccetta in ABS regolabile a 3 getti
anticalcare

Codice	Colore	*Listino €*
ADO421	Cromo	**14,20**



PRO
doccetta in ABS regolabile a 3 getti
anticalcare

Codice	Colore	*Listino €*
ADO275	Cromo	**12,50**

Doccette



DY.MO.ND
doccetta in ABS a 5 getti
anticalcare

Codice	Colore	*Listino €*
ADO484	Cromo	**14,90**



S.W.I.N.G.
doccetta in ABS a 3 getti
anticalcare

Codice	Colore	*Listino €*
ADO469	Cromo	**13,60**



JA.NE.T
doccetta in ABS a 3 getti
anticalcare

Codice	Colore	*Listino €*
ADO062	Cromo	**11,80**

Doccette



Y.R.O.N.
doccetta in ABS a 3 getti
anticalcare

Codice	Colore	*Listino €*
ADO520	Cromo	**10,70**



TORNADO
doccetta in ABS regolabile a 5 getti
anticalcare

Codice	Colore	*Listino €*
ADO246	Cromo	**8,20**



ALICE
doccetta in ABS regolabile a 3 getti
anticalcare

Codice	Colore	*Listino €*
ADO151	Cromo	**12,20**

Doccette



CONNECT con LED
doccetta illuminante senza pile in ABS
a 3 getti regolabili







funziona grazie alla pressione
dell'acqua ed i colori variano
in base alla temperatura:

Verde 0 - 30°C

Blu 31°C - 39°C

Rossa > 40°C

Codice	Colore	*Listino €*
ADO076	Cromo	**41,00**



QUINTA
doccetta in ABS regolabile a 5 getti
anticalcare

Codice	Colore	*Listino €*
ADO035	Cromo	**13,30**



LIFE
doccetta in ABS monogetto anticalcare

Codice	Colore	*Listino €*
ADO260	Cromo	**10,30**

Doccette



SINCRO EVO
doccetta in **abs** a 8 getti
anticalcare

Codice	Colore	*Listino €*
ADO505	Cromo	**9,80**



VEGA
doccetta in **ottone** monogetto
anticalcare

Codice	Colore	*Listino €*
ADO101	Cromo	**36,00**



STELO
doccetta in ABS monogetto anticalcare

Codice	Colore	*Listino €*
ADO079	Cromo	**10,20**

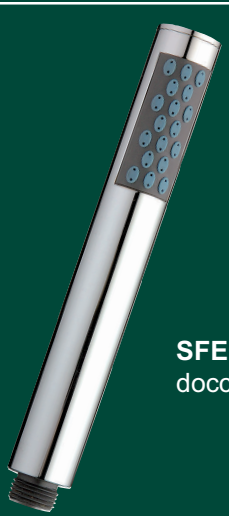

SFERA
doccetta in ABS monogetto anticalcare

Codice	Colore	*Listino €*
ADO078	Cromo	**6,30**

Doccette



TEMPESTA 3
doccetta in ABS a 3 getti regolabili con sistema anticalcare

GROHE

Codice	Colore	*Listino €*
ADO137	Cromo	**46,50**



TEMPESTA 1
doccetta in ABS monogetto con sistema anticalcare

GROHE

Codice	Colore	*Listino €*
ADO138	Cromo	**39,00**



HERITAGE
doccetta in **acciaio** monogetto

Codice	Colore	*Listino €*
ADO493	Cromo	**49,00**



MAREA
doccetta in **ottone** monogetto anticalcare, con leva bianca

PORTA&BINI

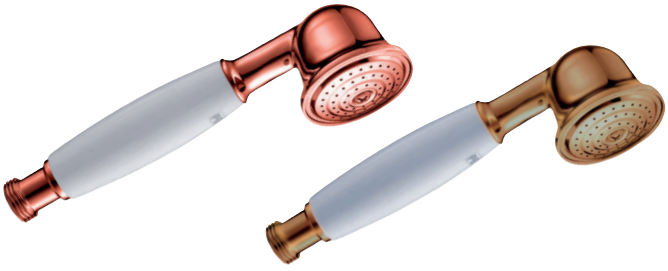

Codice	Colore	*Listino €*
ADO457	Cromo	**42,00**
ADO460	Ramato	**71,00**
ADO465	Ottone antico	**71,00**

Doccette



RING Tonda
doccetta in **ottone** monogetto

Codice	Colore	*Listino €*
ADO490	Nero opaco	**33,00**



KUBIK Quadra
doccetta in **ottone** monogetto

Codice	Colore	*Listino €*
ADO492	Nero opaco	**31,90**



ROUND
doccetta in **acciaio** monogetto

Codice	Colore	*Listino €*
ADO431	Nero opaco	**39,00**



SQUARE
doccetta in **acciaio** monogetto

Codice	Colore	*Listino €*
ADO433	Nero opaco	**39,00**

Doccette





Kit DOCCIA SHELF ROUND - SX
Composto da:
- Mensola 30cm in acciaio INOX AISI 304 con **presa acqua a SX** in ottone
- Doccetta **Tonda** Ø24 in ottone
- Flessibile doccia acciaio 150cm

Codice	Colore	*Listino €*
ADO472	Cromo	**145,00**



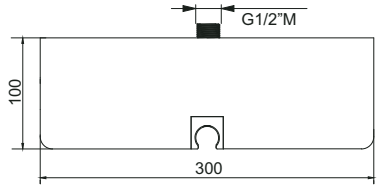

Kit DOCCIA SHELF ROUND - Centrale
Composto da:
- Mensola 30cm in acciaio INOX AISI 304 con **presa acqua Centrale** in ottone
- Doccetta **Tonda** Ø24 in ottone
- Flessibile doccia acciaio 150cm

Codice	Colore	*Listino €*
ADO474	Cromo	**145,00**

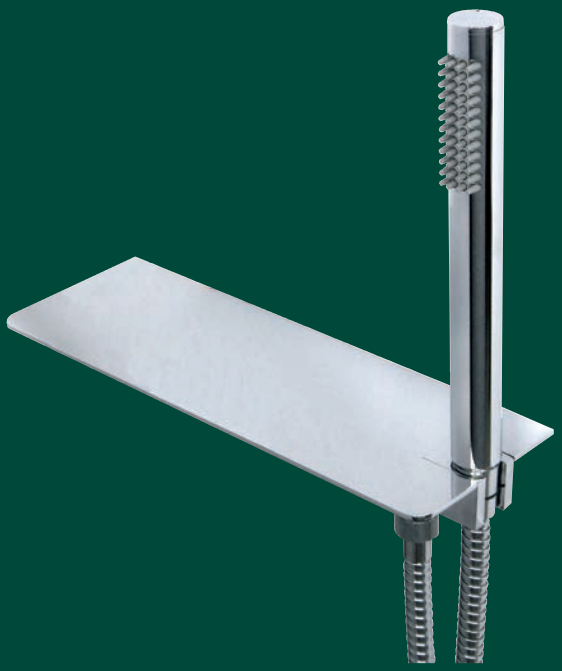

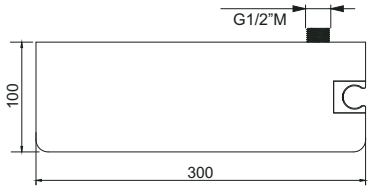

Kit DOCCIA SHELF ROUND - DX
Composto da:
- Mensola 30cm in acciaio INOX AISI 304 con **presa acqua a DX** in ottone
- Doccetta **Tonda** Ø24 in ottone
- Flessibile doccia acciaio 150cm

Codice	Colore	*Listino €*
ADO479	Cromo	**145,00**

Doccette



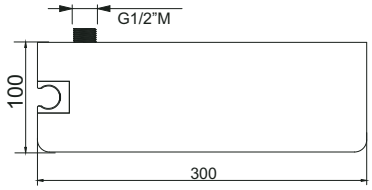

Kit DOCCIA SHELF SQUARE - SX
Composto da:
- Mensola 30cm in acciaio INOX AISI 304 con **presa acqua a SX** in ottone
- Doccetta **Quadra** ⍁25 in ottone
- Flessibile doccia acciaio 150cm

Codice	Colore	*Listino €*
ADO480	Cromo	**144,00**



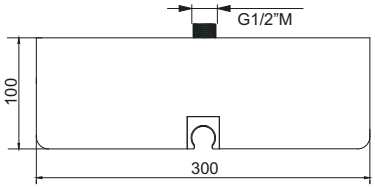

Kit DOCCIA SHELF SQUARE - Centrale
Composto da:
- Mensola 30cm in acciaio INOX AISI 304 con **presa acqua Centrale** in ottone
- Doccetta **Quadra** ⍁25 in ottone
- Flessibile doccia acciaio 150cm

Codice	Colore	*Listino €*
ADO483	Cromo	**144,00**



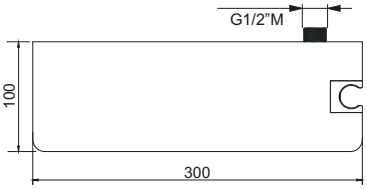

Kit DOCCIA SELF SQUARE - DX
Composto da:
- Mensola 30cm in acciaio INOX AISI 304 con **presa acqua a DX** in ottone
- Doccetta **Quadra** ⍁25 in ottone
- Flessibile doccia acciaio 150cm

Codice	Colore	*Listino €*
ADO487	Cromo	**144,00**

Doccette

MINIMAL TONDO kit doccia
composto da: doccetta in ottone monogetto, flessibile 1500mm, supporto a muro con presa acqua 1/2" in ottone





Codice	Colore	*Listino €*
ADO375	Bianco opaco	**169,00**
ADO376	Nero opaco	**169,00**
ADO377	Nichel spazzolato opaco	**169,00**
ADO486	Cromo lucido	**75,00**

MINIMAL QUADRO kit doccia
composto da: doccetta in ottone monogetto, flessibile 1500mm supporto a muro con presa acqua 1/2" in ottone





Codice	Colore	*Listino €*
ADO378	Bianco opaco	**182,00**
ADO379	Nero opaco	**182,00**
ADO380	Nichel spazzolato opaco	**182,00**
ADO497	Cromo lucido	**86,50**

Doccette



TOPLINE TONDA kit doccia
composto da:
-Doccetta tonda in ottone monogetto anticalcare,
-Presa acqua tonda 1/2 con Supporto per doccetta in ottone
-Flessibile PVC 1500mm.

Codice	Colore	*Listino €*
ADO277	Cromo	**51,60**
ADO437	Nero Opaco	**55,00**



TOPLINE QUADRA kit doccia
composto da:
-Doccetta quadra in ottone monogetto anticalcare,
-Presa acqua quadra 1/2 con Supporto per doccetta in ottone
-Flessibile PVC 1500mm.

Codice	Colore	*Listino €*
ADO278	Cromo	**55,00**
ADO452	Nero Opaco	**58,00**



ELIZABETH kit doccia
composto da: doccetta in ottone monogetto, flessibile 1500mm, supporto a muro in ottone

Codice	Colore	*Listino €*
ADO193	Cromo	**84,00**
ADO194	Ottone antico*	**141,00**

***N.B. Colore ottone antico disponibile su richiesta in 8 settimane**

Doccette



ROUND TONDA Kit doccia
composto da:
-Doccetta tonda in acciaio INOX AISI 304 monogetto anticalcare,
- presa acqua tonda 1/2 con Supporto per doccetta in ottone
-Flessibile PVC 1500mm.

Codice	Colore	*Listino €*
ADO029	Cromo	**62,50**



SQUARE QUADRA Kit doccia
composto da:
-Doccetta quadra in acciaio INOX AISI 304 monogetto anticalcare,
- presa acqua quadra 1/2 con Supporto per doccetta in ottone
-Flessibile PVC 1500mm.

Codice	Colore	*Listino €*
ADO018	Cromo	**71,00**



Kit doccia TONDA con rubinetto
composto da:
-Doccetta tonda in **ottone** con pulsante a rilascio,
-Presa acqua tonda 1/2 in ottone salvaspazio con **rubinetto** e **supporto** per doccetta
-Flessibile PVC silver 1200mm,

Codice	Colore	*Listino €*
ADO072	Cromo	**71,00**



Kit miscelatore incasso TONDO
composto da:
-Doccetta tonda in **ottone** con pulsante a rilascio,
-**Miscelatore** incasso tondo con **supporto** per doccetta,
-Flessibile PVC silver 1200mm,

Codice	Colore	*Listino €*
RUB651	Cromo	**106,00**

Doccette Idroscopino



Kit idroscopino LUX in ottone
composto da:
-Doccia idroscopino LUX a pulsante in ottone cromato
-Flessibile conico 120cm in PVC metallizzato
-Rubinetto ad angolo con vitone ceramico e supporto in ottone cromato

Codice	Colore	*Listino €*
ASS053	Cromo	**83,50**



Kit idroscopino SQ in ottone
composto da:
-Doccia idroscopino SQ quadra a pulsante in ottone cromato
-Flessibile conico 120cm in PVC metallizzato
-Rubinetto ad angolo con vitone ceramico e supporto in ottone cromato

Codice	Colore	*Listino €*
ASS054	Cromo	**108,50**



Kit idroscopino TOPLINE in ottone
composto da:
-Doccia idroscopino SHATAFF a pulsante in ottone cromato
-Flessibile conico 100cm in PVC Silver
-Rubinetto con supporto in ottone cromato

METAFORM

Codice	Colore	*Listino €*
ASS042	Cromo	**65,60**

Doccia Idroscopino LUX a pulsante in ottone cromato, con impugnatura liscia 1/2. (solo doccetta)



Codice	Colore	*Listino €*
ASS051	Cromo	**39,00**

Doccia Idroscopino SQ a pulsante, quadrata, in ottone cromato 1/2. (solo doccetta)



Codice	Colore	*Listino €*
ASS052	Cromo	**64,50**

Soffioni per doccia



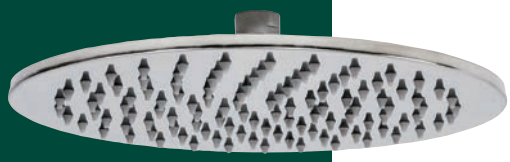







Kit RESTYLING modello SEVEN TONDO Cromo lucido

Composto da:
- Braccio **tondo** 35cm in acciaio inox AISI 304
- Soffione Ø25cm in acciaio inox AISI 304 H.7 mm
- Doccetta in ottone monogetto
- Flessibile PVC da 150cm
- Presa acqua 1/2 in ottone con supporto per doccetta

Codice	Colore	*Listino €*
ADO461	Cromo lucido	**129,00**











Kit RESTYLING modello SEVEN QUADRATO Cromo lucido

Composto da:
- Braccio **Quadro** 35cm in acciaio inox AISI 304
- Soffione 25x25cm in acciaio inox AISI 304 H.7 mm
- Doccetta in ottone monogetto
- Flessibile PVC da 150cm
- Presa acqua 1/2 in ottone con supporto per doccetta

Codice	Colore	*Listino €*
ADO459	Cromo lucido	**133,00**

Soffioni per doccia





Kit RESTYLING modello SEVEN TONDO Nero opaco

Composto da:
- Braccio **tondo** 35cm in acciaio inox AISI 304
- Soffione Ø25cm in acciaio inox AISI 304 H.7 mm
- Doccetta in ottone monogetto
- Flessibile PVC da 150cm
- Presa acqua 1/2 in ottone con supporto per doccetta

Codice	Colore	*Listino €*
ADO495	Nero opaco	**134,00**





Kit RESTYLING modello SEVEN QUADRATO Nero opaco

Composto da:
- Braccio **Quadro** 35cm in acciaio inox AISI 304
- Soffione 25x25cm in acciaio inox AISI 304 H.7 mm
- Doccetta in ottone monogetto
- Flessibile PVC da 150cm
- Presa acqua 1/2 in ottone con supporto per doccetta

Codice	Colore	*Listino €*
ADO498	Nero opaco	**137,00**

Soffioni per doccia

SMALL normale 500x200 mm
Soffione doccia 1 getto attacco **a parete** rettangolare in acciaio inox AISI 304 H. 30 mm

Disponibile nei Colori:
- **Bianco opaco**
- **Nero opaco**
- **Inox spazzolato**
- **Cromo lucido**



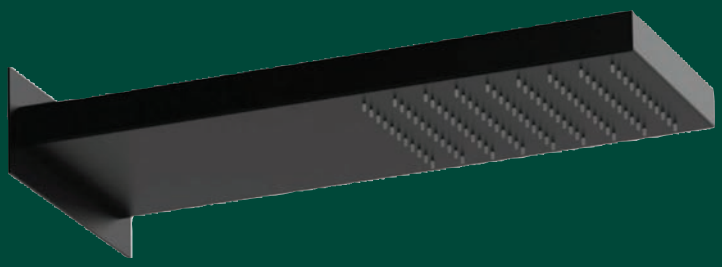

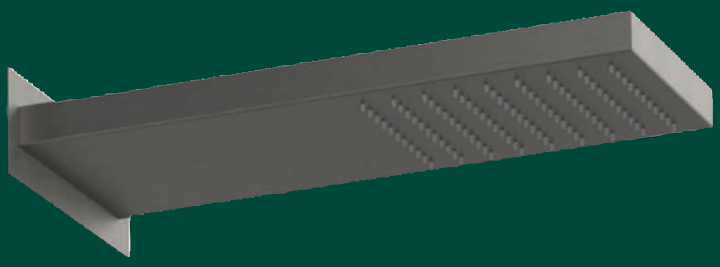



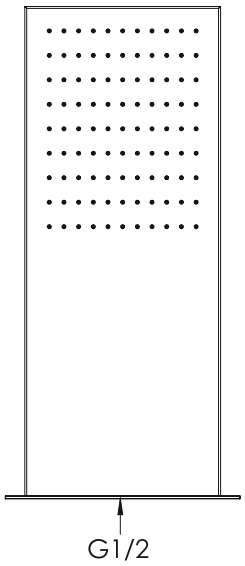

Flessibile x soffione G 1/2

PIASTRA FISSAGGIO A MURO

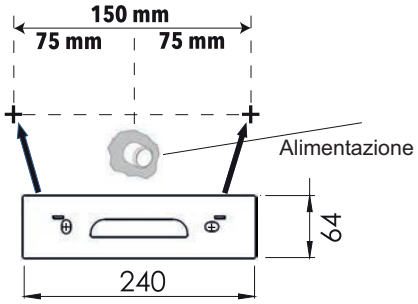

Codice	Colore	*Listino €*
ADO306	Bianco opaco	**603,00**
ADO307	Nero opaco	**603,00**
ADO308	Inox spazzolato	**377,00**
ADO160	Cromo lucido	**377,00**

Soffioni per doccia

SMALL cascata 500x200 mm
Soffione doccia a 2 getti: normale o cascata attacco **a parete,** rettangolare in acciaio inox AISI 304 H. 30 mm

Disponibile nei Colori:
- **Bianco opaco**
- **Nero opaco**
- **Inox spazzolato**
- **Cromo lucido**



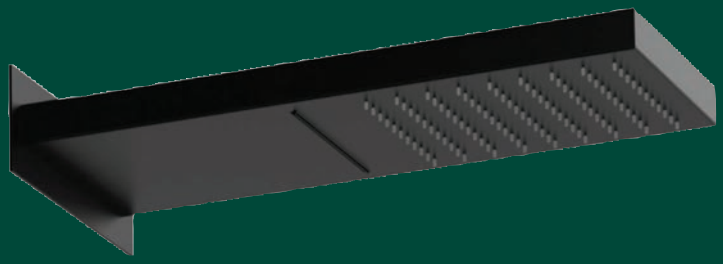

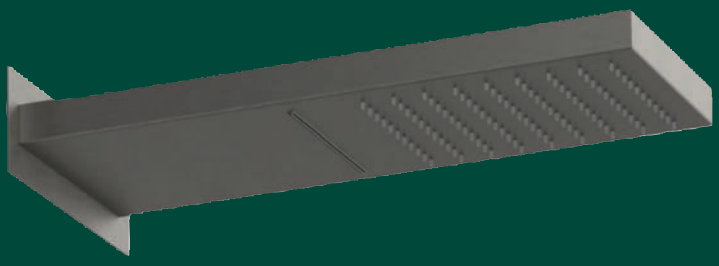



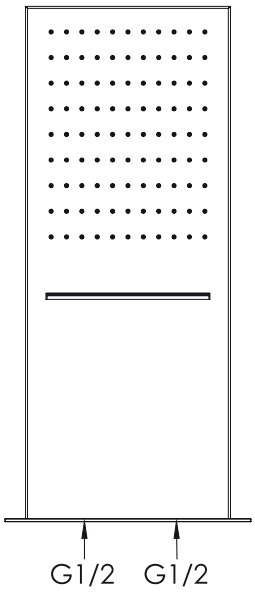

PIASTRA FISSAGGIO A MURO

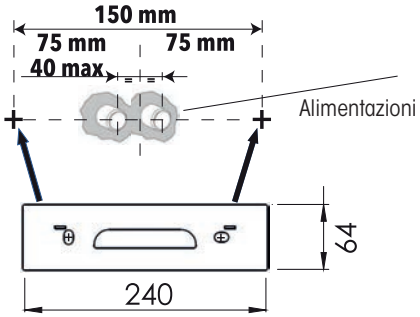

Flessibile x soffione G 1/2
Flessibile x Cascata G 1/2

Codice	Colore	*Listino €*
ADO309	Bianco opaco	**742,00**
ADO310	Nero opaco	**742,00**
ADO311	Inox spazzolato	**463,00**
ADO161	Cromo lucido	**463,00**

Soffioni per doccia

SLIM ultrapiatto normale 500x250 mm
Soffione doccia 1 getto attacco **a parete** rettangolare in acciaio inox AISI 304 H. 3 mm

Disponibile nei Colori:
- **Bianco opaco**
- **Nero opaco**
- **Inox spazzolato**
- **Cromo lucido**



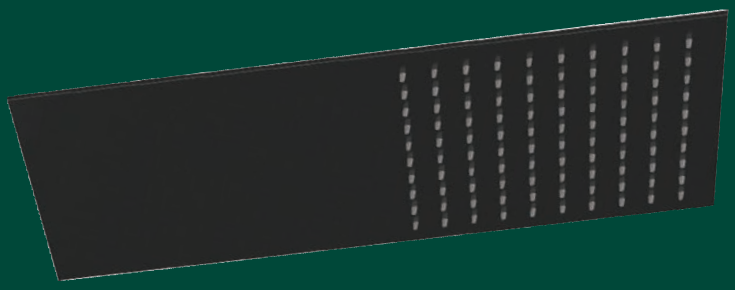

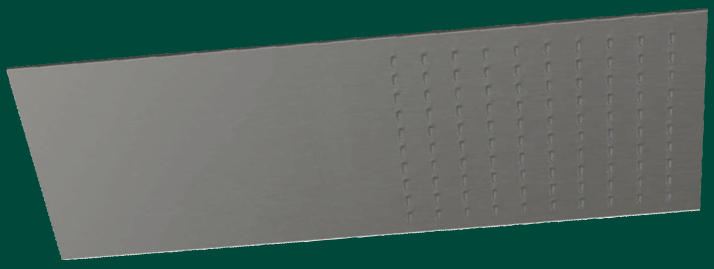

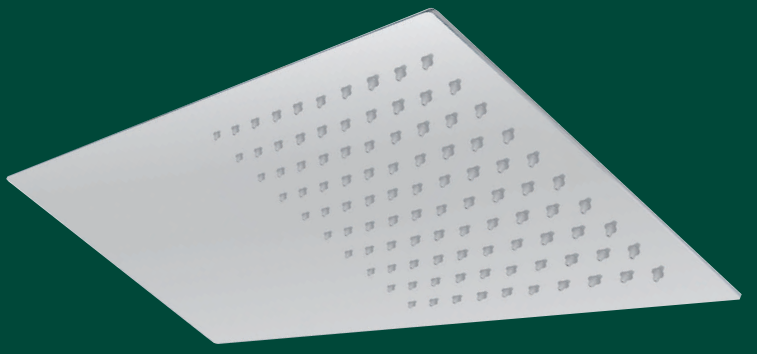

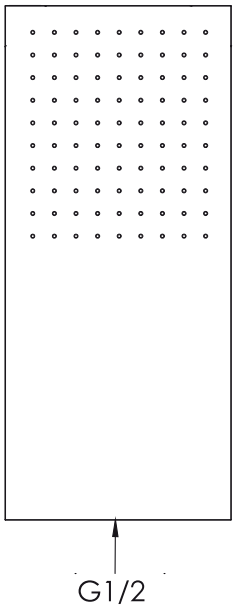

Flessibile x soffione G 1/2

PIASTRA FISSAGGIO A MURO

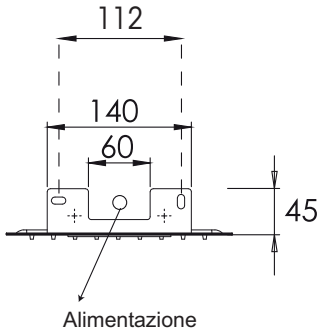

Codice	Colore	*Listino €*
ADO393	Bianco opaco	**693,00**
ADO394	Nero opaco	**693,00**
ADO395	Inox spazzolato	**432,00**
ADO162	Cromo lucido	**432,00**

Soffioni per doccia

SLIM ultrapiatto cascata 500x250 mm
Soffione doccia a 2 getti: normale o cascata attacco **a parete,** rettangolare in acciaio inox AISI 304 H. 3 mm

Disponibile nei Colori:
- **Bianco opaco**
- **Nero opaco**
- **Inox spazzolato**
- **Cromo lucido**



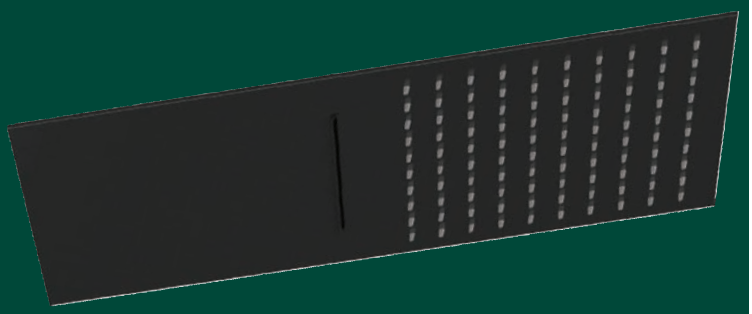

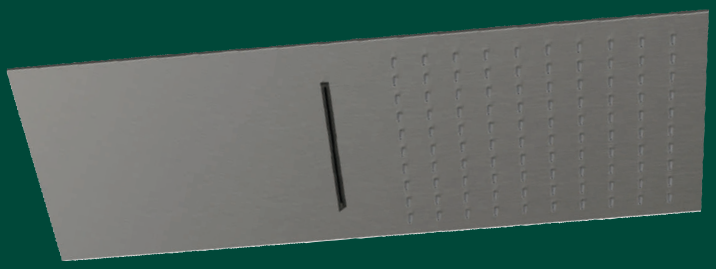

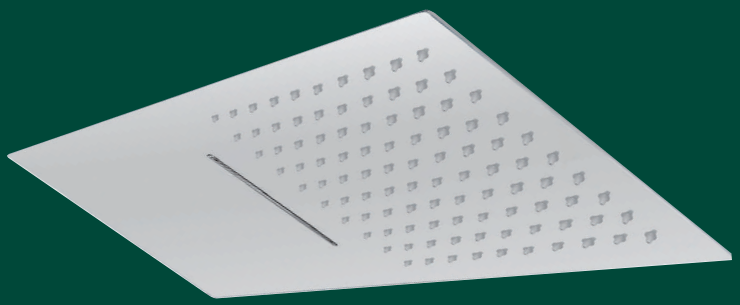

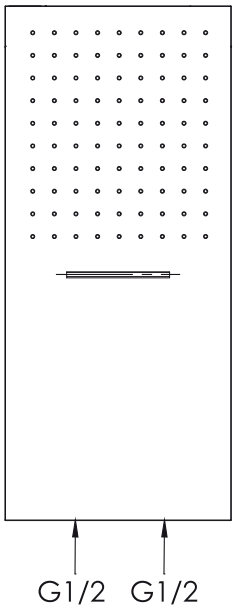

Flessibile x soffione G 1/2
Flessibile x Cascata G 1/2

PIASTRA FISSAGGIO A MURO

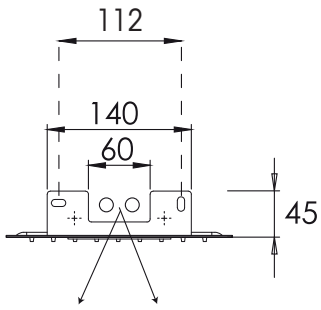

Max interasse mm 30

Codice	Colore	*Listino €*
ADO396	Bianco opaco	**788,00**
ADO397	Nero opaco	**788,00**
ADO398	Inox spazzolato	**492,00**
ADO163	Cromo lucido	**492,00**

Soffioni per doccia

LIFE
Soffione doccia in acciaio inox AISI 304
tondo H. 6 mm

Disponibile nei Colori:
- **Bianco opaco**
- **Nero opaco**
- **Inox spazzolato**
- **Cromo lucido**



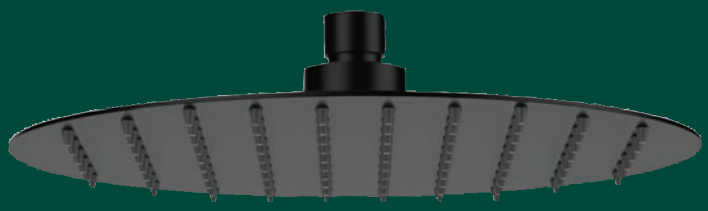

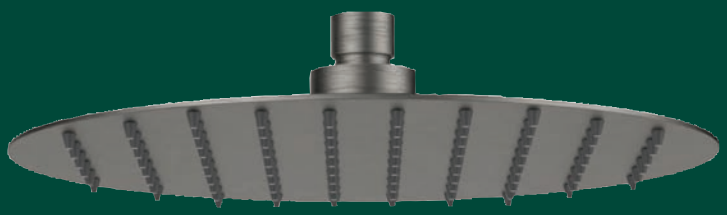



Codice	Misura mm	Colore	*Listino €*
ADO366	Ø 200	Bianco opaco	**155,50**
ADO369	Ø 250	Bianco opaco	**211,00**
ADO372	Ø 300	Bianco opaco	**252,00**
ADO367	Ø 200	Nero opaco	**155,50**
ADO370	Ø 250	Nero opaco	**211,00**
ADO373	Ø 300	Nero opaco	**252,00**
ADO368	Ø 200	Inox spazzolato	**97,20**
ADO371	Ø 250	Inox spazzolato	**132,50**
ADO374	Ø 300	Inox spazzolato	**157,50**
ADO164	Ø 200	Cromo lucido	**94,00**
ADO165	Ø 250	Cromo lucido	**128,00**
ADO155	Ø 300	Cromo lucido	**152,50**
ADO156	Ø 400	Cromo lucido	**287,00**

Soffioni per doccia

LIFE
Soffione doccia in acciaio inox AISI 304
quadro H. 6 mm.

Disponibile nei Colori:
- **Bianco opaco**
- **Nero opaco**
- **Inox spazzolato**
- **Cromo lucido**





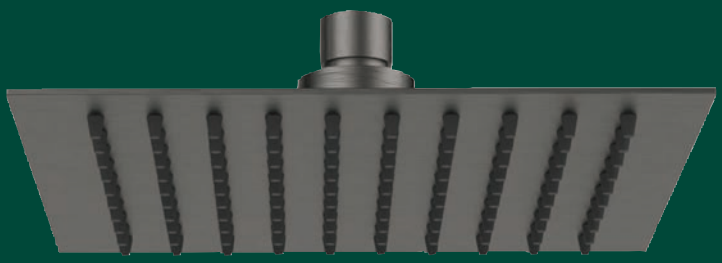



Codice	Misura mm	Colore	*Listino €*
ADO357	200x200	Bianco opaco	**168,00**
ADO360	250x250	Bianco opaco	**225,00**
ADO363	300x300	Bianco opaco	**261,50**
ADO358	200x200	Nero opaco	**168,00**
ADO361	250x250	Nero opaco	**225,00**
ADO364	300x300	Nero opaco	**261,50**
ADO359	200x200	Inox spazzolato	**105,00**
ADO362	250x250	Inox spazzolato	**140,00**
ADO365	300x300	Inox spazzolato	**166,00**
ADO166	200x200	Cromo lucido	**101,50**
ADO167	250x250	Cromo lucido	**135,50**
ADO157	300x300	Cromo lucido	**160,50**
ADO158	400x400	Cromo lucido	**294,00**
ADO159	330x220 Rettangolare	Cromo lucido	**208,00**

Soffioni per doccia



ROB1220
Soffione doccia attacco **a parete** in OTTONE

Codice	Misura	*Listino €*
ADO115	550x300 mm	**180,00**



ROB1001
Soffione doccia in OTTONE H. 12 mm

Codice	Misura	*Listino €*
ADO119	245x145 mm	**141,00**



DLB8-2
Soffione doccia in OTTONE H. 12 mm

Codice	Misura	*Listino €*
ADO107	200x200 mm	**127,00**



ROI0801
Soffione doccia in OTTONE

Codice	Misura	*Listino €*
ADO113	Ø 200 mm	**103,00**

Soffioni per doccia



DLA8-2
Soffione doccia in OTTONE H. 12 mm

Codice	Misura	*Listino €*
ADO111	Ø 200 mm	**127,00**



LEXUS
Soffione doccia in ABS

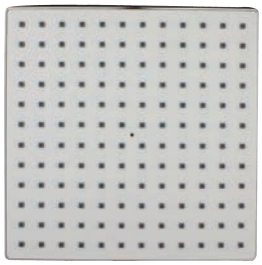

Codice	Misura	*Listino €*
ADO272	220x220 mm	**19,60**



LUNA
Soffione doccia in ABS



Codice	Misura	*Listino €*
ADO044	Ø 200 mm	**20,10**



ELIZABETH
Braccio doccia orizzontale Ø 18 mm **con soffione in ottone** Ø 200 mm, attacco Maschio 1/2

Codice	Colore	*Listino €*
ADO189	Cromo	**300,00**
ADO190	Ottone antico*	**530,00**

***N.B. Colore ottone antico disponibile su richiesta in 8 settimane**

Soffioni per doccia



SMART TONDO H.5 mm
Soffione doccia in acciaio inox AISI304
Colore **Cromo lucido**



Codice	Misura	*Listino €*
ADO040	Ø 200 mm	**29,00**
ADO476	Ø 250 mm	**40,50**
ADO478	Ø 300 mm	**53,50**

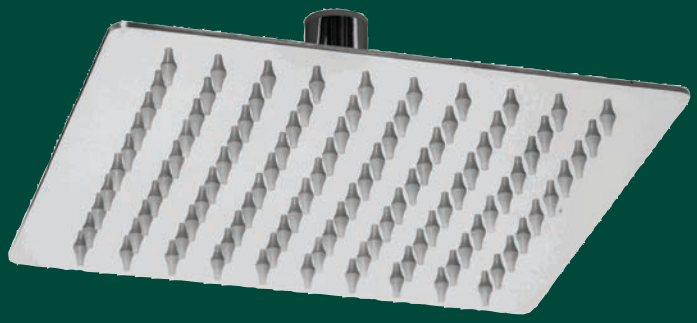

SMART QUADRO H.5 mm
Soffione doccia in acciaio inox AISI304
Colore **Cromo lucido**



Codice	Misura	*Listino €*
ADO481	200x200 mm	**29,00**
ADO482	250x250 mm	**40,50**
ADO485	300x300 mm	**53,50**

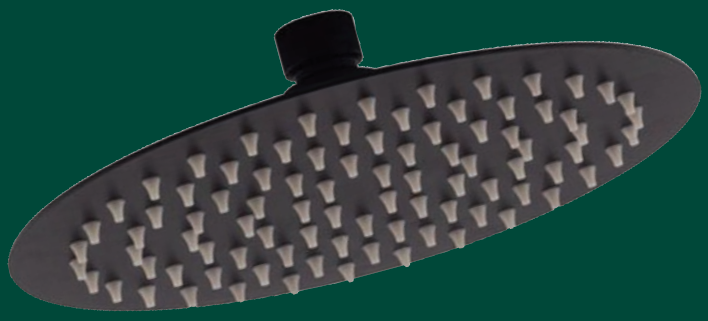

TONDO
Soffione doccia in acciaio
Colore **Nero Opaco**

Codice	Misura	*Listino €*
ADO410	Ø 200 mm	**56,00**
ADO415	Ø 250 mm	**77,50**
ADO418	Ø 300 mm	**112,00**

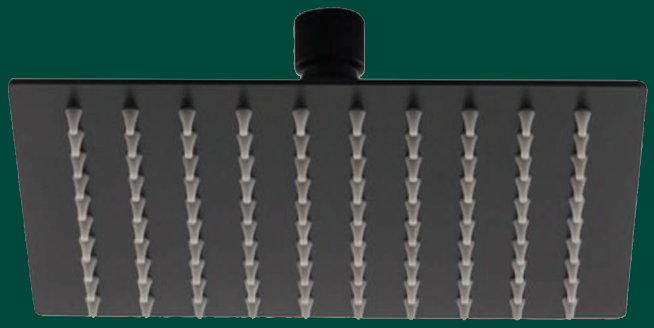

QUADRO
Soffione doccia in acciaio
Colore **Nero Opaco**

Codice	Misura	*Listino €*
ADO420	200x200 mm	**56,00**
ADO423	250x250 mm	**77,50**
ADO427	300x300 mm	**112,00**

Bracci per doccia

PLUS TONDO
Braccio doccia VERTICALE Ø 24 mm
in OTTONE con attacco Maschio 1/2
In 4 colorazioni









Codice	Misura	Colore	*Listino €*
ADO330	100 mm	Bianco opaco	**53,60**
ADO333	200 mm	Bianco opaco	**73,50**
ADO336	300 mm	Bianco opaco	**85,60**
ADO339	400 mm	Bianco opaco	**102,50**
ADO342	500 mm	Bianco opaco	**115,50**
ADO331	100 mm	Nero opaco	**53,60**
ADO334	200 mm	Nero opaco	**73,50**
ADO337	300 mm	Nero opaco	**85,60**
ADO340	400 mm	Nero opaco	**102,50**
ADO343	500 mm	Nero opaco	**115,50**
ADO332	100 mm	Nichel spazzolato opaco	**53,60**
ADO335	200 mm	Nichel spazzolato opaco	**73,50**
ADO338	300 mm	Nichel spazzolato opaco	**85,60**
ADO341	400 mm	Nichel spazzolato opaco	**102,50**
ADO344	500 mm	Nichel spazzolato opaco	**115,50**
ADO183	100 mm	Cromo lucido	**33,60**
ADO128	200 mm	Cromo lucido	**45,80**
ADO184	300 mm	Cromo lucido	**53,80**
ADO185	400 mm	Cromo lucido	**63,50**
ADO186	500 mm	Cromo lucido	**71,90**

Bracci per doccia

G0046 QUADRO
Braccio doccia VERTICALE 20x20 mm
in OTTONE con attacco Maschio 1/2
In 4 colorazioni









Codice	Misura	Colore	*Listino €*
ADO315	100 mm	Bianco opaco	**76,70**
ADO318	200 mm	Bianco opaco	**91,90**
ADO321	300 mm	Bianco opaco	**106,60**
ADO324	400 mm	Bianco opaco	**123,50**
ADO327	500 mm	Bianco opaco	**142,80**
ADO316	100 mm	Nero opaco	**76,70**
ADO319	200 mm	Nero opaco	**91,90**
ADO322	300 mm	Nero opaco	**106,60**
ADO325	400 mm	Nero opaco	**123,50**
ADO328	500 mm	Nero opaco	**142,80**
ADO317	100 mm	Nichel spazzolato opaco	**76,70**
ADO320	200 mm	Nichel spazzolato opaco	**91,90**
ADO323	300 mm	Nichel spazzolato opaco	**106,60**
ADO326	400 mm	Nichel spazzolato opaco	**123,50**
ADO329	500 mm	Nichel spazzolato opaco	**142,80**
ADO180	100 mm	Cromo lucido	**47,50**
ADO127	200 mm	Cromo lucido	**57,50**
ADO232	300 mm	Cromo lucido	**66,70**
ADO181	400 mm	Cromo lucido	**76,70**
ADO182	500 mm	Cromo lucido	**87,70**

Bracci per doccia

OMEGA
Braccio doccia orizzontale Ø 22 mm in **ottone**, attacco Maschio 1/2
In 4 colorazioni



Codice	Misura	Colore	*Listino €*
ADO387	400 mm	Bianco opaco	**58,00**
ADO388	400 mm	Nero opaco	**58,00**
ADO389	400 mm	Nichel spazzolato opaco	**58,00**
ADO123	400 mm	Cromo lucido	**36,50**



G0014
Braccio doccia orizzontale 20x20 mm in OTTONE, attacco Maschio 1/2
In 4 colorazioni



Codice	Misura	Colore	*Listino €*
ADO312	400 mm	Bianco opaco	**117,00**
ADO313	400 mm	Nero opaco	**117,00**
ADO314	400 mm	Nichel spazzolato opaco	**117,00**
ADO122	400 mm	Cromo lucido	**74,00**



Bracci per doccia



B490
Braccio doccia orizzontale Ø 18 mm in OTTONE cromato, attacco Maschio 1/2

Codice	Misura	*Listino €*
ADO052	300 mm	**43,90**

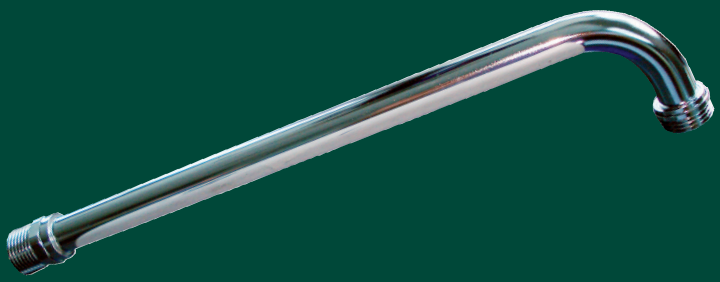

B460
Braccio doccia orizzontale Ø 16 mm in OTTONE cromato, attacco Maschio 1/2

Codice	Misura	*Listino €*
ADO049	200 mm	**8,30**
ADO050	300 mm	**9,70**



B440
Braccio doccia orizzontale in OTTONE cromato, attacco a muro Femmina 1/2

Codice	Misura	*Listino €*
ADO046	200 mm	**16,85**



B450
Braccio doccia orizzontale in OTTONE cromato, attacco a muro Femmina 1/2

Codice	Misura	*Listino €*
ADO047	200 mm	**6,70**

Bracci per doccia



B480
Braccio doccia orizzontale Ø 20 mm in OTTONE cromato, attacco Maschio 1/2

Codice	Misura	Listino €
ADO051	130x70 mm	**7,95**



FLAT Tondo lunghezza 35 cm
Braccio doccia orizzontale in acciaio inox AISI 304 Ø 22 con attacco maschio da 1/2 completo di rosone

METAFORM

Codice	Colore	Listino €
ADO502	cromo lucido	**27,50**



THIN LINE lunghezza 34 cm
Braccio doccia orizzontale in acciaio inox 18/10 con attacco maschio da 1/2

METAFORM

Codice	Colore	Listino €
ADO217	cromo lucido	**27,00**

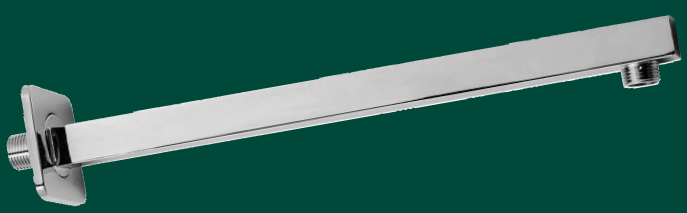

TOP LINE lunghezza 35 cm
Braccio doccia quadro orizzontale in acciaio inox 18/10 con attacco maschio da 1/2

METAFORM

Codice	Colore	Listino €
ADO233	cromo lucido	**29,00**

Bracci per doccia



FLAT Tondo lunghezza 35 cm
Braccio doccia orizzontale in acciaio inox AISI 304 Ø 22 con attacco maschio da 1/2 completo di rosone, colore **Nero Opaco**

METAFORM

Codice	Colore	*Listino €*
ADO500	Nero opaco	**30,00**



FLAT Quadro lunghezza 35 cm
Braccio doccia orizzontale in acciaio inox AISI 304 25x25 con attacco maschio da 1/2 completo di rosone, colore **Nero Opaco**

METAFORM

Codice	Colore	*Listino €*
ADO501	Nero opaco	**30,00**

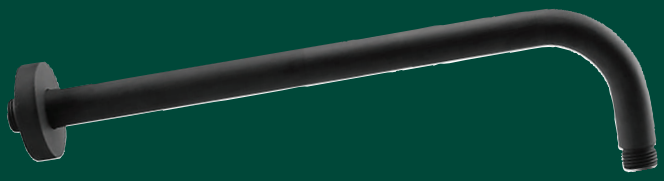

TONDO
Braccio doccia orizzontale in OTTONE Ø 24 con attacco maschio da 1/2 completo di rosone, colore **Nero Opaco**

Codice	Misura	*Listino €*
ADO411	300 mm	**44,00**
ADO413	350 mm	**45,80**
ADO422	400 mm	**47,50**

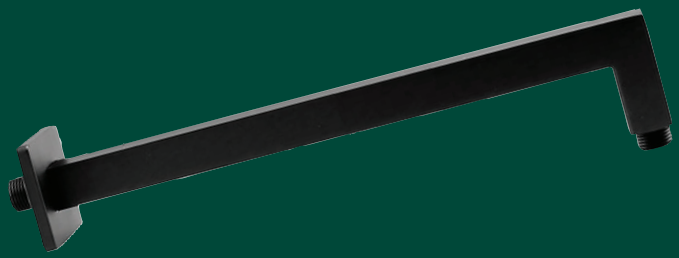

QUADRO
Braccio doccia orizzontale in OTTONE 24x24 con attacco maschio da 1/2 completo di rosone, colore **Nero Opaco**

Codice	Misura	*Listino €*
ADO424	300 mm	**60,50**
ADO426	350 mm	**62,00**
ADO430	400 mm	**64,00**

Accessori per doccia



Presa acqua **QUADRA**
in ottone, attacchi da 1/2 Maschio
con supporto fisso per doccetta


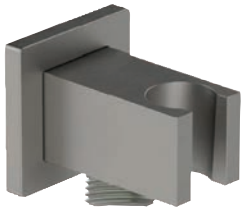

Codice	Colore	*Listino €*
ADO384	Bianco opaco	**67,70**
ADO385	Nero opaco	**67,70**
ADO386	Nichel spazzolato opaco	**67,70**



Presa acqua **TONDA**
in ottone, attacchi da 1/2 Maschio
con supporto fisso per doccetta




Codice	Colore	*Listino €*
ADO381	Bianco opaco	**66,50**
ADO382	Nero opaco	**66,50**
ADO383	Nichel spazzolato opaco	**66,50**

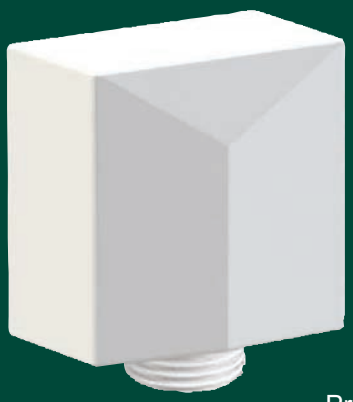
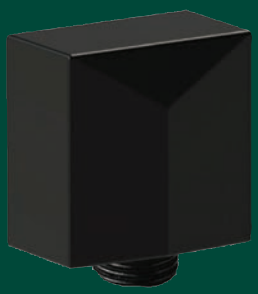

Presa acqua **QUADRA**
in ottone con attacchi MF 1/2




Codice	Colore	*Listino €*
ADO348	Bianco opaco	**56,70**
ADO349	Nero opaco	**56,70**
ADO350	Nichel spazzolato opaco	**56,70**
ADO013	Cromo lucido	**33,40**



Presa acqua **TONDA**
in ottone con attacchi MF 1/2




Codice	Colore	*Listino €*
ADO345	Bianco opaco	**29,70**
ADO346	Nero opaco	**29,70**
ADO347	Nichel spazzolato opaco	**29,70**

Accessori per doccia



Presa acqua TONDA Eco
in ottone, attacchi da 1/2 Maschio
con **supporto fisso per doccetta**,
colore **Nero Opaco**

Codice	Colore	*Listino €*
ADO412	Nero Opaco	**33,60**

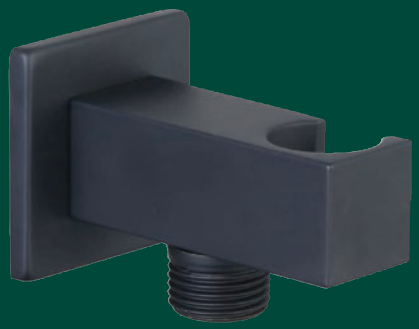

Presa acqua QUADRA Eco
in ottone, attacchi da 1/2 Maschio
con **supporto fisso per doccetta**,
colore **Nero Opaco**

Codice	Colore	*Listino €*
ADO416	Nero Opaco	**39,80**



Presa acqua TONDA Eco
in ottone, attacchi da 1/2 Maschio
colore **Nero Opaco**

Codice	Colore	*Listino €*
ADO432	Nero Opaco	**25,90**



Presa acqua QUADRA Eco
in ottone, attacchi da 1/2 Maschio
colore Nero Opaco

Codice	Colore	*Listino €*
ADO434	Nero Opaco	**33,00**

Accessori per doccia

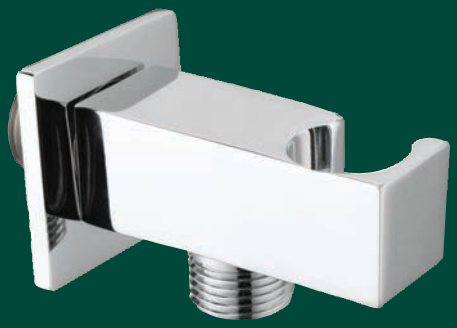

Presa acqua **MINIMAL**
in ottone, attacchi da 1/2 Maschio
con supporto fisso per doccetta

Codice	Colore	*Listino €*
ADO173	Cromo	**28,00**



Presa acqua **CILINDRICA** PA09
in ottone, attacchi da 1/2 Maschio
con supporto fisso per doccetta

Codice	Colore	*Listino €*
ADO261	Cromo	**26,70**

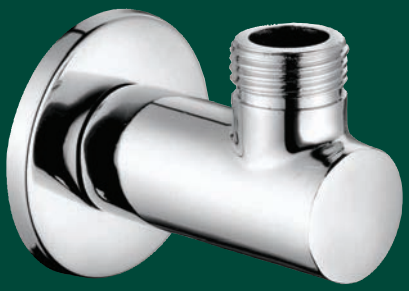

Presa acqua CILINDRICA
in ottone attacchi Maschio 1/2

Codice	Colore	*Listino €*
ADO100	Cromo	**11,30**



Presa acqua TONDA
in ottone con attacchi Maschio 1/2



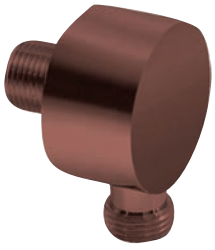

Codice	Colore	*Listino €*
ADO210	Cromo	**10,70**
ADO439	Ottone antico	**30,60**
ADO456	Ramato	**30,60**

Accessori per doccia



Presa acqua **QUADRA** PA13
in ottone con attacchi MF 1/2

Codice	Colore	*Listino €*
ADO262	Cromo	**15,00**



Presa acqua CURVA
con attacchi Maschio 1/2



Codice	Colore	*Listino €*
ADO007	Cromo	**3,05**
ADO196	Ottone antico	**16,00**
ADO195	Ramato	**16,00**



Supporto FISSO Quadro per doccetta
in ottone cromato, con attacco conico

Codice	Colore	*Listino €*
ADO238	Cromo	**25,00**

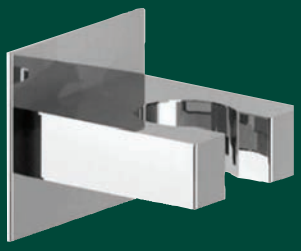

Supporto FISSO SU08 per doccetta
in ottone cromato, con attacco conico

Codice	Colore	*Listino €*
ADO263	Cromo	**18,60**



Flessibile doccia in ottone,
doppia aggraffatura FF 1/2
con attacco conico





Codice	Colore	*Listino €*
ADO390	Bianco opaco	**36,00**
ADO391	Nero opaco	**36,00**
ADO392	Nichel spazzolato opaco	**39,00**

Griglia doccia **LINEARE** cm. 30 in acciaio inox in 3 finiture. Misura L.30-P.12 cm, spessore 2,5 mm
N.B. I supporti di fissaggio sono cromo lucido per tutte le finiture

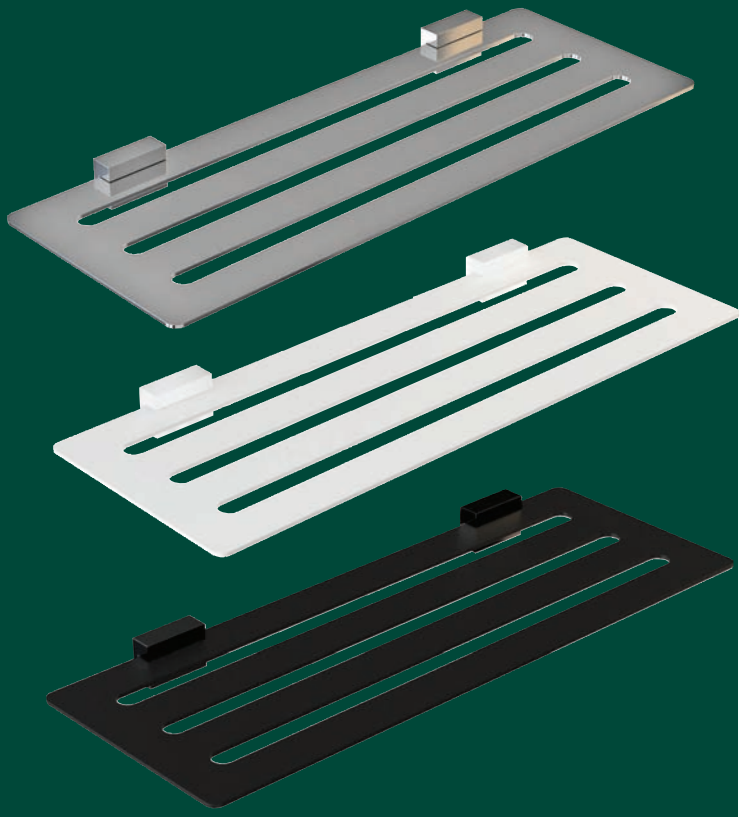

Codice	Colore	*Listino €*
ADO287	Cromo lucido	**125,00**
ADO283	Bianco opaco	**125,00**
ADO285	Nero opaco	**125,00**

Griglia doccia **ANGOLARE** in acciaio inox in 3 finiture. Misura 17x17, spessore 2,5 mm
N.B. I supporti di fissaggio sono cromo lucido per tutte le finiture

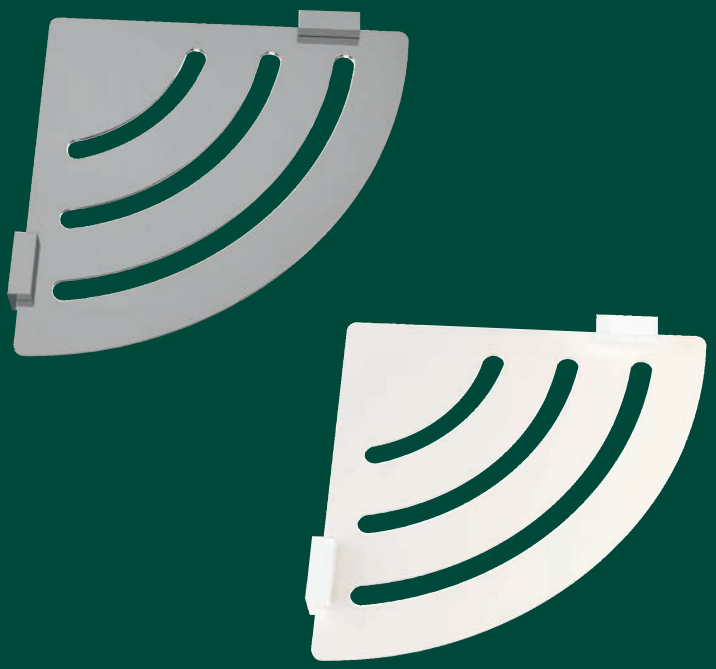



Codice	Colore	*Listino €*
ADO288	Cromo lucido	**120,00**
ADO284	Bianco opaco	**120,00**
ADO286	Nero opaco	**120,00**

Angolare **SPIDER 4 FAMILY** triplo ad **incastro estensibile** in altezza 134÷310, in acciaio verniciato colore **Nero Opaco**. Misura 134÷310x17,2



Codice	Colore	*Listino €*
ADO438	Nero opaco	**91,00**

Angolare **SPIDER 4 FAMILY** triplo ad **incastro estensibile** in altezza 134÷310, in acciaio verniciato colore **Cromo lucido**. Misura 134÷310x17,2



Codice	Colore	*Listino €*
ADO152	Cromo lucido	**85,00**

Accessori per doccia



Angolare doccia doppio
in acciaio verniciato colore **Nero Opaco**.
Modello **NEW CHROME EVO**

Codice	Misura	*Listino €*
ADO454	23,5x30x23,5	**38,30**



Contenitore doccia con gancio
in acciaio verniciato colore **Nero Opaco**.
Modello **NEW CHROME EVO**



Codice	Misura	*Listino €*
ADO455	25,5x49,5x10,5	**25,20**



Angolare doccia singolo
in acciaio verniciato colore **Nero Opaco**.
Modello **NEW CHROME EVO**

Codice	Misura	*Listino €*
ADO453	23,5x5,5x23,5	**23,30**

Accessori per doccia



Porta oggetti NERVA rettangolare
in acciaio inox AISI 304,
colore **Nero opaco**

GEDY

Codice	Misura	*Listino €*
ADO458	30x12,8x4,5	**51,20**



Porta oggetti NERVA angolare
in acciaio inox AISI 304,
colore **Nero opaco**

GEDY

Codice	Misura	*Listino €*
ADO462	21x21x4,5	**51,20**

Angolare doccia in metallo colore cromo e carter laterali in ABS, con mensole in pexiglass trasparente.
Modello **TOP MOVIN**

METAFORM



Codice	Misura	*Listino €*
ADO197	H 25 x L 17,3 cm	**86,50**

Accessori per doccia

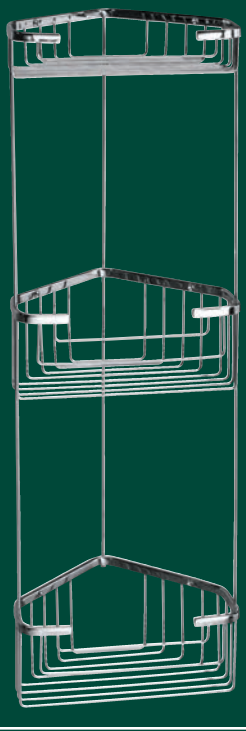

Angolare doccia 3 ripiani in filo, in ottone e acciaio inox, colore cromo

GEDY

Codice	Misura	*Listino €*
ADO226	17,2x17,2x61,5	**91,00**

Angolare doccia 2 ripiani in filo, in ottone e acciaio inox, colore cromo

GEDY



Codice	Misura	*Listino €*
ADO130	20x15x27	**46,20**

Angolare doccia doppio in acciaio inox 18/10 colore cromo. Modello **THIN LINE**

METAFORM



Codice	Misura	*Listino €*
ABA606	20x30x20	**114,00**

Accessori per doccia

Cestello sopra porta doppio
in acciaio inox AISI 304 colore cromo.
Modello **TOP LINE**



Codice	Misura	*Listino €*
ADO297	25x55x20	**102,50**

Porta sapone angolare singolo in filo
acciaio inox, colore cromo

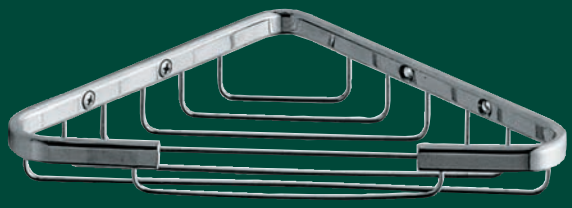

Codice	Misura	*Listino €*
ADO227	19,3x19,3x3,5	**50,60**

Porta sapone angolare doppio in filo
acciaio inox, colore cromo

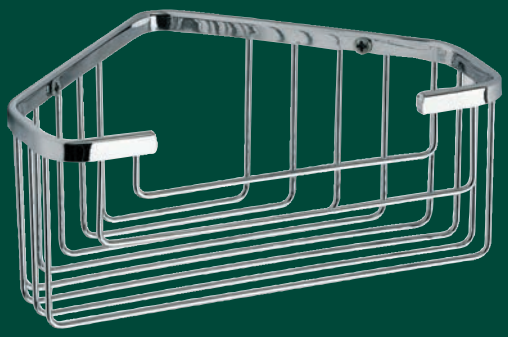

Codice	Misura	*Listino €*
ADO228	20x15x8,3	**29,50**

Accessori per doccia

Cestello doccia singolo in acciaio inox AISI 304 cromato, fissaggio con biadesivo incluso. Possibilità di fissaggio anche con viti e tassello (inclusi). Modello **TOP LINE**

METAFORM

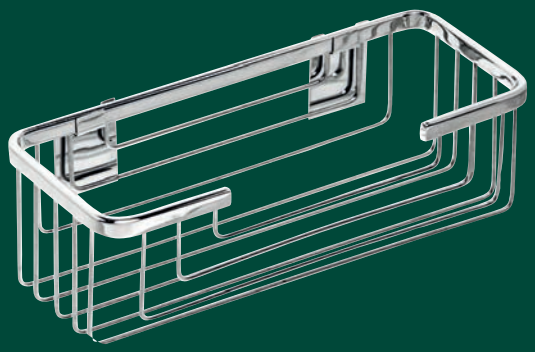

Codice	Misura	*Listino €*
ADO296	25x8x10	**37,40**

Porta oggetti - spugne in filo in ottone e acciaio inox , colore cromo

GEDY



Codice	Misura	*Listino €*
ADO133	33x13x7	**80,10**

Porta sapone doppio in filo, in ottone e acciaio inox, colore cromo

GEDY



Codice	Misura	*Listino €*
ADO134	24,8x10x8,6	**47,50**

Accessori per doccia

Angolare doccia singolo in acciaio inox 18/10 colore cromo. Modello **THIN LINE**

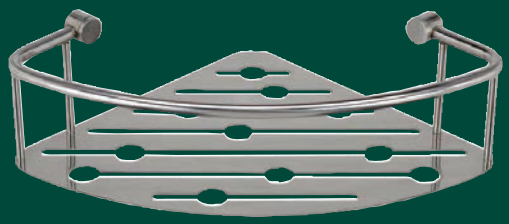

Codice	Misura	*Listino €*
ABA604	20x7x20	**47,20**

Cestello doccia singolo in acciaio inox 18/10 colore cromo. Modello **THIN LINE**



Codice	Misura	*Listino €*
ABA608	26x7x13,6	**47,20**

Cestello doccia doppio in acciaio inox 18/10 colore cromo. Modello **THIN LINE**



Codice	Misura	*Listino €*
ABA955	26x30x13,6	**111,00**

Accessori per doccia



Cestello sopra porta **triplo** in acciaio colore cromo. Modello **SPIDER XXL**

Codice	Misura	*Listino €*
ADO289	24x71,5x22,5	**30,40**



Cestello sopra porta **doppio** in acciaio colore cromo. Modello **SPIDER**

Codice	Misura	*Listino €*
ADO116	24x50x24	**22,70**



Angolare doccia **doppio sopra porta** in acciaio colore cromo, reversibile destro o sinistro. Modello **SPIDER**

Codice	Misura	*Listino €*
ADO110	26,5x44x18,5	**32,50**

Accessori per doccia

Contenitore doccia con gancio in acciaio colore cromo. Mod. **NEW CHROME EVO**



Codice	Misura	*Listino €*
ADO399	25,5x49,5x10,5	**22,70**

Cestello doccia singolo in acciaio colore cromo. Mod. **NEW CHROME EVO**

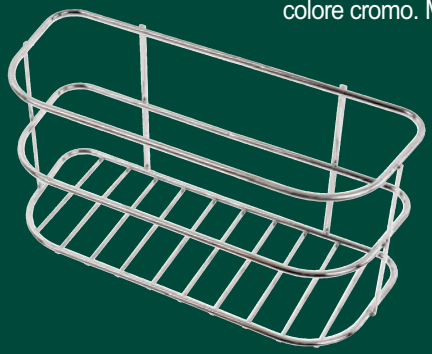

Codice	Misura	*Listino €*
ADO400	25,5x12,5x10	**21,50**

Angolare doccia singolo in acciaio colore cromo. Mod. **NEW CHROME EVO**



Codice	Misura	*Listino €*
ADO401	23,5x5,5x23,5	**20,10**

Angolare doccia doppio in acciaio colore cromo. Mod. **NEW CHROME EVO**



Codice	Misura	*Listino €*
ADO402	23,5x30x23,5	**34,00**

Accessori per doccia



Porta oggetti a 3 ripiani in filo, appendibile per box doccia, in ottone e acciaio inox, colore cromo

Codice	Misura	*Listino €*
ADO131	24,5x18,5x74,5	**248,00**



Porta oggetti a 2 ripiani in filo, appendibile per box doccia, in ottone e acciaio inox, colore cromo

Codice	Misura	*Listino €*
ADO132	24,5x18,5x55	**185,00**

Appendiabiti multiplo sopra porta in acciaio inox, colore cromo.



Codice	Misura	*Listino €*
ADO135	40x5,4x13,6	**31,10**

Accessori per doccia

Appendiabiti singolo sopra porta
in acciaio inox, colore cromo.
(Spessore porta max 40 mm)



Codice	Misura	*Listino €*
ADO136	4,5x7,5x14	**12,50**

Porta teli **doppio** in acciaio colore cromo
lucido. Modello **EDERA**



Codice	Misura	*Listino €*
ABA224	62,4x25,3x11,2 cm	**154,00**

Porta teli in acciaio colore cromo lucido.
Modello **FELCE**

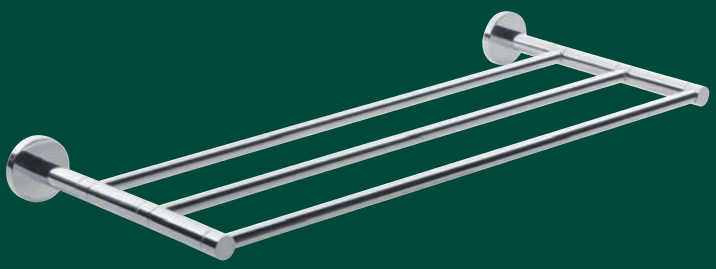

Codice	Misura	*Listino €*
ABA998	61,5x26,3x 5,6 cm	**77,50**

Accessori per doccia

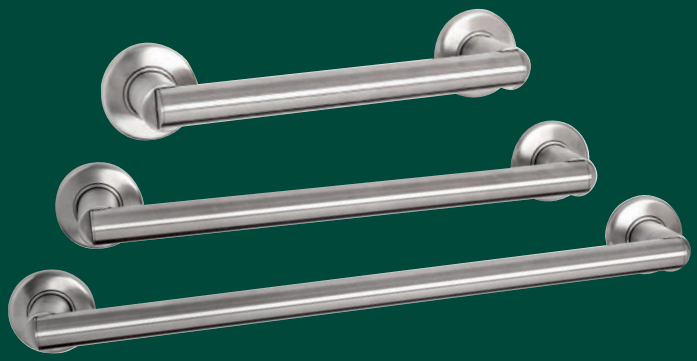

Maniglione lineare Ø32 in acciaio inox **satinato** AISI 304. Portata 150 kg. Modello **SAFE TOP** METAFORM

Codice	Misura	*Listino €*
ADO279	30 cm	**62,70**
ADO280	45 cm	**66,10**
ADO281	60 cm	**73,00**



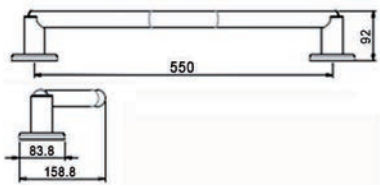

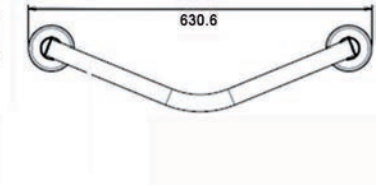

Maniglione a 45° Ø32 in acciaio inox **satinato** AISI 304. Portata 150 kg. Modello **SAFE TOP** METAFORM

Codice	Misura	*Listino €*
ADO282	55 cm	**73,00**



GEDY

Specchio **MICHEL** ingranditore da parete in ottone, colore cromo lucido. Fattore d'ingrandimento 2X

Codice	Misura	*Listino €*
ABA251	23,5x34x26	**166,00**

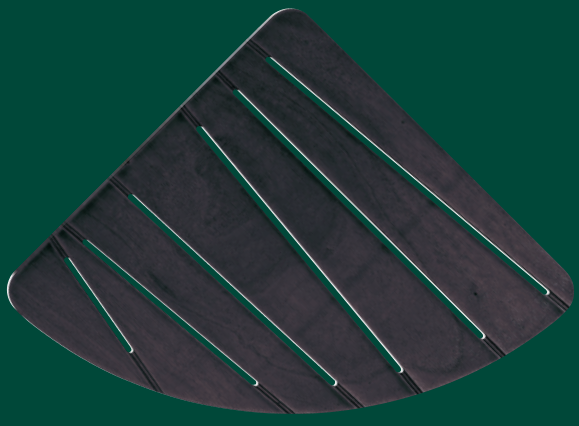


Wengè

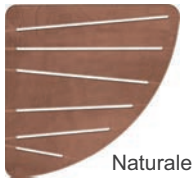
Naturale

GEDY

Pedana doccia **BALEARI angolare** in **legno multistrato marino** in varie colorazioni. Misura 64,6x64,6 cm

Codice	Colore	*Listino €*
ABA598	Wengè	**100,00**
ABA579	Naturale	**100,00**

Box doccia **EVO** multifunzione **Semicircolare 90x90 Hydro**

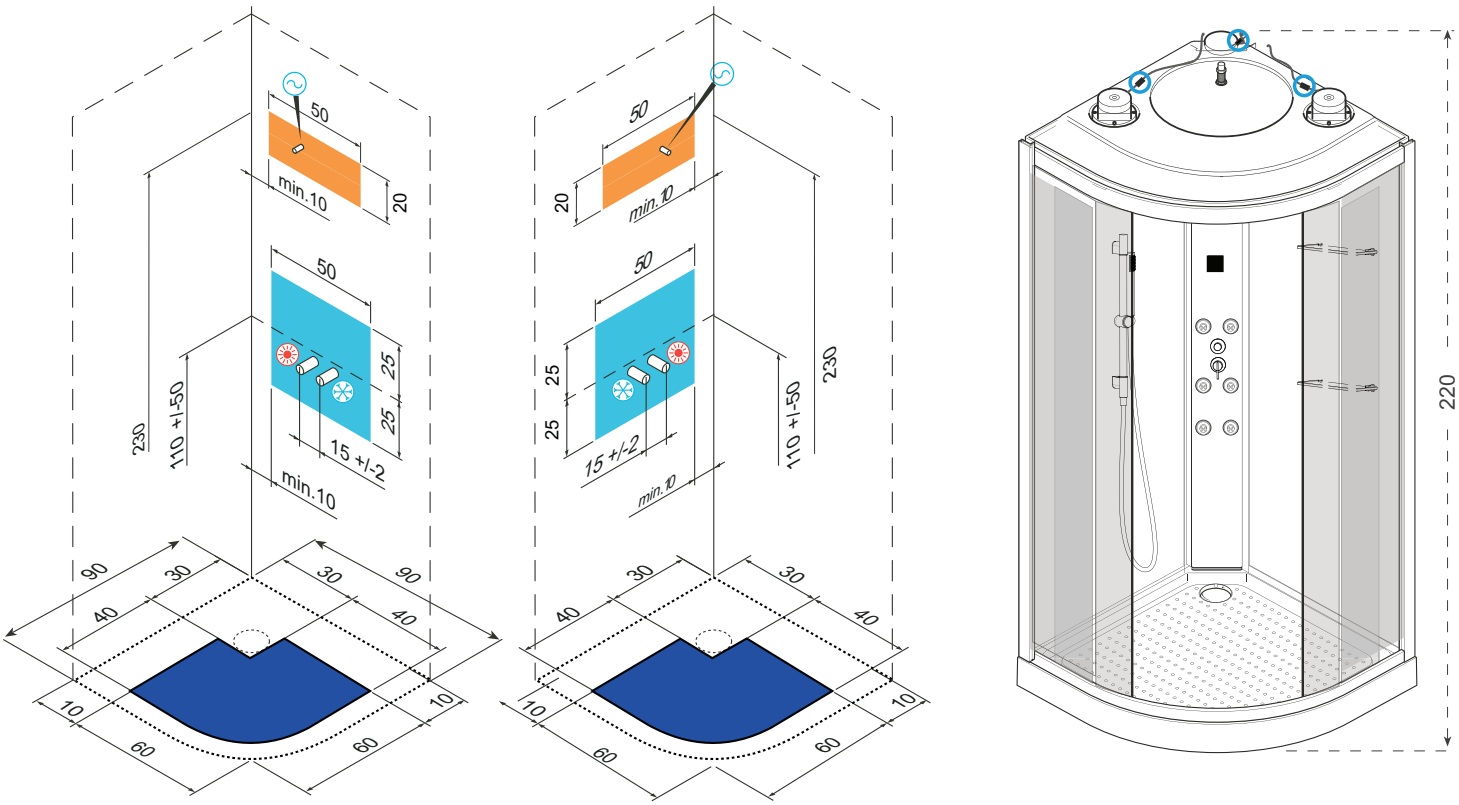

Area utile per predisposizione scarico
(per l'uscita di scarico viene fornito un tubo corrugato DM 40 allungabile da 35 a 80 cm)

Connessione acqua G1/2"

Connessione elettrica 230v 50Hz



Modello	Codice	Misura	Versione	*Listino €*
EVO semicircolare 90x90 HYDRO **Completo di:** Miscelatore **meccanico**; Luce Led; **Radio**; Ventola aspirazione; Mensole portaoggetti; Porte scorrevoli in cristallo temperato 5 mm con sistema a sgancio rapido, Cristalli a muro temperati spessore 5mm con inserto in PVC bianco, Pannello centrale in PVC colore bianco, Asta doccia in Abs con doccetta monogetto, 6 getti verticali orientabili con ugelli anticalcare, Tettuccio in acrilico bianco con soffione in acciaio inox DM 200mm, Tastiera di comando (funzioni: accensione/spegnimento faretto Led, accensione Radio e regolazione volume e accensione spegnimento ventola aspirazione); Piatto doccia in acrilico con struttura metallica e sifone di scarico integrato, Profili in alluminio finitura cromo, Pomelli porte in Abs.	VAS134	90x90	Hydro	**1.625,00**



Box doccia **EVO** Rettangolare 70x90-70x100-80x1200 Hydro

Reversibile

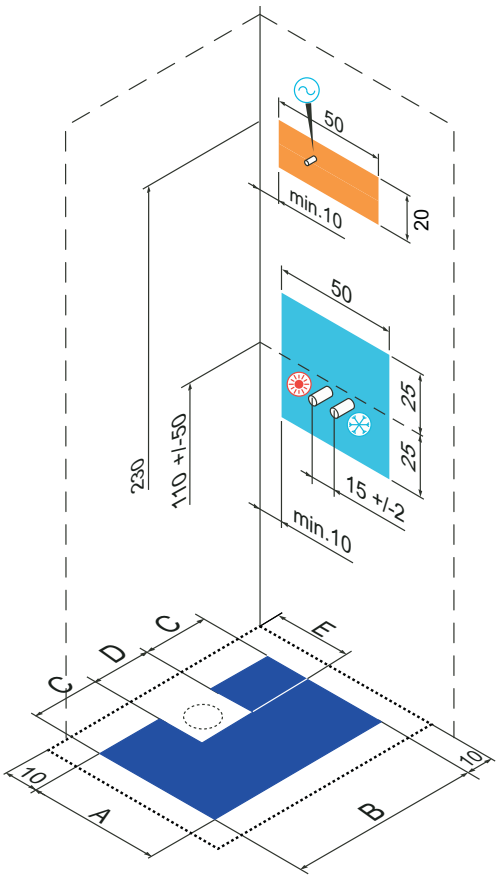

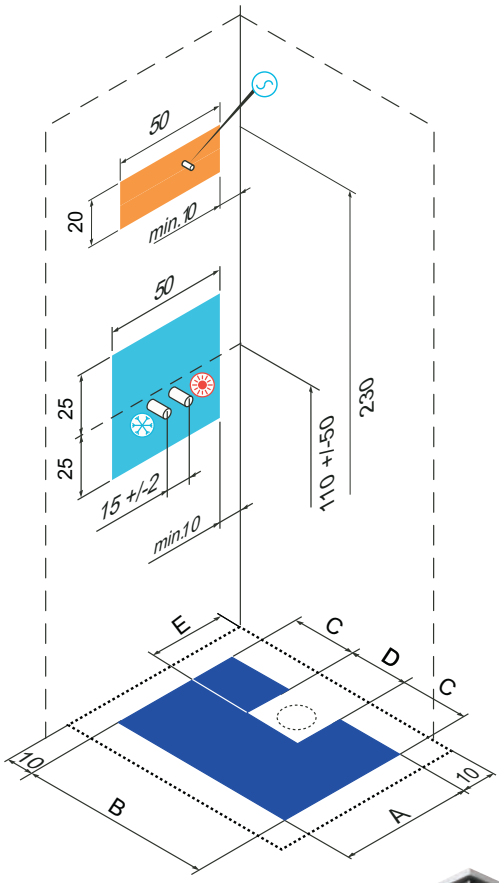

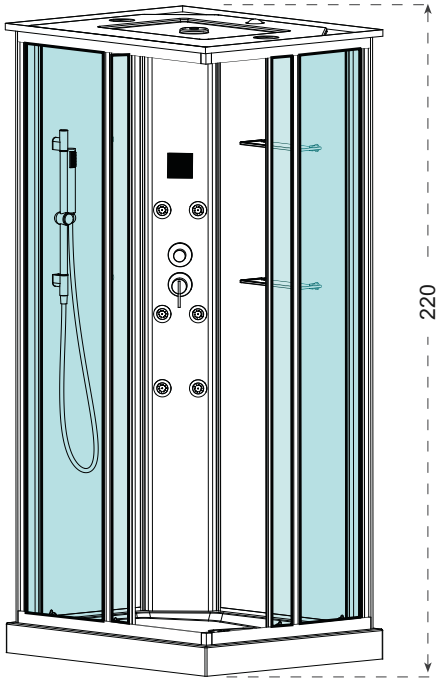

DIMENSIONI	A	B	C	D	E
70x90	50	70	20	30	35
70x100	50	80	25	30	35
80x120	60	100	35	30	35

Area utile per predisposizione scarico
(per l'uscita di scarico viene fornito un tubo corrugato DM 40 allungabile da 35 a 80 cm)

Connessione acqua G1/2"

Connessione elettrica 230v 50Hz



Modello	Codice	Misura	Versione	*Listino €*
EVO Rettangolare multifunzioni HYDRO - Reversibile **Completo di:** Miscelatore **meccanico**; Luce Led; **Radio**; Ventola aspirazione; Mensole portaoggetti; Porte scorrevoli in cristallo temperato 5 mm con sistema a sgancio rapido, Cristalli a muro temperati spessore 5mm con inserto in PVC bianco, Pannello centrale in PVC colore bianco, Asta doccia in Abs con doccetta monogetto, 6 getti verticali orientabili con ugelli anticalcare, Tettuccio in acrilico bianco con soffione in acciaio inox 200x200mm, Tastiera di comando (funzioni: accensione/spegnimento faretto Led, accensione Radio e regolazione volume e accensione spegnimento ventola aspirazione); Piatto doccia in acrilico con struttura metallica e sifone di scarico integrato, Profili in alluminio finitura cromo, Pomelli porte in Abs.	VAS147	70x90	Hydro	**1.625,00**
	VAS156	70x100	Hydro	**1.625,00**
	VAS266	80x120	Hydro	**1.720,00**



154C NEXT - DX

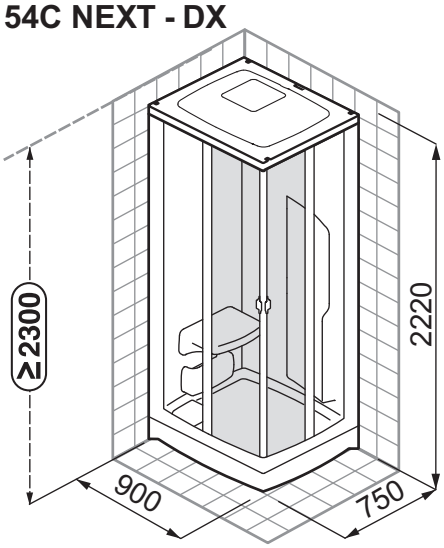

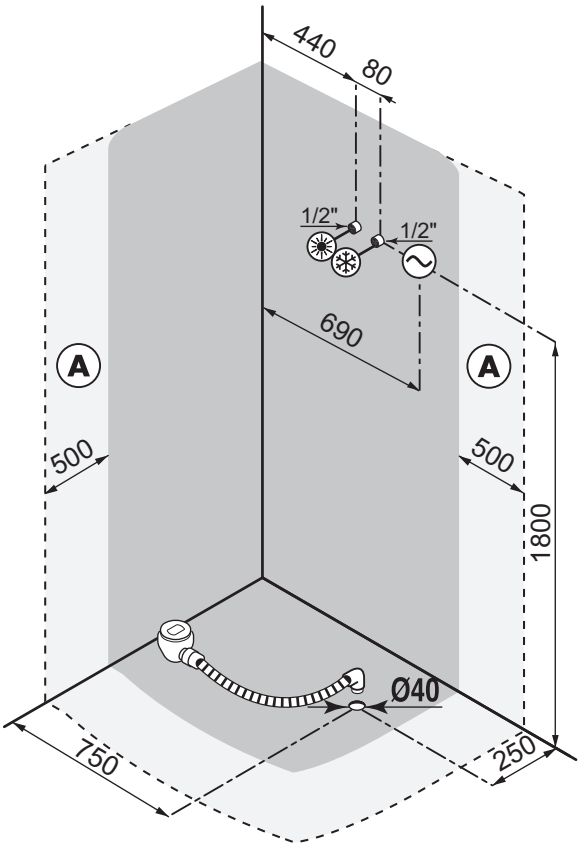



Modello	Codice	Misura	Versione	*Listino €*
154C NEXT Rettangolare multifunzioni IDRO Vapor versione DX **Completo di:** Miscelatore **Termostatico**; **Bagno turco** con controllo della temperatura, **Porte scorrevoli**; Mensole portaoggetti; Porte scorrevoli in cristallo temperato; Asta doccia in Abs con doccetta monogetto, 8 getti verticali, Massaggio ai piedi; Tettuccio in acrilico bianco con soffione, Pannello di comando; Sedile ribaltabile e pedana di colore grigio; Profili in alluminio finitura cromo.	VAS098	90x75	Idro Vapor	**5.000,00**



EVOLUTION E04C - DX

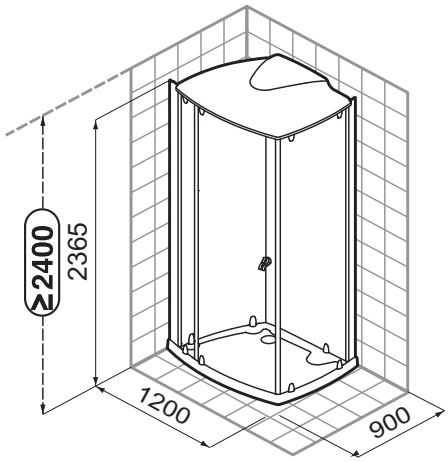

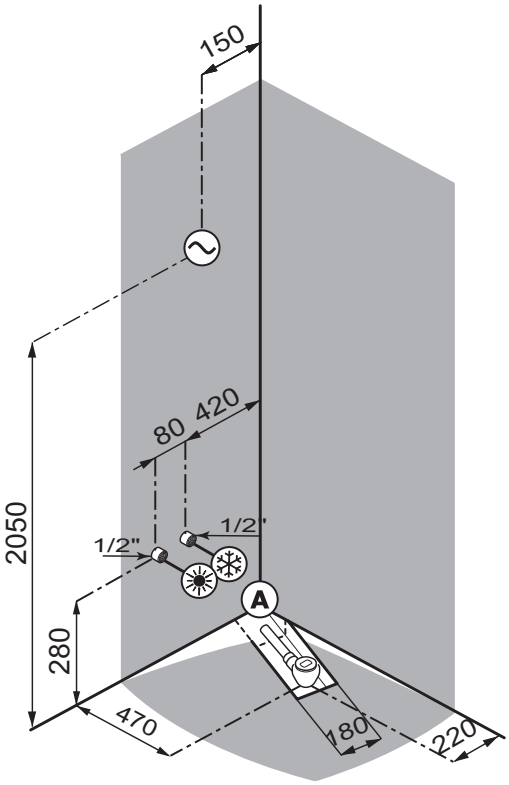



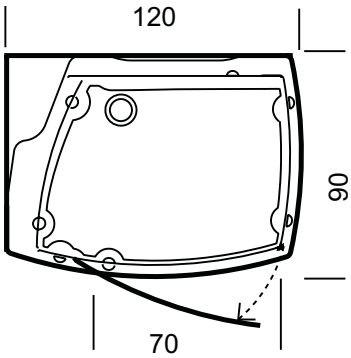

Versione DX

Modello	Codice	Misura	Versione	*Listino €*
EVOLUTION E04 Rettangolare multifunzioni IDRO Vapor versione DX **Completo di:** Miscelatore **Termostatico**; **Bagno turco** con controllo della temperatura, con **Porta a battente** + **lato fisso**; Mensole portaoggetti; Porte scorrevoli in cristallo temperato; Asta doccia in Abs con doccetta monogetto, 4 getti verticali, Tettuccio con soffione, Pannello di comando; Finiture cromo.	VAS105	120x90	Idro Vapor	**5.000,00**



Box doccia **AQUALIGHT** 1 porta scorrevole + lato fisso

Cristallo temperato 8 mm trasparente, Profili in alluminio cromo. REVERSIBILE

REVERSIBILE



170x80 x= 73

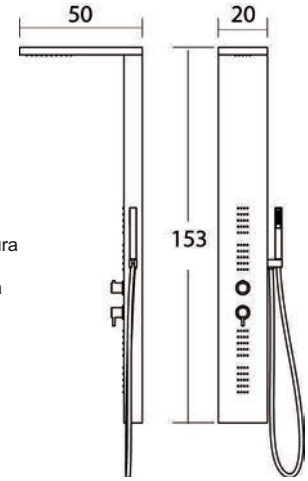

Schema di installazione colonna EASY SHOWER

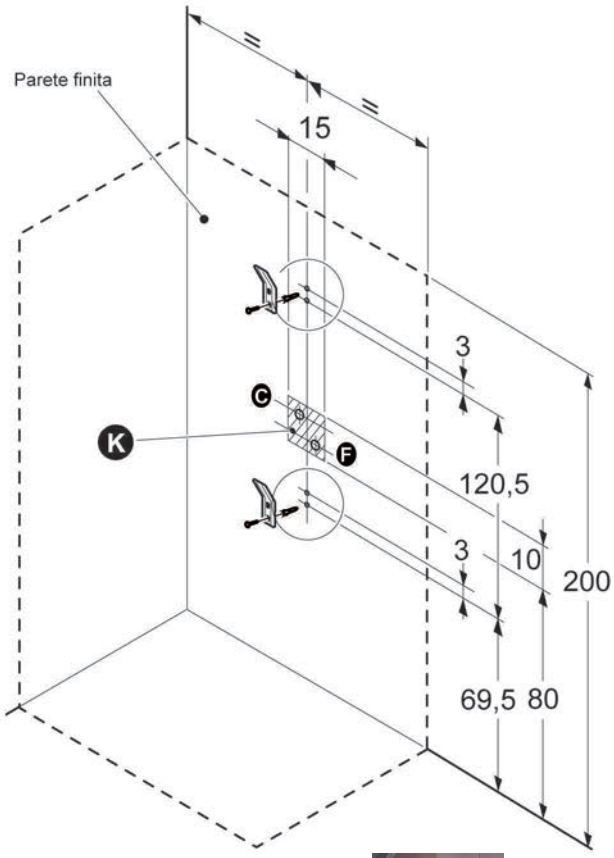

L'installazione deve avvenire a pavimento e pareti finite

C - Attacco acqua calda per rubinetteria 1/2"

F - Attacco acqua fredda per rubinetteria 1/2"

Le misure sono in "cm"

Scheda piatto doccia SURF

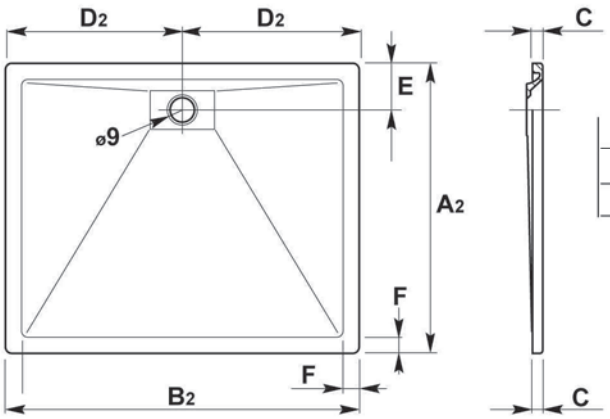

Modello	A2	B2	C	D2	E	F
80 x 170	80	170	3	85	17,5	5

N.B. Il posizionamento del piatto doccia deve essere a pareti verticali finite e NON può essere collocato sotto le piastrelle



Particolare colonna

Modello	Codice	Misura	*Listino €*
AQUALIGHT rettangolare composto da: ***Chiusura doccia*** • Chiusura doccia con porta scorrevole + lato fisso • Cristallo temperato 8 mm con trattamento anticalcare • Profili alluminio cromo • Binari di scorrimento superiori ***Piatto doccia SURF*** • Acrilico colore bianco, ultrapiatto (3 cm) con piletta e griglia in acciaio inox •Struttura autoportante con rinforzo in acciaio ***Colonna doccia EASY SHOWER*** • Altezza 153 cm • Acciaio inox satinato • Rubinetteria meccanica con: doccetta, doccia dorsale e soffione con testine anticalcare	VAS090	170x80	**1.850,00**



Vasca in acrilico A631 bianco - 178,5x79



Installazione centro stanza

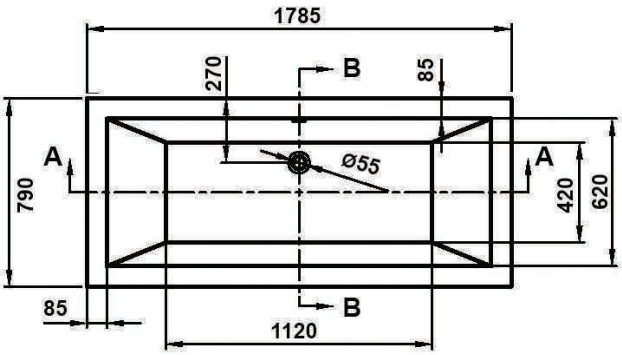

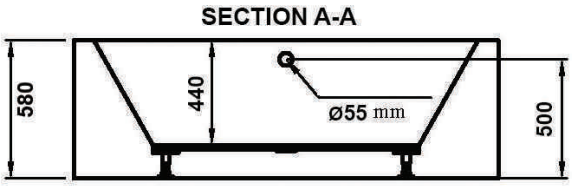

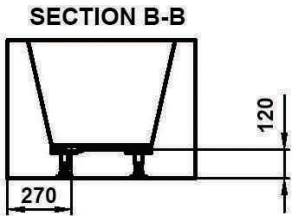

Modello	Codice	Misura	*Listino €*
A631 Vasca in acrilico senza idromassaggio color bianco N.B. **senza colonna di scarico.**	VAS172	178,5x79	**1.650,00**

Colonna scarico vasca D2



	Colore	
MID366	Cromo	**195,00**
MID367	Bronzo	**225,00**

Vasca in acrilico A609B bianco - 169x74



Installazione centro stanza

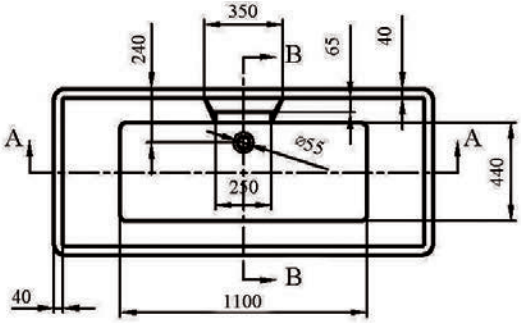

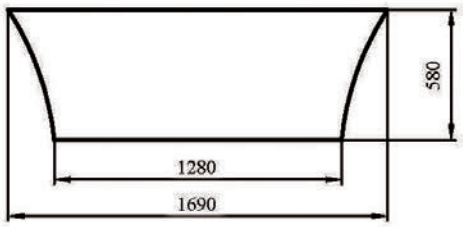

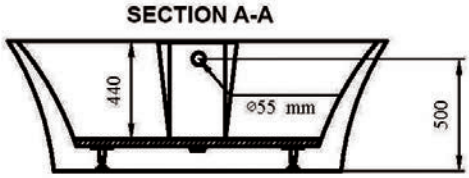

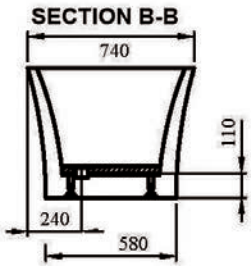

Modello	Codice	Misura	*Listino €*
A609B Vasca in acrilico senza idromassaggio color bianco N.B. **senza colonna di scarico.**	VAS170	169x74	**1.600,00**

Colonna scarico vasca D2



	Colore	
MID366	Cromo	**195,00**
MID367	Bronzo	**225,00**

Vasca in acrilico A312 bianco - 169x75



Installazione centro stanza

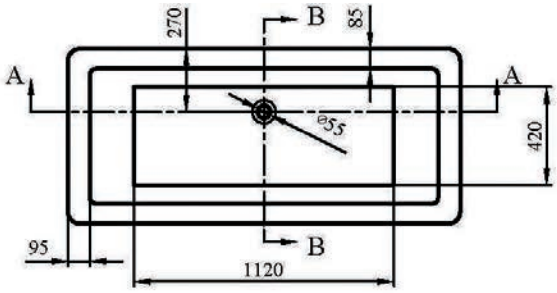

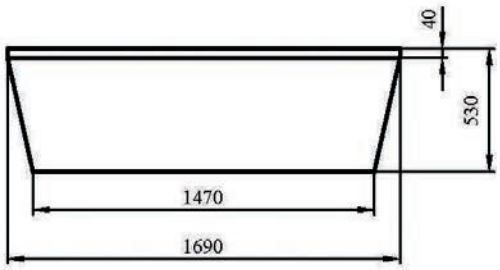

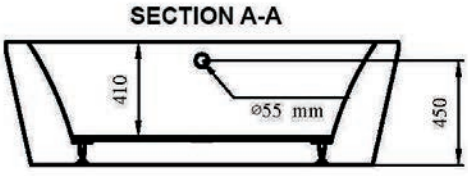

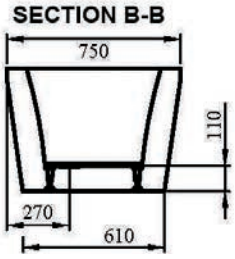

Modello	Codice	Misura	*Listino €*
A312 Vasca in acrilico senza idromassaggio color bianco N.B. **senza colonna di scarico.**	VAS174	169x75	**1.500,00**

Colonna scarico vasca D2



	Colore	
MID366	Cromo	**195,00**
MID367	Bronzo	**225,00**

Vasca in acrilico A311 bianco - 168,5x78



Installazione centro stanza

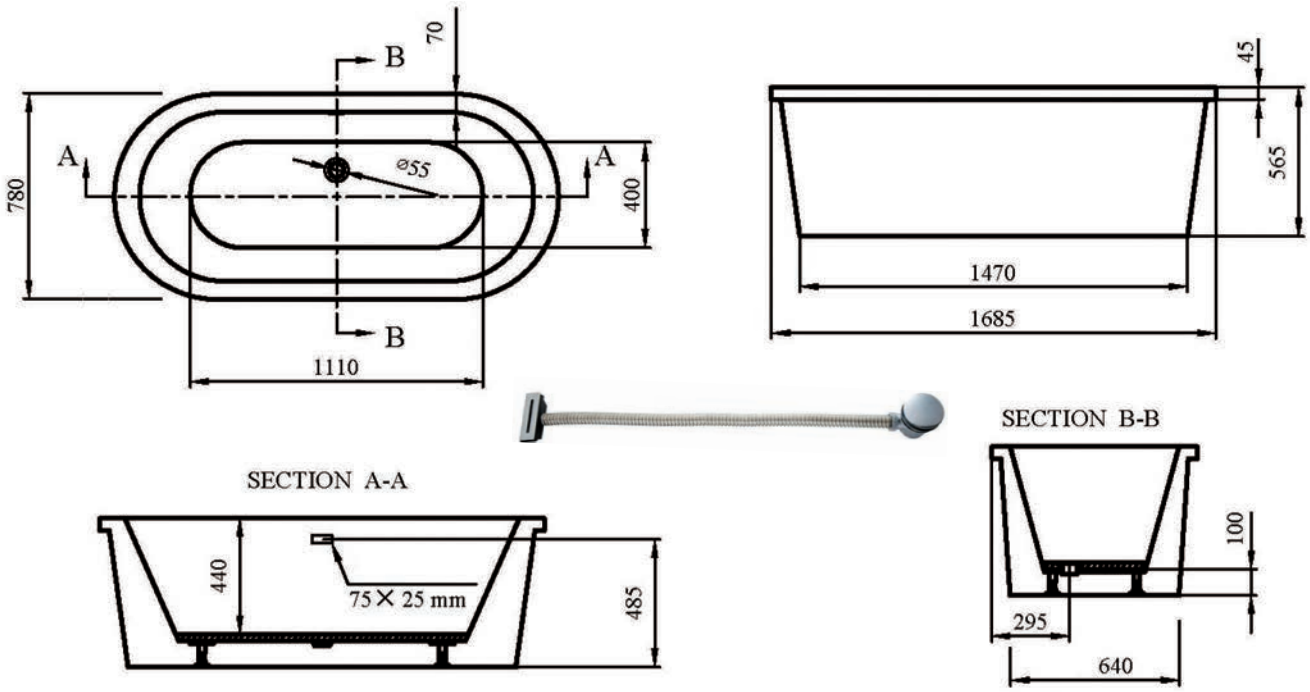

Modello	Codice	Misura	*Listino €*
A311 Vasca in acrilico senza idromassaggio color bianco completa di **colonna di scarico Click-Clack** con troppo pieno rettangolare	VAS175	168,5x78	**1.500,00**

Vasca in acrilico A319 bianco - 177x80



Installazione centro stanza

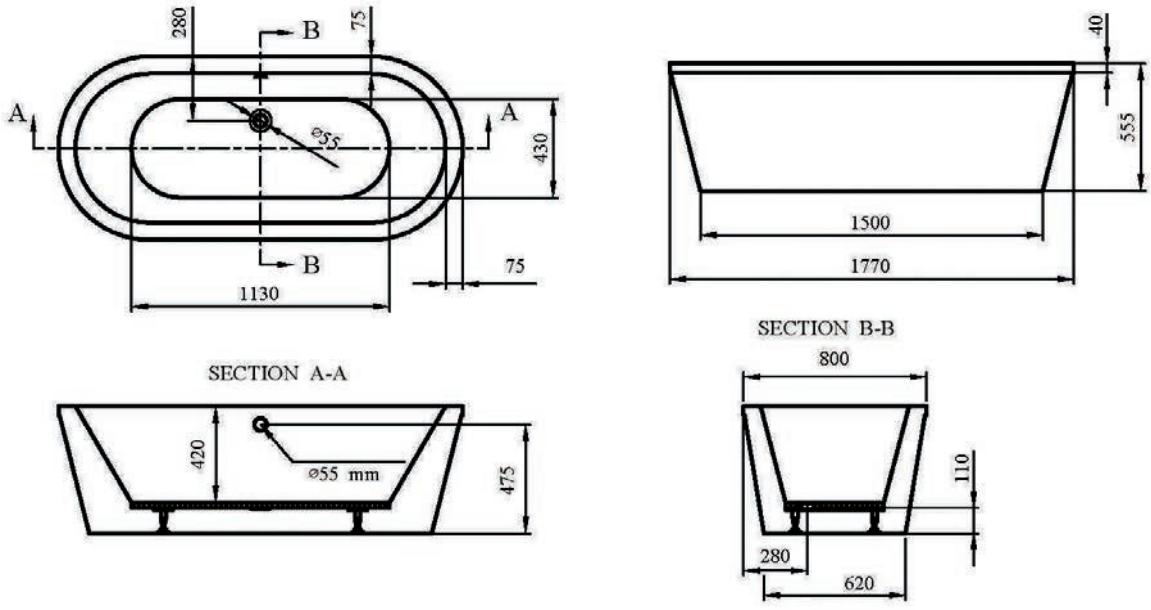

Modello	Codice	Misura	*Listino €*
A319 Vasca in acrilico senza idromassaggio color bianco N.B. **senza colonna di scarico.**	VAS173	177x80	**1.650,00**

		Colore	
Colonna scarico vasca D2	MID366	Cromo	**195,00**
	MID367	Bronzo	**225,00**

Vasche ad incasso - in Metacrilato o Acciaio

Vasca rettangolare ad incasso **in metacrilato** colore bianco. Senza colonna di scarico.



Vasca misura 180



Vasca misura 150-160-170



Vasca misura 140



Vasca misura 120-105 a sedere

Codice	Misura	*Listino €*
VAS195	105x70*	**226,00**
VAS196	120x70*	**226,00**
VAS197	140x70	**226,00**
VAS198	150x70	**226,00**
VAS199	160x70	**226,00**
VAS184	170x70	**226,00**
VAS185	180x80	**265,00**

**N.B. Vasca 105-120 a sedere*

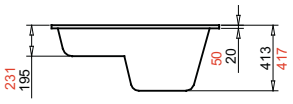

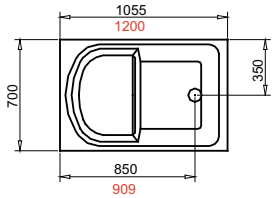

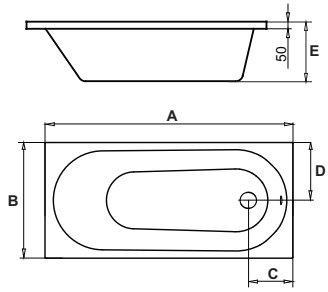

Misura	A	B	C	D	E
140x70	1400	700	275	350	415
150x70	1500	700	268	350	390
160x70	1600	700	259	350	390
170x70	1700	700	265	350	415
180x80	1800	800	300	400	460

Colonne scarico vasca



Colonna scarico vasca in ottone, senza erogazione dal troppo pieno, senza codolo. Misura 1"1/2

CGS

Codice	Colore	*Listino €*
MID098	Cromo	**56,60**
RUB152	Ottone antico	**93,00**
RUB400	Ramato	**95,00**



Colonna scarico vasca in ottone, senza erogazione dal troppo pieno, senza codolo, per vasca a SEDERE. Misura 1"1/2

CGS

Codice	Colore	*Listino €*
MID642	Cromo	**61,40**

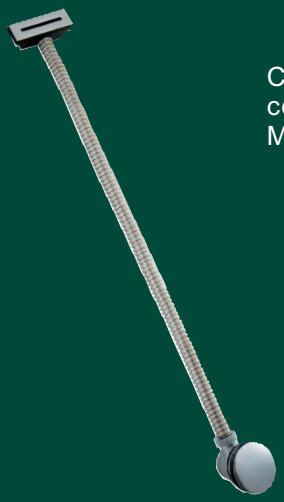

Colonna di scarico Click-Clack D10 con troppo pieno rettangolare. Misura 1"1/2

Codice	Colore	*Listino €*
ADO274	Cromo	**105,00**

Colonne scarico vasca



Colonna scarico vasca in ottone,
CON EROGAZIONE dal troppo pieno,
senza codolo. Misura 1"1/2

Codice	Colore	*Listino €*
MID252	Cromo	**111,80**



Colonna scarico vasca in **Polipropilene**,
senza erogazione dal troppo pieno e senza
codolo, con tappo in ottone.
Misura 1"1/2

Codice	Colore	*Listino €*
ADO057	Cromo	**30,70**



teuco

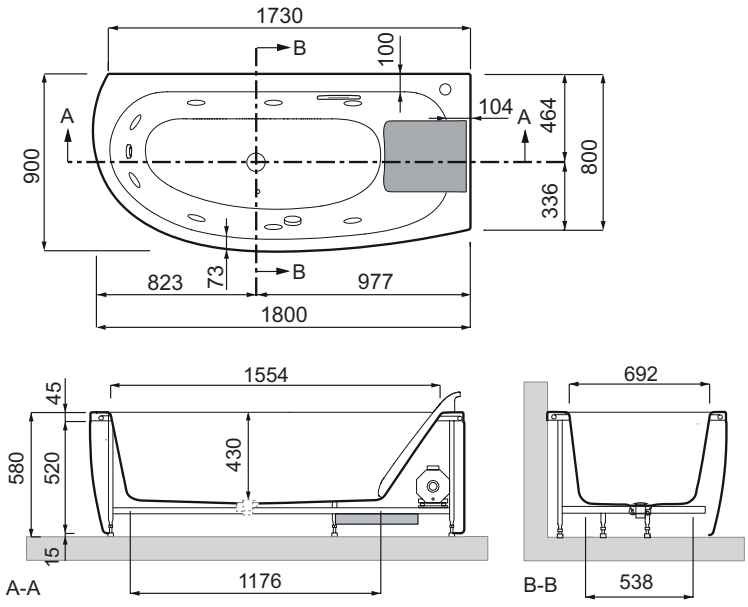

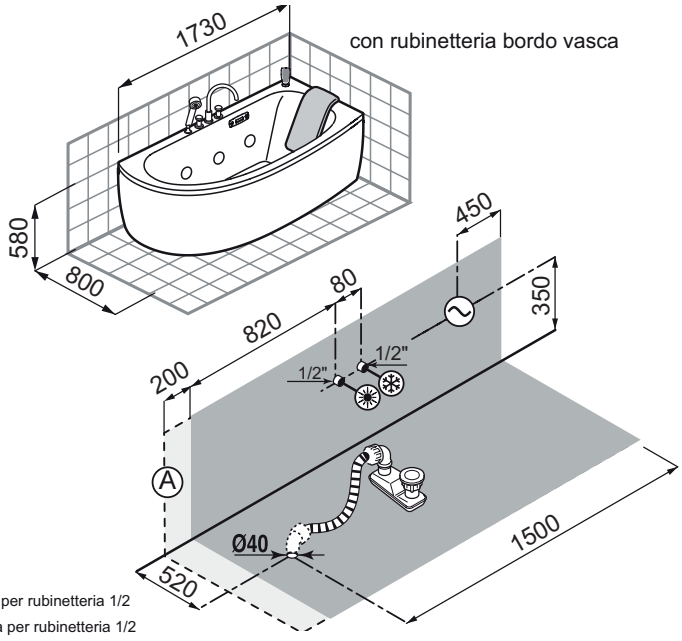

- Allaccio acqua calda per rubinetteria 1/2
- Allaccio acqua fredda per rubinetteria 1/2
- Scatola IPX5 allaccio alimentazione alettrica

Modello	Codice	Misura	*Listino €*
544 ARMONYA 180x80-90 con idromassaggio Hydro Silence Vasca con idromassaggio **con comando Oled**, 8 getti , regolazione intensità massaggio digitale, pulsator, Timer, sanificazione automatica, livellostato, colonna di scarico cromo, con pannello frontale e poggiatesta in poliuterano. **Completa di rubinetteria bordo vasca a 4 fori con doccetta**, finiture cromo.	VAS111	180x80-90	**4.500,00**



teuco

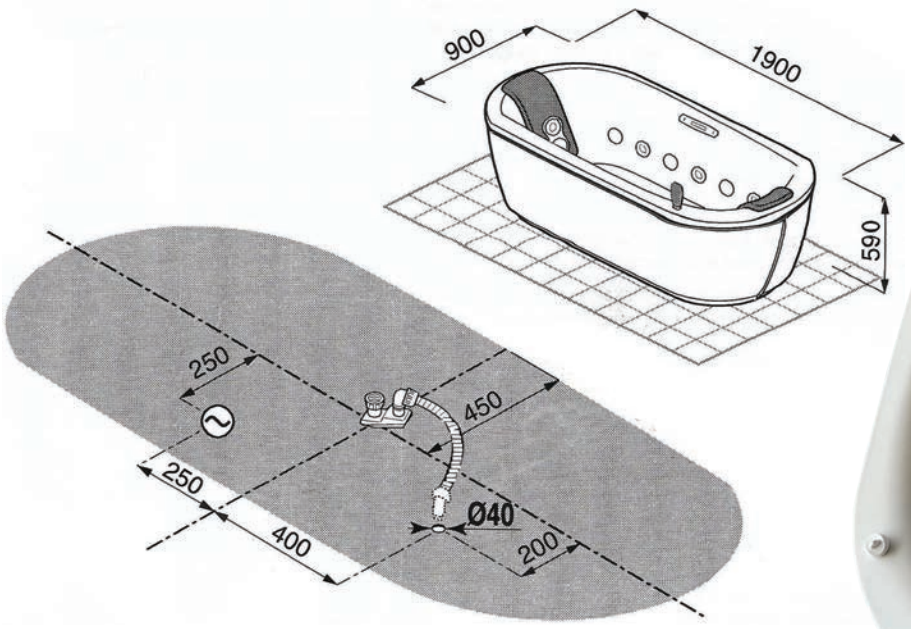

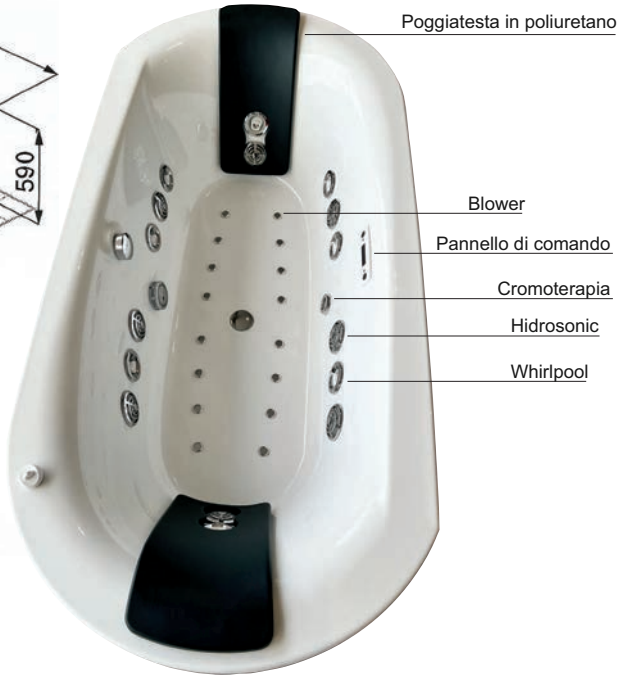

Modello	Codice	Misura	*Listino €*
HF01 NOOVALIS 190x90 Centro stanza con idromassaggio Vasca con idromassaggio **con comando Oled**, 8 getti whirlpool, 16 getti blower, regolazione intensità massaggio digitale, pulsator, cromoterapia, sanificazione automatica, livellostato, colonna di scarico cromo, poggiatesta in poliuterano. finiture cromo. **N.B. senza rubinetteria**	VAS117	190x90	**5.500,00**



teuco

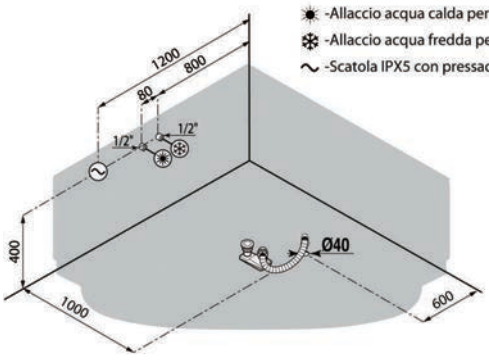

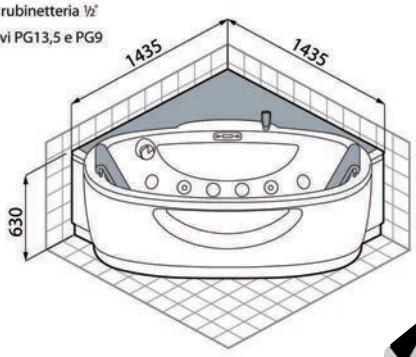

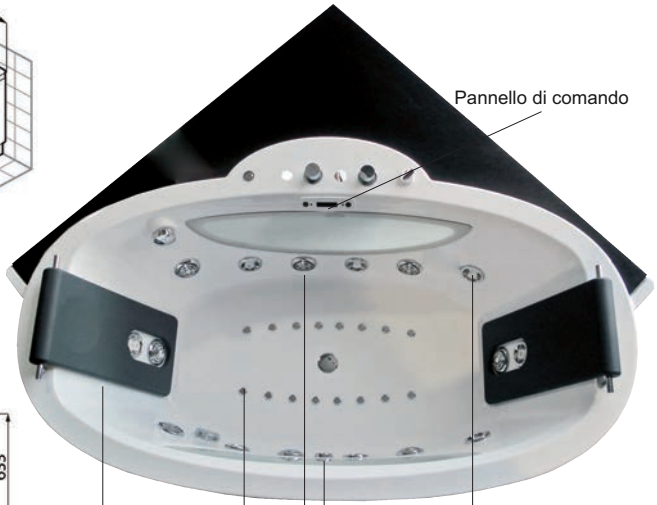

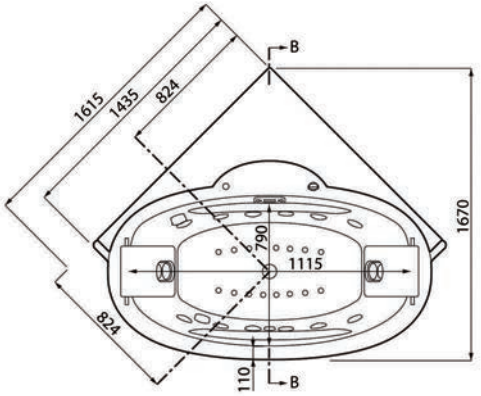

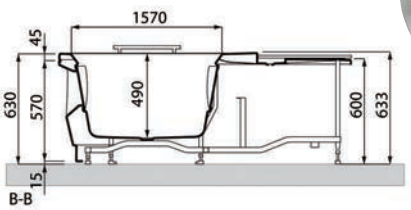

Modello	Codice	Misura	*Listino €*
H551 YSOLA 143,5x143,5 con idromassaggio Hydro Silence Vasca con idromassaggio **con comando Oled**, 8 getti whirlpool, 16 getti blower, regolazione intensità massaggio digitale, pulsator, cromoterapia, sanificazione automatica, livellostato, colonna di scarico cromo, poggiatesta in poliuterano. Con pannello frontale bianco e pannello superiore Wengè. **Completa di rubinetteria bordo vasca a 4 fori con doccetta**. finiture cromo.	VAS058	143,5x143,5	**5.500,00**



Caratteristiche:
Bocchette dorsali rotanti (3)
Faro subacqueo
Idromassaggio: 5 bocchette regolabili in portata
Regolazione portata aria
Colonna di Scarico
Manopola deviatore per selezionare il tipo di massaggio: dorsale oppure fianchi/piedi
Tappo serbatoio liquido di sanitizzazione
On/Off elettronico
Poggiatesta
Doccetta manuale estraibile e dotata di flessibile
Manopole acqua calda/fredda
Erogatore con deviazione automatica (doccetta/erogatore)
Bocchette di aspirazione
Troppo pieno alto

Modello	Codice	Misura	*Listino €*
THALIS SX 190x100 con idromassaggio Vasca con idromassaggio 5 getti, 3 getti dorsali rotanti, colonna di scarico cromo, poggiatesta. Con pannello frontale e laterale bianco e cornice in legno finiture Teak con porta asciugamano. **Completa di rubinetteria bordo vasca a 4 fori con doccetta**.	VAS093	190x100	**5.000,00**

LIS - Vasca angolare 140x140

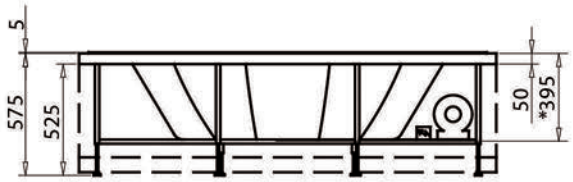

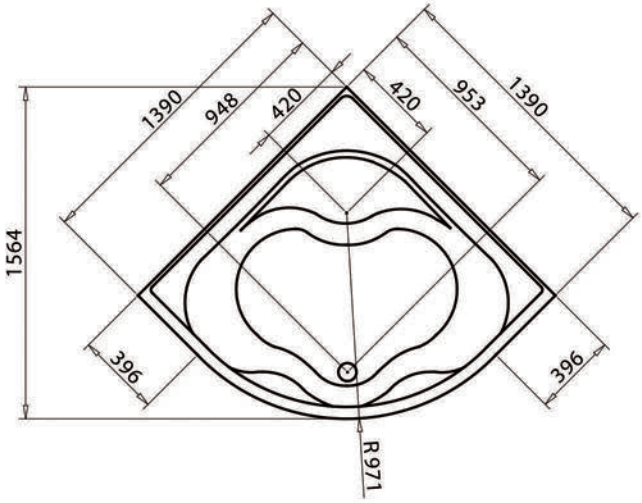

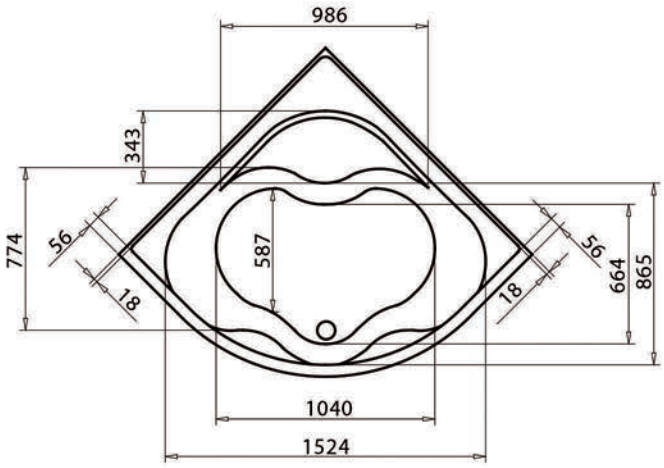

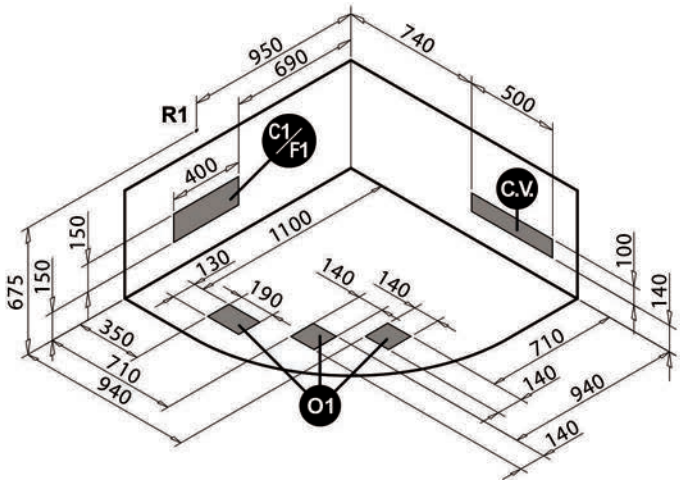

LEGENDA

O1 Area per lo scarico incassato a pavimento.

C1 Area per l'uscita della tubatura acqua calda dalla rete idraulica dell'abitazione nel caso la rubinetteria GLASS sia installata sul bordo **vasca.**

F1 Area per l'uscita della tubatura acqua fredda dalla rete idraulica dell'abitazione nel caso la rubinetteria GLASS sia installata **sul bordo vasca.**

R1 Punto consigliato per il centro di erogazione della **rubinetteria a muro.**
N.B. (il bordo vasca ha una larghezza di 105 mm. in corrispondenza del punto R1).

C.V. Area consigliata per l'uscita a parete dell'alimentazione elettrica.

Aree disponibili per gli allacciamenti

Modello	Codice	Misura	*Listino €*
LIS 140x140 con idromassaggio  Vasca con idromassaggio **con comando Easy control**, 6 getti whirlpool, colonna di scarico cromo, completa di pannello angolare, senza sonda di livello, finiture cromo. **N.B. SENZA rubinetteria**	VAS194	140x140	**2.020,00**
LIS 140x140 senza idromassaggio Vasca con telaio , completa di pannello angolare , **Senza colonna di scarico**. **N.B. SENZA rubinetteria**	VAS193	140x140	**1.190,00**
LIS 140x140 ad incasso senza telaio senza idromassaggio, senza colonna di scarico. **N.B. SENZA rubinetteria**	VAS273	140x140	**485,00**

NOTA: PER TUTTI GLI ACCESSORI E VERSIONI ORDINABILI A RICHIESTA FARE RIFERIMENTO AL LISTINO GLASS

glass 1989



versione sinistra

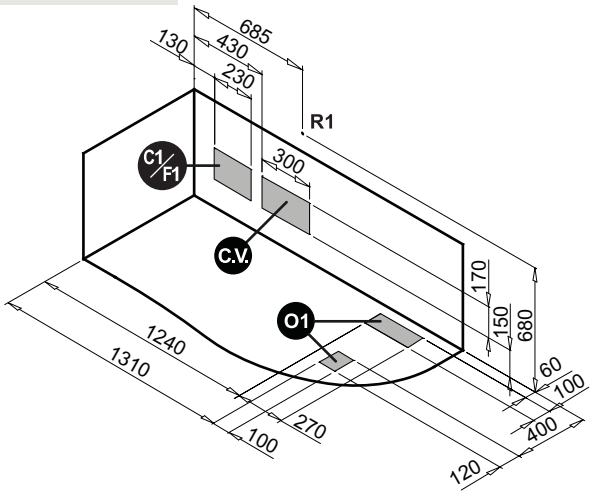

versione destra

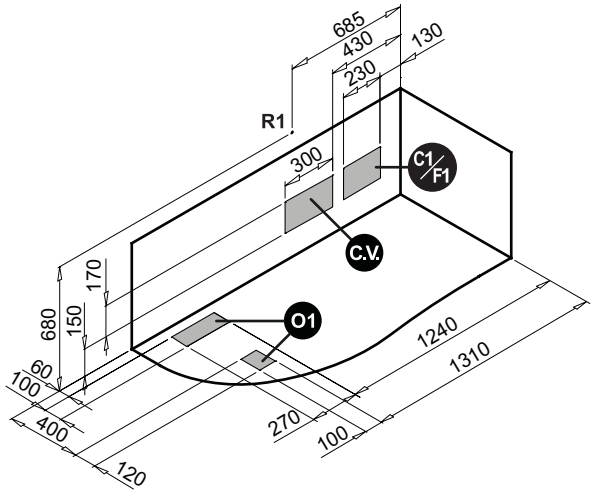

legenda

O1 - Area per lo scarico incassato a pavimento	C.V. - Area consigliata di uscita linea elettrica
F1 C1 - Area per l'uscita di alimentazione rubinetteria bordo vasca (**F1**= acqua fredda ● **C1**= acqua calda)	Aree disponibili per gli allacciamenti
R1 - Punto consigliato per il centro di erogazione della rubinetteria a muro.	80mm **N.B. Larghezza bordo vasca, in corrispondenza del punto R1.**

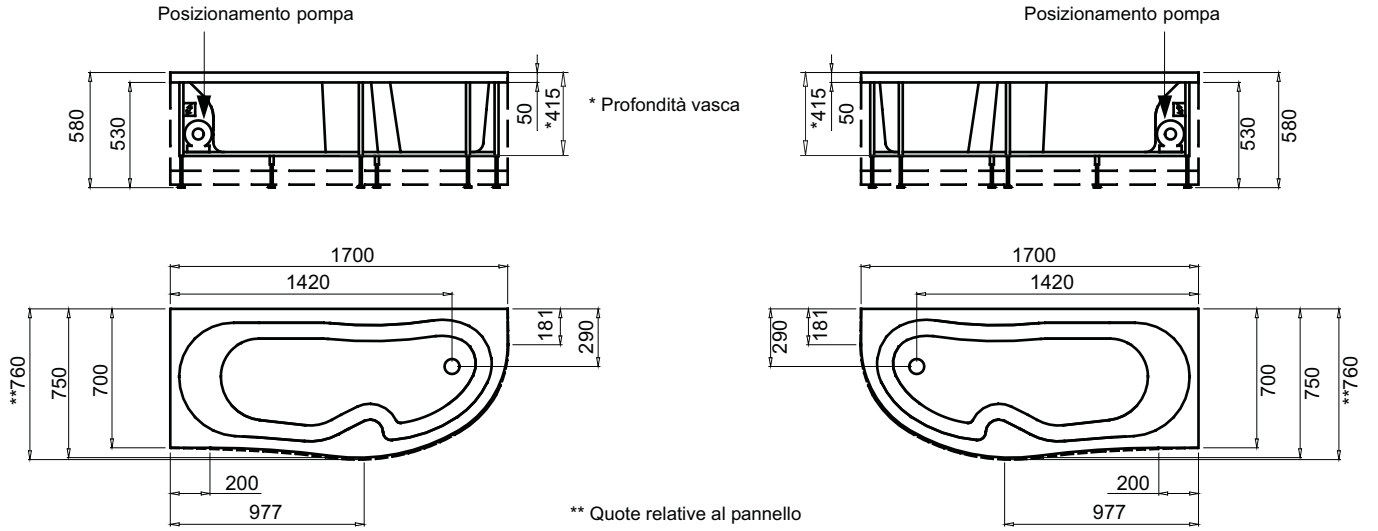

Modello	Codice	Versione	*Listino €*
LIS asimmetrica 170x70/75 con idromassaggio  Vasca con idromassaggio **con comando Easy control**, 6 getti whirlpool, colonna di scarico cromo, completa di frontale e laterale, senza sonda di livello, finiture cromo. **N.B. SENZA rubinetteria**	VAS131	Sinistra	**1.740,00**
	VAS148	Destra	**1.740,00**
LIS asimmetrica 170x70/75 senza idromassaggio Vasca con telaio , completa di pannello frontale e laterale, **Senza colonna di scarico**. **N.B. SENZA rubinetteria**	VAS079	Sinistra	**1.175,00**
	VAS095	Destra	**1.175,00**

NOTA: PER TUTTI GLI ACCESSORI E VERSIONI ORDINABILI A RICHIESTA FARE RIFERIMENTO AL LISTINO GLASS




Rubinetteria (Optional)
Jet idromassaggio
comando easy

LIS - Vasca asimmetrica 150x100

N.B. per gli ingombri reali consultare la scheda tecnica

versione sinistra

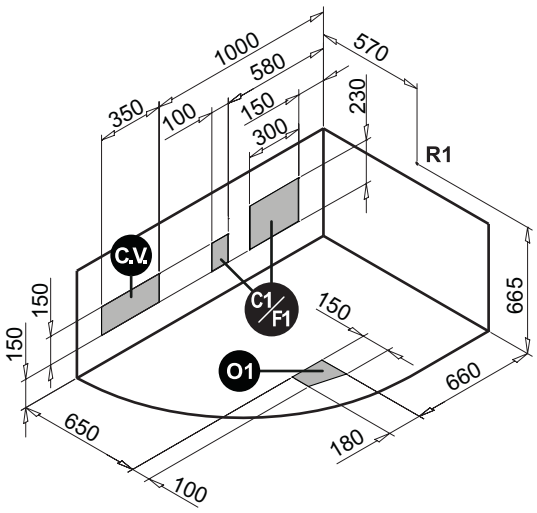

versione destra

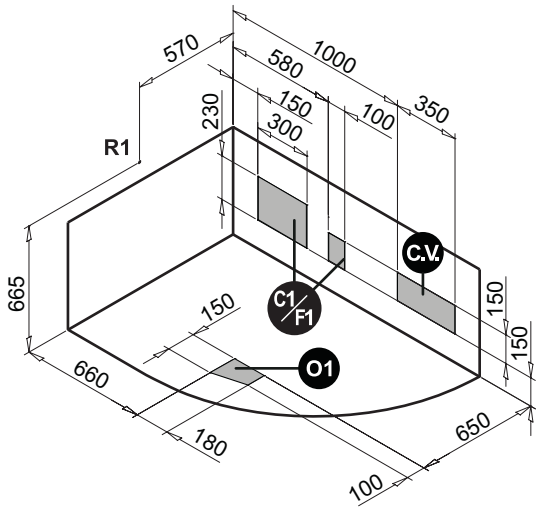

legenda

O1 - Area per lo scarico incassato a pavimento	C.V. - Area consigliata di uscita linea elettrica
F1 C1 - Area per l'uscita di alimentazione rubinetteria bordo vasca (**F1**= acqua fredda ● **C1**= acqua calda)	Aree disponibili per gli allacciamenti
R1 - Punto consigliato per il centro di erogazione della rubinetteria a muro.	35mm **N.B. Larghezza bordo vasca, in corrispondenza del punto R1.**

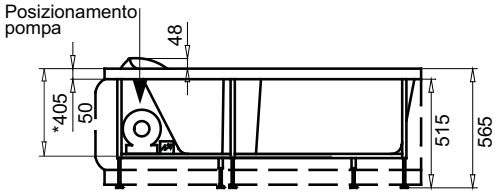

* Profondità vasca

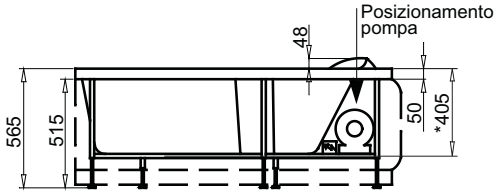

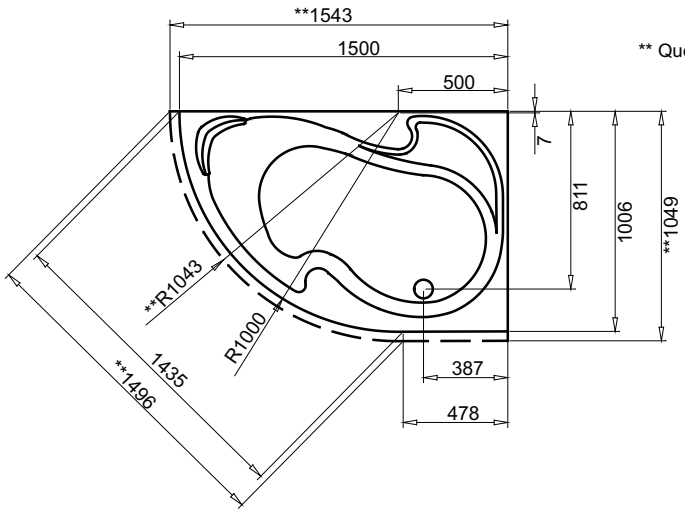

** Quote relative al pannello

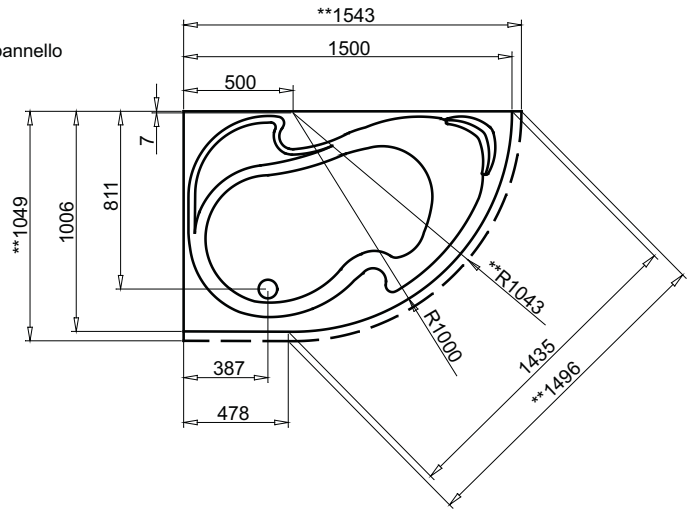

Modello	Codice	Versione	*Listino €*
LIS asimmetrica 150x100 con idromassaggio  Vasca con idromassaggio **con comando Easy control**, 6 getti whirlpool, colonna di scarico cromo, completa di pannello angolare, senza sonda di livello, finiture cromo. **N.B. SENZA rubinetteria**	VAS060	Sinistra	**1.745,00**
	VAS065	Destra	**1.745,00**
LIS asimmetrica 150x100 senza idromassaggio Vasca con telaio , completa di pannello angolare, **Senza colonna di scarico**. **N.B. SENZA rubinetteria**	VAS026	Sinistra	**1.170,00**
	VAS048	Destra	**1.170,00**

NOTA: PER TUTTI GLI ACCESSORI E VERSIONI ORDINABILI A RICHIESTA FARE RIFERIMENTO AL LISTINO GLASS

glass 1989

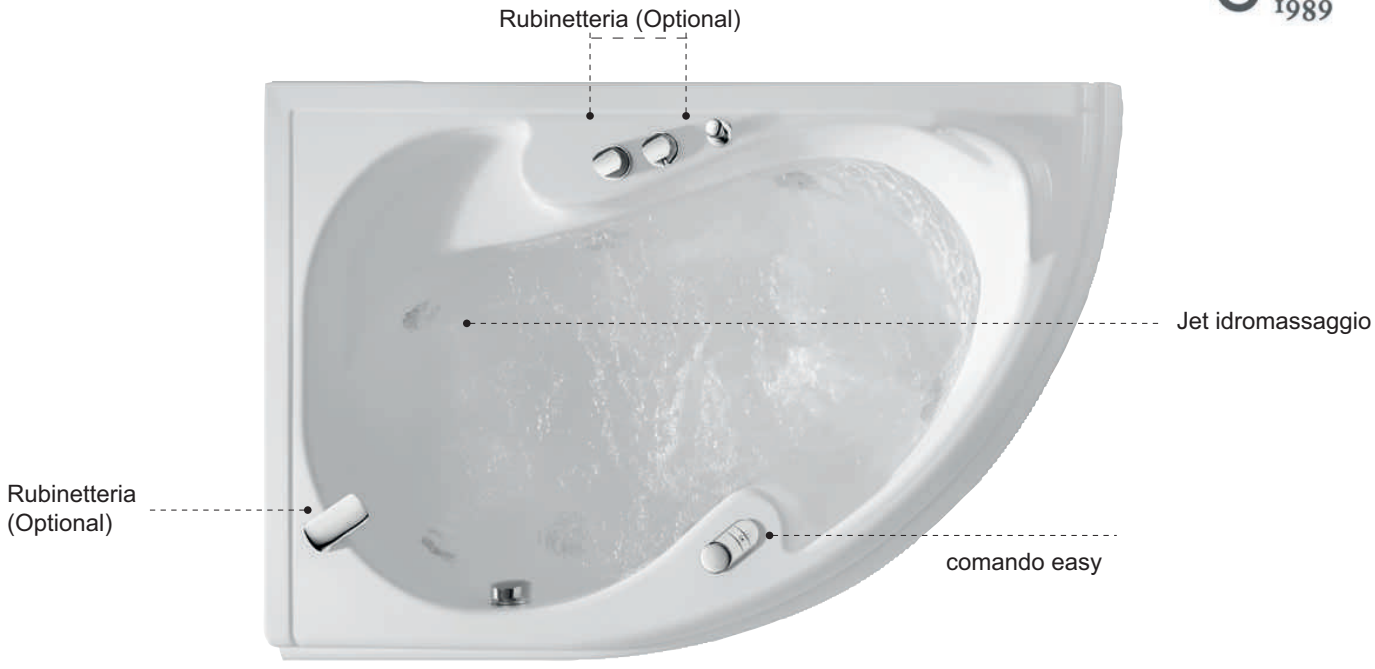
Rubinetteria (Optional)
Jet idromassaggio
Rubinetteria
(Optional)
comando easy

YORK - Vasca rettangolare 150x70 -160x70 - 170x70 - 180x80

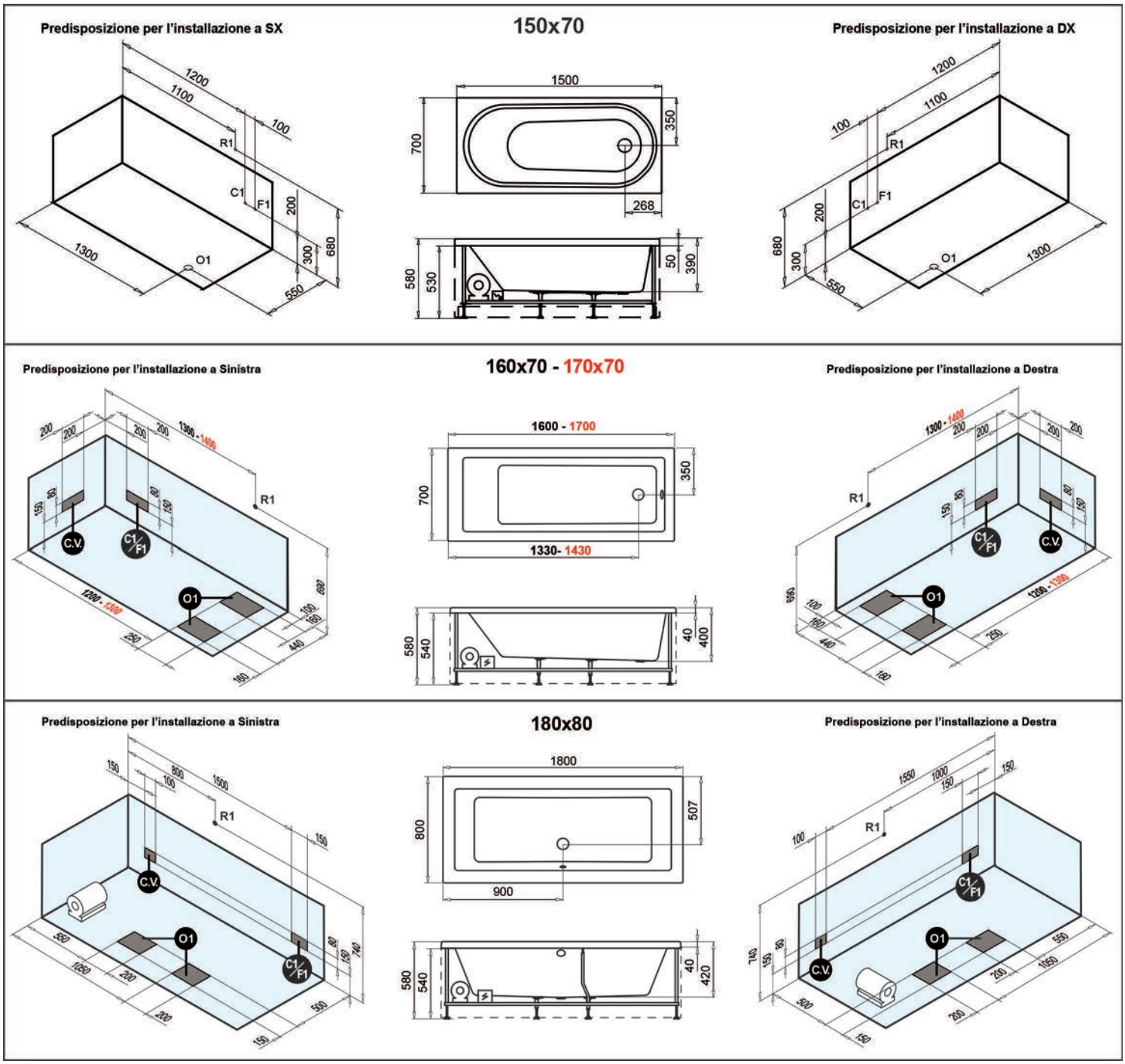

LEGENDA

O1 Area per lo scarico incassato a pavimento.

C1 Area per l'uscita della tubatura acqua calda per rubinetteria installata sul bordo vasca

F1 Area per l'uscita della tubatura acqua fredda per rubinetteria installata sul bordo vasca

R1 Punto consigliato per il centro di erogazione della rubinetteria a muro.

C.V. Area consigliata per l'uscita dell'alimentazione elettrica. (Solo per idro)

Modello	Codice	Modello	Misura	*Listino €*
YORK con idromassaggio Vasca con idromassaggio **avviamento pneumatico**, 6 getti whirlpool, Colonna di scarico, **completa di 2 pannelli**: frontale e 1 pannello laterale reversibile; finiture cromo. **N.B. Pannelli NON montati N.B. SENZA rubinetteria**	VAS190	YORK	160x70	**1.600,00**
	VAS191	YORK	170x70	**1.600,00**
	VAS192	YORK	180x80	**1.660,00**
YORK - STOR senza idromassaggio Vasca con telaio, completa di pannello frontale, 1 pannello laterale reversibile, colore bianco. **Senza colonna di scarico**. **N.B. Pannelli NON montati N.B. SENZA rubinetteria**	VAS179*	STOR	150x70	**875,00**
	VAS188	YORK	160x70	**875,00**
	VAS189	YORK	170x70	**875,00**
	VAS176	YORK	180x80	**960,00**
Pannello laterale cm.70, colore bianco. (Per chiudere il terzo lato)	VAS187	York	70 cm	**191,00**
Pannello laterale cm.70, colore bianco. (Per chiudere il terzo lato)	VAS028	Stor	70 cm	**176,00**
Pannello laterale cm.80, colore bianco. (Per chiudere il terzo lato)	VAS229	York	80 cm	**208,00**

N.B. Estetica vasca YORK 160x70 - 170x70 - 180x80

glass 1989





***N.B. Estetica Vasca STOR** 150x70

Rubinetteria per vasca

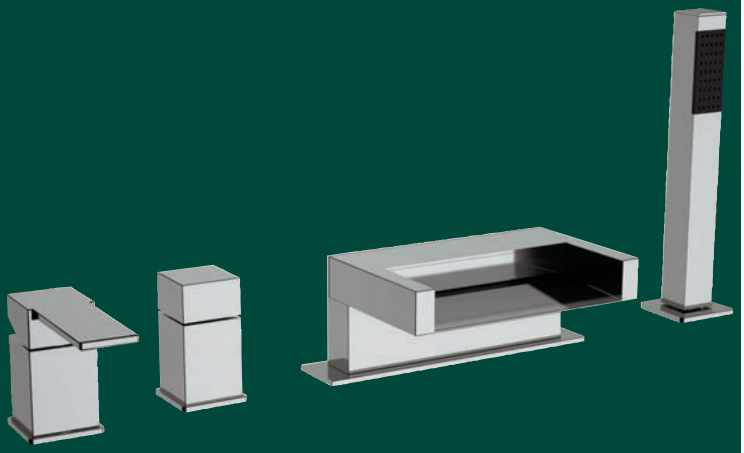

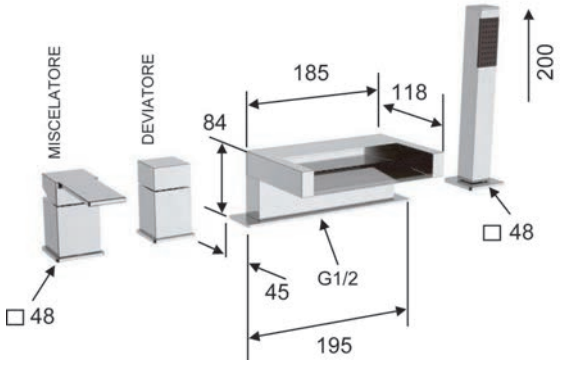

DA.F.NE
Miscelatore monocomando **Bordo VASCA** 4 fori **bocca cascata**, con deviatore, doccetta ottone e flessibile

Codice	Colore	*Listino €*
RUB433	Cromo	**1.470,00**



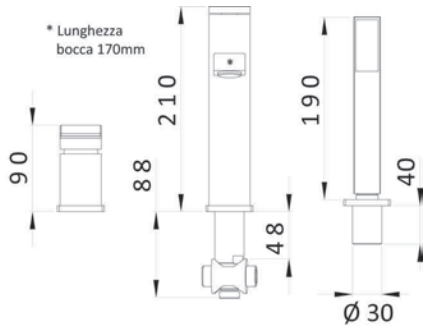

915
Miscelatore monocomando **Bordo VASCA** 3 fori con bocca, deviatore, doccetta ABS e flessibile

Codice	Colore	*Listino €*
RUB621	Cromo	**525,00**

Rubinetteria per vasca



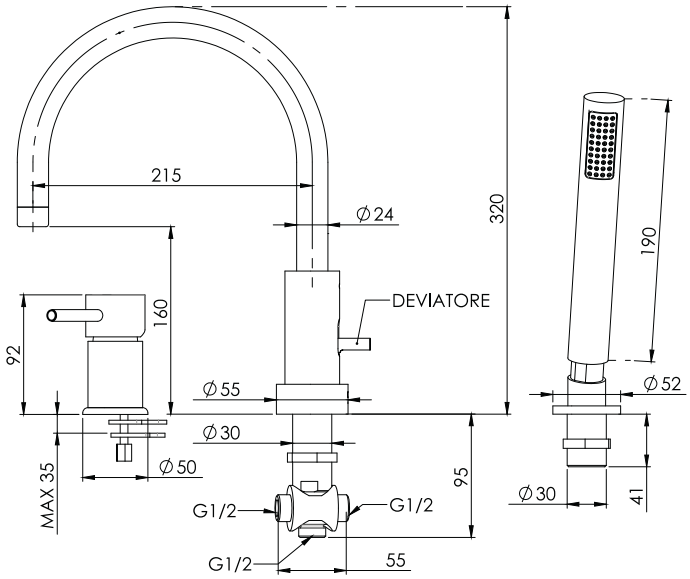

S.L.I.M
Miscelatore monocomando **Bordo vasca** a 3 Fori con bocca, deviatore, doccetta ottone e flessibile

Codice	Colore	*Listino €*
RUB954	Cromo lucido	**405,50**



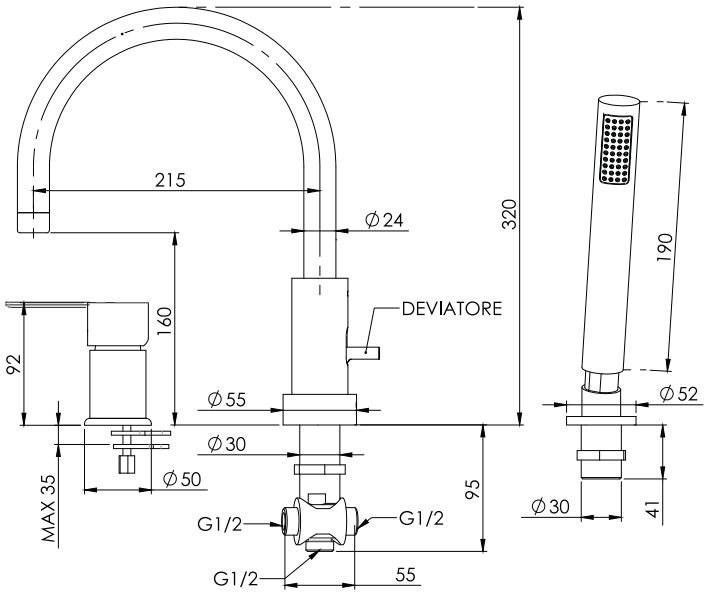

COM.PA.SS
Miscelatore monocomando **Bordo vasca** a 3 Fori con bocca, deviatore, doccetta ottone e flessibile

Codice	Colore	*Listino €*
RUB239	Cromo lucido	**394,00**

Rubinetteria per vasca

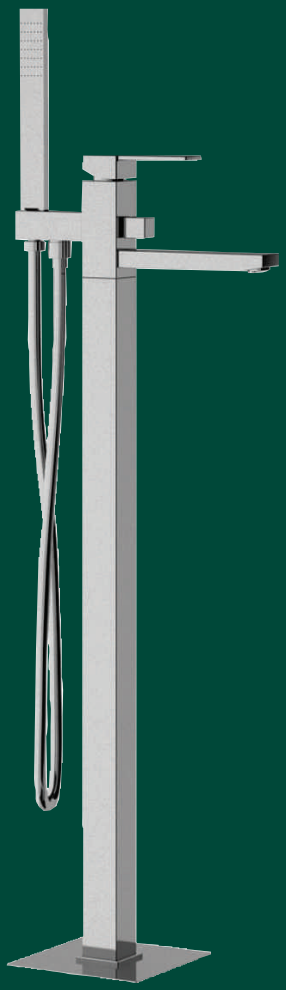

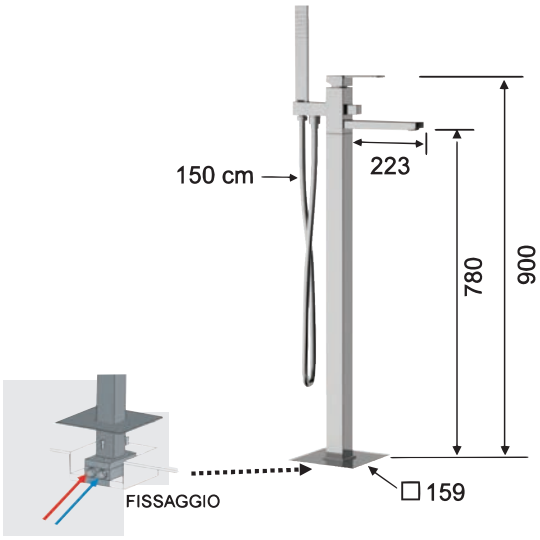

DA.F.NE
Miscelatore monocomando **VASCA da PAVIMENTO** con deviatore, doccetta ottone e flessibile.

Codice	Colore	*Listino €*
RUB599	Cromo	**1.272,00**

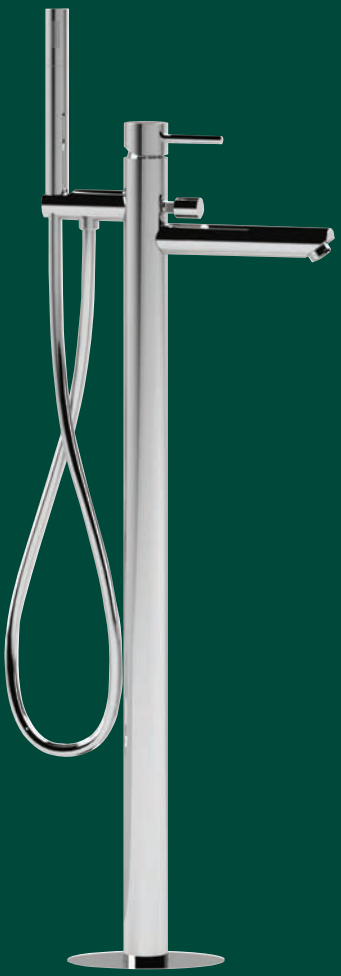

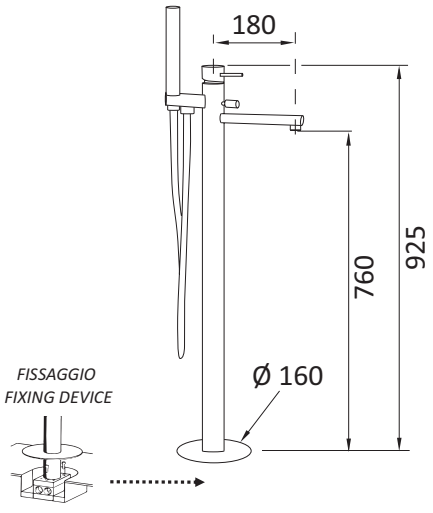

S.L.I.M
Miscelatore monocomando **VASCA da PAVIMENTO** con deviatore, doccetta ottone e flessibile.

Codice	Colore	*Listino €*
RUB604	Cromo	**1.083,00**

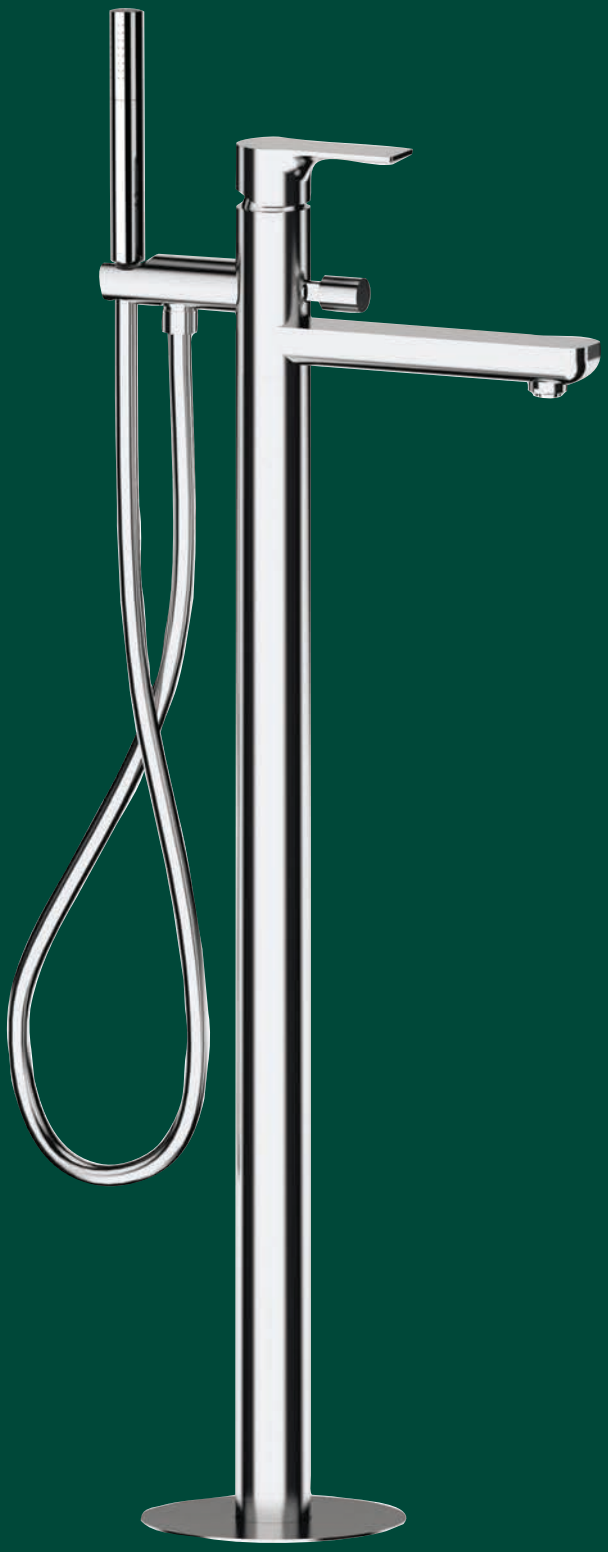

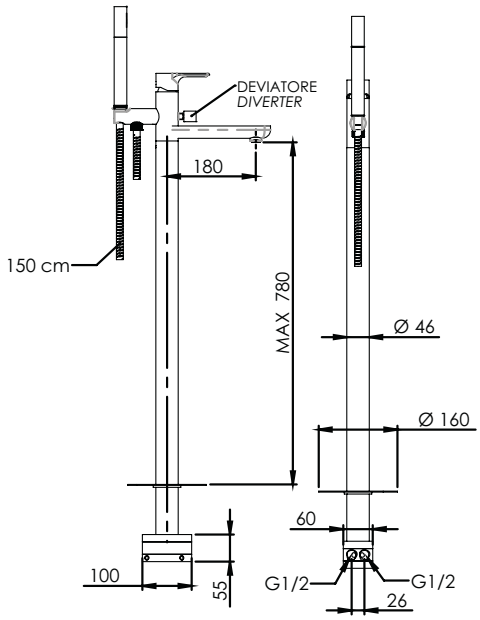

COM.PA.SS
Miscelatore monocomando **VASCA** da **PAVIMENTO** con deviatore, doccetta ottone e flessibile.

Codice	Colore	*Listino €*
RUB961	Cromo	**1.097,00**

Sanitari colore bianco

LAVABO SQUARE 60-75
per rubinetteria monoforo.



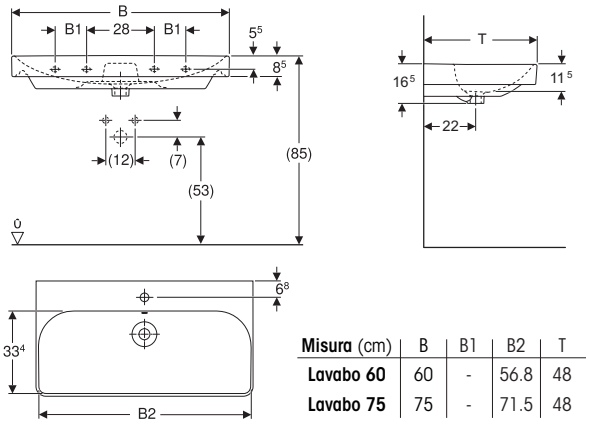

Misura (cm)	B	B1	B2	T
Lavabo 60	60	-	56.8	48
Lavabo 75	75	-	71.5	48

Codice	Descrizione	Listino €
IGI061	Lavabo 60 cm	**201,00**
IGI183	Lavabo 75 cm	**290,00**
IGI258	Semicolonna	**168,00**

LAVABO SQUARE 90
per rubinetteria monoforo.



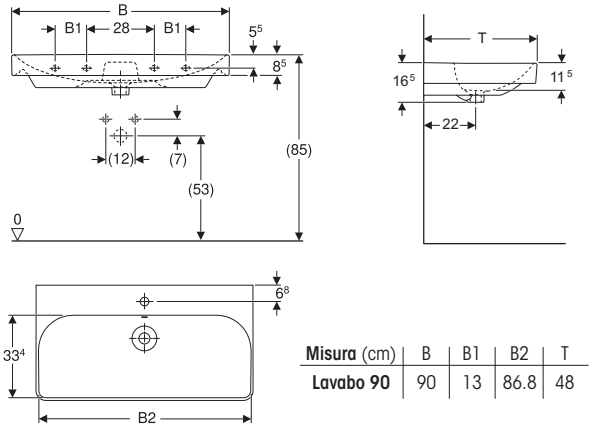

Misura (cm)	B	B1	B2	T
Lavabo 90	90	13	86.8	48

Codice	Descrizione	Listino €
IGI252	Lavabo 90 cm	**356,00**

VASO per cassetta alta **scarico multi**, installazione **filo parete**, completo di sedile in termoindurente a chiusura ammortizzata.
(Da completare con raccordo plastico scarico a pavimento o parete)

Rimfree



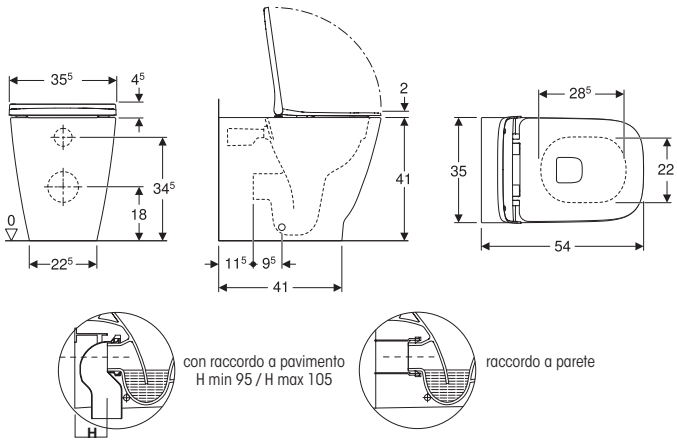

Codice	Descrizione	Listino €
IGI261	Vaso+sedile *ammortiz.*	**515,00**
IGI037	Raccordo a pavimento	**75,00**
IGI418	Raccordo a parete	**28,80**



Oltre agli articoli presenti nel catalogo, a richiesta sono disponibili tutti i prodotti della linea GEBERIT.
Contattare i ns. uffici o l'agente di zona per prezzi, condizioni e richieste di cataloghi ed informazioni tecniche.

Sanitari colore bianco

BIDET **a terra** per rubinetteria monoforo, installazione **filo parete**



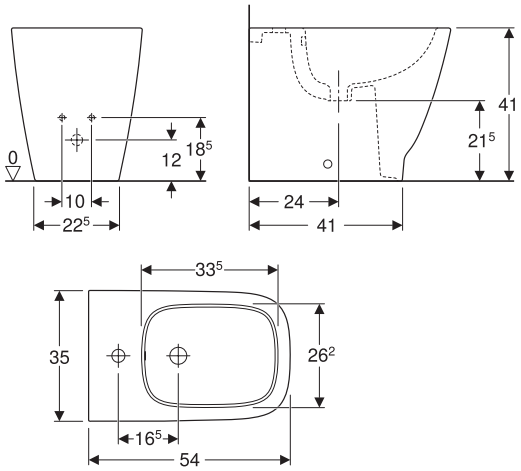

Codice	Descrizione	*Listino €*
IGI296	Bidet monoforo	**240,00**

VASO **sospeso**
per cassetta alta **scarico parete,** completo di sedile in termoindurente **a chiusura ammortizzata**.

Rimfree



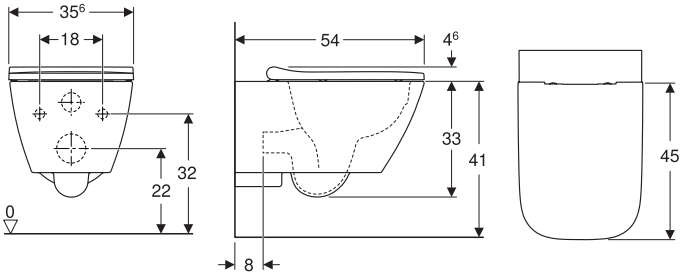

Codice	Descrizione	*Listino €*
IGI305	Vaso+sedile *ammortiz.*	**515,00**

BIDET **sospeso**
per rubinetteria monoforo.



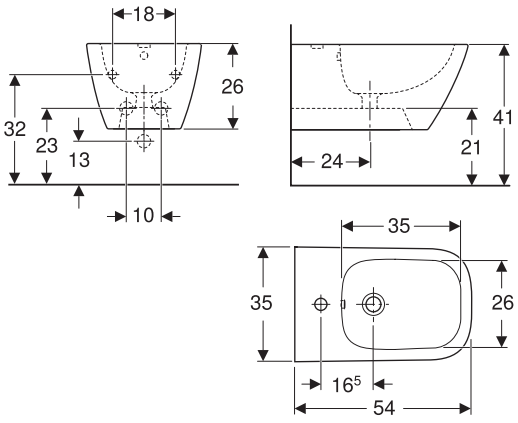

Codice	Descrizione	*Listino €*
IGI352	Bidet sospeso	**270,00**



Sanitari colore bianco

LAVABO 60
per rubinetteria monoforo completo di copripiletta in ceramica.



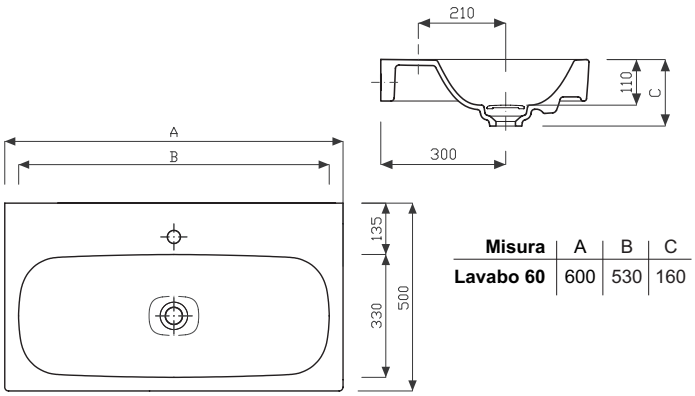

Misura	A	B	C
Lavabo 60	600	530	160

Codice	Descrizione	*Listino €*
IGI620	Lavabo 60 cm	**603,00**

BACINELLA 56 da appoggio
senza piano rubinetteria completa di copripiletta in ceramica e piletta "clic-clac".



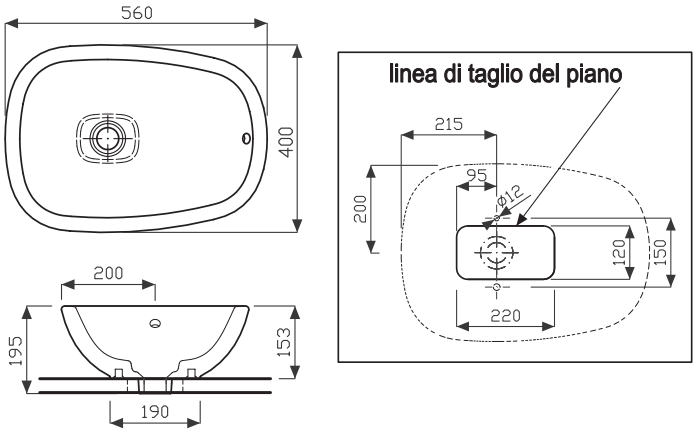

Codice	Descrizione	*Listino €*
IGI626	Bacinella 56 cm	**675,00**

VASO per cassetta alta **scarico multi**, installazione **filo parete**, completo di sedile in termoindurente a chiusura ammortizzata.
(Da completare con raccordo plastico scarico a pavimento o parete)

Rimfree



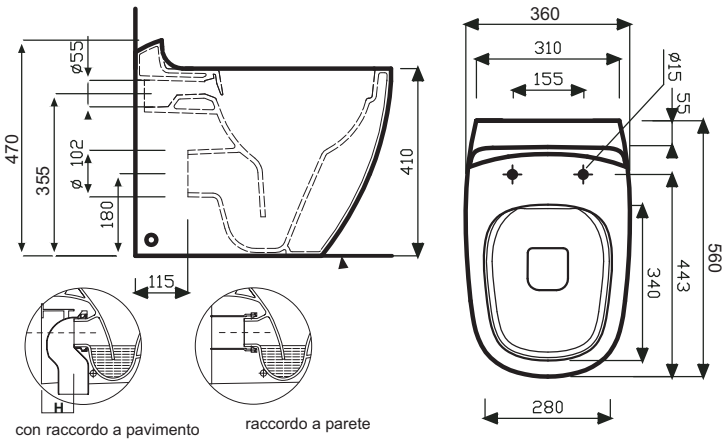

con raccordo a pavimento
H min 95 / H max 105

raccordo a parete

Codice	Descrizione	*Listino €*
IGI689	Vaso+sedile *ammortiz.*	**1.050,00**
IGI037	Raccordo a pavimento	**75,00**
IGI418	Raccordo a parete	**28,80**



Sanitari colore bianco



BIDET **a terra** per rubinetteria monoforo, installazione **filo parete**

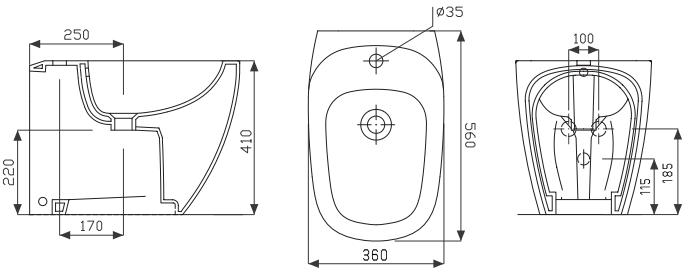

Codice	Descrizione	*Listino €*
IGI628	Bidet monoforo	**657,00**

VASO **sospeso**
per cassetta alta **scarico parete,** completo di sedile in termoindurente **a chiusura ammortizzata**.

Rimfree®



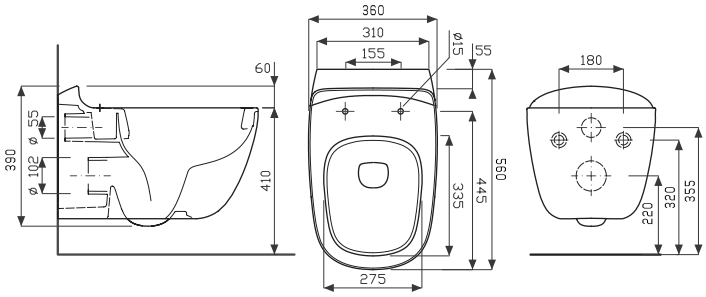

Codice	Descrizione	*Listino €*
IGI687	Vaso+sedile *ammortiz.*	**1.140,00**

BIDET **sospeso**
per rubinetteria monoforo.



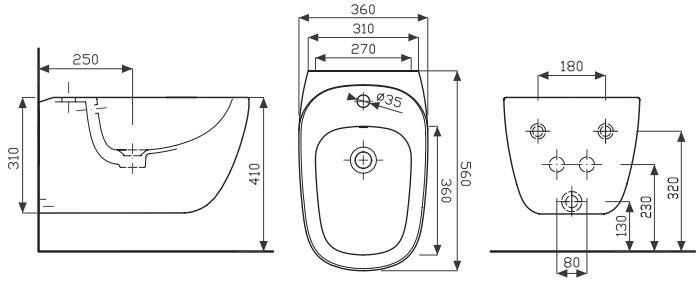

Codice	Descrizione	*Listino €*
IGI630	Bidet sospeso	**785,00**



ICON SQUARE GEBERIT (METRICA)

Sanitari colore bianco

LAVABO 60-75-90 per rubinetteria monoforo fissaggio a parete.



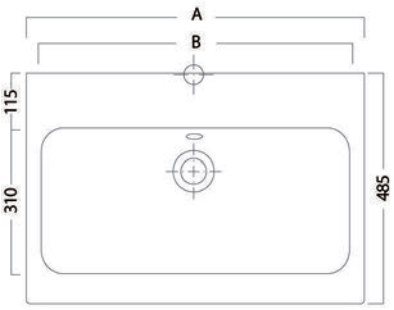

Misura	A	B	C	D
Lavabo 60	600	545	105	155
Lavabo 75	750	690	105	155
Lavabo 90	900	840	110	160

Codice	Descrizione	*Listino €*
IGI550	Lavabo 60 cm	**343,00**
IGI551	Lavabo 75 cm	**462,00**
IGI552	Lavabo 90 cm	**619,00**

VASO per cassetta alta **scarico multi** con tecnologia **Rimfree**, installazione **filo parete**, completo di sedile in termoindurente a chiusura ammortizzata. (Da completare con raccordo plastico scarico a pavimento o parete.)

Rimfree®



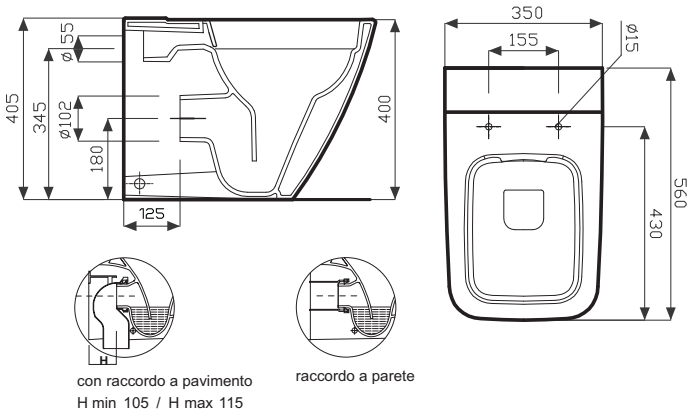

con raccordo a pavimento
H min 105 / H max 115

raccordo a parete

Codice	Descrizione	*Listino €*
IGI631	Vaso+sedile *ammortiz.*	**742,00**
IGI037	Raccordo a pavimento	**75,00**
IGI418	Raccordo a parete	**28,80**

VASO per cassetta alta **scarico multi,** installazione **filo parete**, completo di sedile in termoindurente. (Da completare con raccordo plastico scarico a pavimento o parete.)



N.B A marchio

POZZI-GINORI

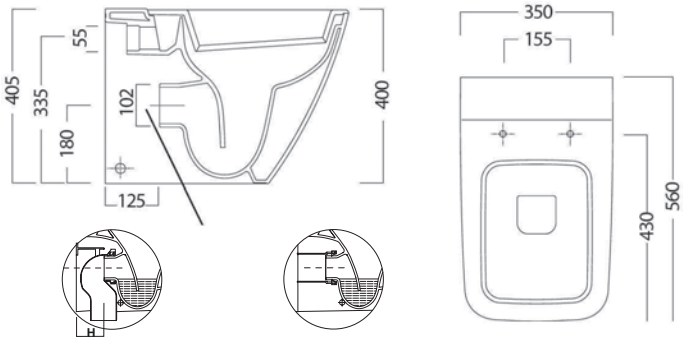

con raccordo a pavimento
H min 105 / H max 115

raccordo a parete

Codice	Descrizione	*Listino €*
IGI548	Vaso+sedile *normale*	**488,00**
IGI037	Raccordo a pavimento	**75,00**
IGI418	Raccordo a parete	**28,80**



ICON SQUARE GEBERIT (METRICA)

BIDET **a terra** per rubinetteria monoforo, installazione **filo parete**



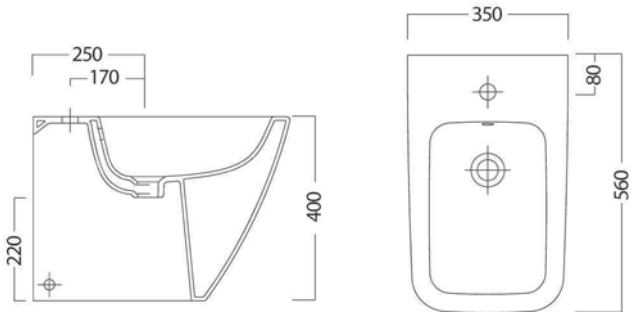

Codice	Descrizione	Listino €
IGI556	Bidet monoforo	**417,00**

VASO **sospeso** con **tecnologia Rimfree,** completo di sedile in termoindurente a chiusura ammortizzata.

Rimfree



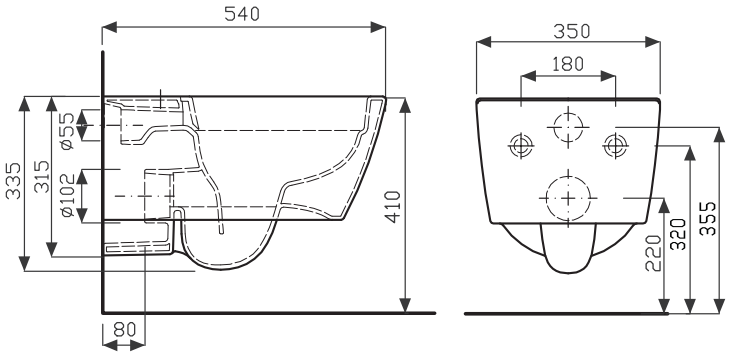

Codice	Descrizione	Listino €
IGI632	Vaso+sedile *ammortiz.*	**735,00**

BIDET **sospeso** per rubinetteria monoforo.



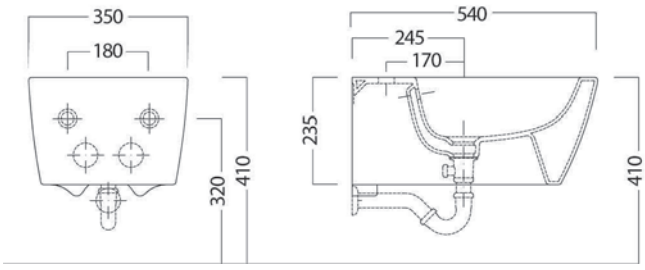

Codice	Descrizione	Listino €
IGI558	Bidet sospeso	**450,00**



Sanitari colore bianco

LAVABO 75 **con troppo pieno** per rubinetteria monoforo fissaggio a parete.



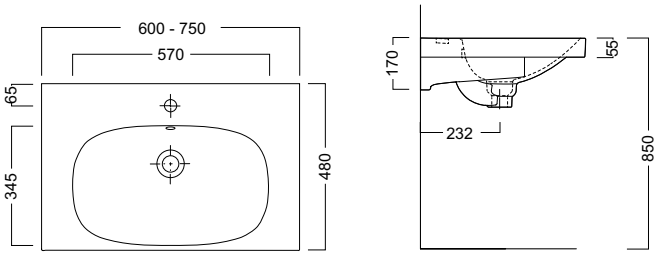

Codice	Descrizione	Listino €
IGI771	Lavabo 75 cm Con foro troppo pieno	**528,00**

LAVABO 75 **senza foro troppo pieno** per rubinetteria monoforo fissaggio a parete. **Con clou ceramico**



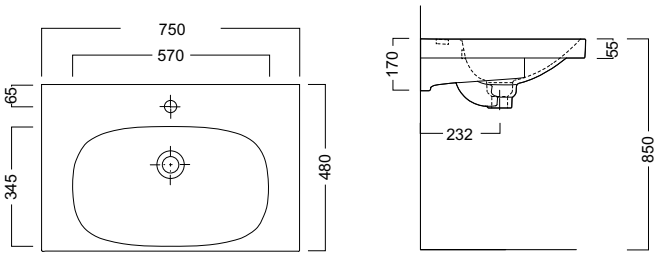

Codice	Descrizione	Listino €
IGI307	Lavabo 75 cm senza foro troppo pieno	**561,00**

VASO per cassetta alta **scarico multi** con tecnologia **Rimfree**, installazione **filo parete**, completo di sedile in termoindurente a chiusura ammortizzata. (Da completare con raccordo plastico scarico a pavimento o parete.)

Rimfree®



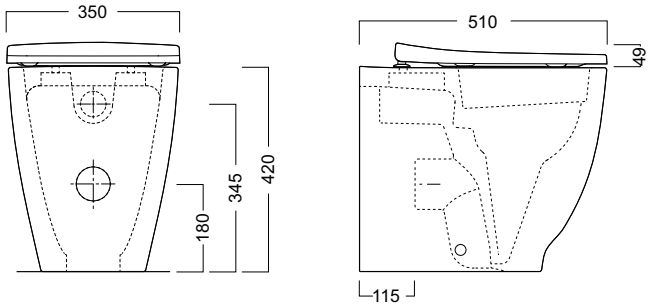

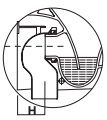

con raccordo a pavimento
H min 105 / H max 115



raccordo a parete

Codice	Descrizione	Listino €
IGI773	Vaso+sedile *ammortiz.*	**692,00**
IGI037	Raccordo a pavimento	**75,00**
IGI418	Raccordo a parete	**28,80**



Sanitari colore bianco

BIDET **a terra** per rubinetteria monoforo, installazione **filo parete**



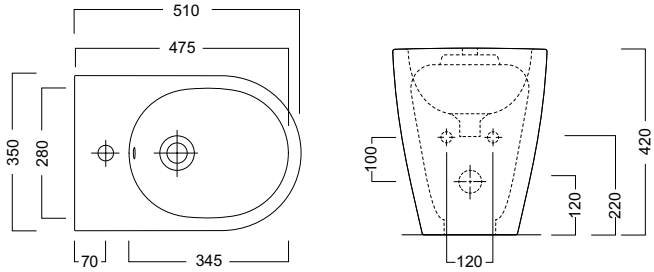

Codice	Descrizione	*Listino €*
IGI774	Bidet monoforo	**369,00**

VASO **sospeso** con **tecnologia Rimfree,** per cassetta alta **scarico parete,** completo di sedile in termoindurente.

Rimfree



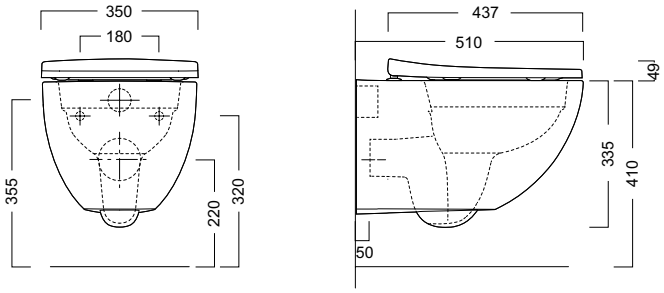

Codice	Descrizione	*Listino €*
IGI776	Vaso+sedile *ammortiz.*	**686,00**

BIDET **sospeso** per rubinetteria monoforo.



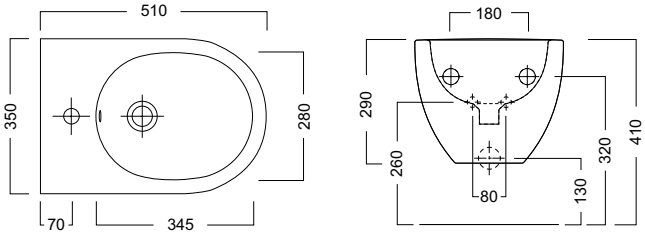

Codice	Descrizione	*Listino €*
IGI777	Bidet sospeso	**402,00**



ICON (FAST) GEBERIT

Sanitari colore bianco

VASO per cassetta alta **scarico multi** con tecnologia **Rimfree**, installazione **filo parete**, **con scarico translato,** completo di sedile in termoindurente a chiusura ammortizzata. (Da completare con raccordo plastico scarico a pavimento o parete.)



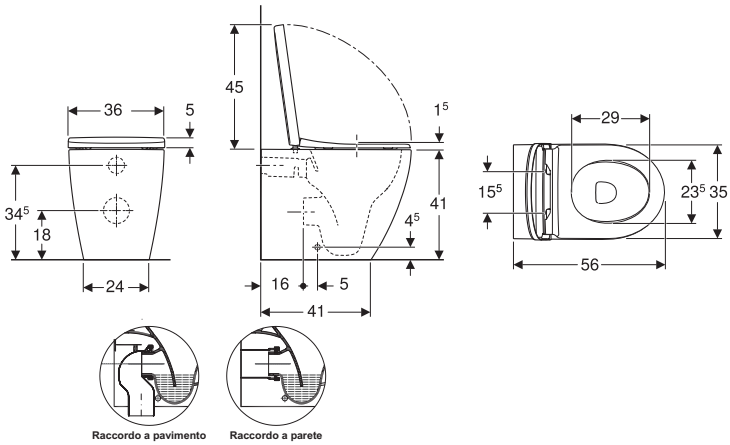

Codice	Descrizione	*Listino €*
IGI633	Vaso+sedile *ammortiz.*	**693,00**
IGI037	Raccordo a pavimento	**75,00**
IGI418	Raccordo a parete	**28,80**

VASO per cassetta alta **scarico multi,** installazione **filo parete**, **con scarico translato**, completo di sedile in termoindurente. (Da completare con raccordo plastico scarico a pavimento o parete.)



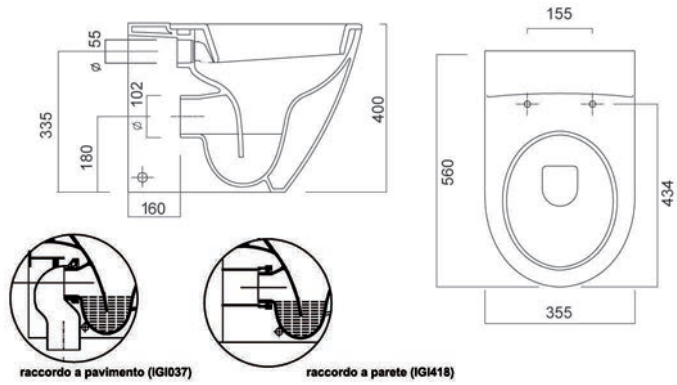

Codice	Descrizione	*Listino €*
IGI604	Vaso+sedile *normale*	**492,00**
IGI037	Raccordo a pavimento	**75,00**
IGI418	Raccordo a parete	**28,80**

BIDET **a terra** per rubinetteria monoforo, installazione **filo parete**



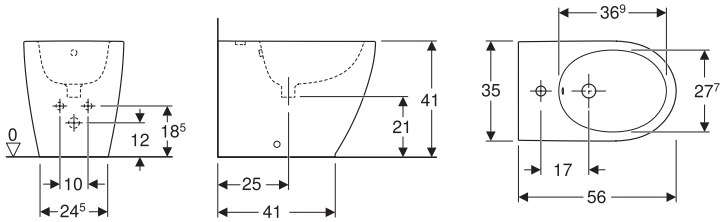

Codice	Descrizione	*Listino €*
IGI606	Bidet monoforo	**312,00**



Sanitari colore bianco

VASO **sospeso** con **tecnologia Rimfree,** per cassetta alta **scarico parete,** completo di sedile in termoindurente a chiusura ammortizzata.

Rimfree®



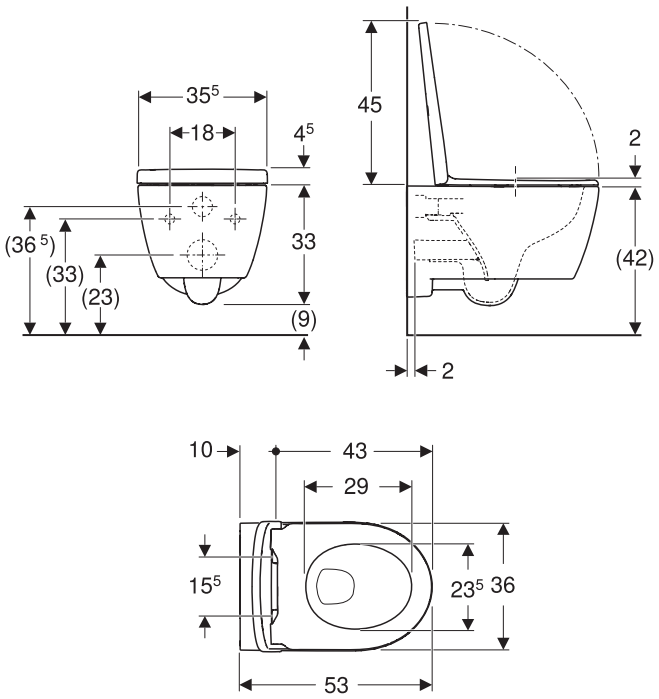

Codice	Descrizione	*Listino €*
IGI634	Vaso+sedile *ammortiz.*	**685,00**

BIDET **sospeso** per rubinetteria monoforo.



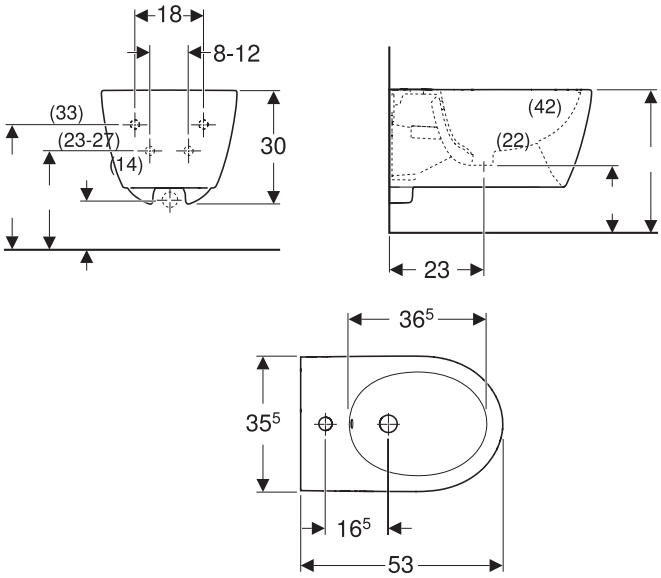

Codice	Descrizione	*Listino €*
IGI609	Bidet sospeso	**345,00**



LAVABO 55-60-65
per rubinetteria monoforo.
Abbinabile a colonna o semicolonna



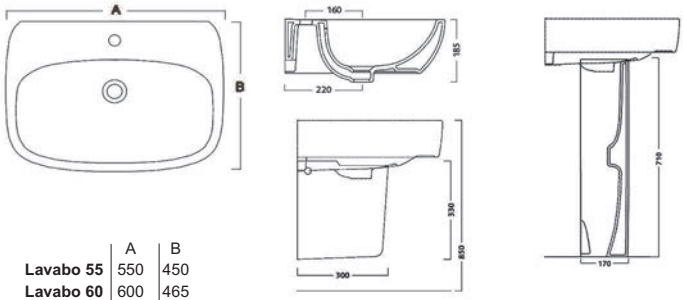

	A	B
Lavabo 55	550	450
Lavabo 60	600	465
Lavabo 65	650	470

Codice	Descrizione	*Listino €*
IGI042	Lavabo 55 cm	**133,50**
IGI041	Lavabo 60 cm	**140,00**
IGI040	Lavabo 65 cm	**147,00**
IGI043	Colonna	**103,00**
IGI065	Semicolonna	**107,00**

Lavabo 65 Asimmetrico con piano a Destra o Sinistra. Per rubinetteria monoforo.



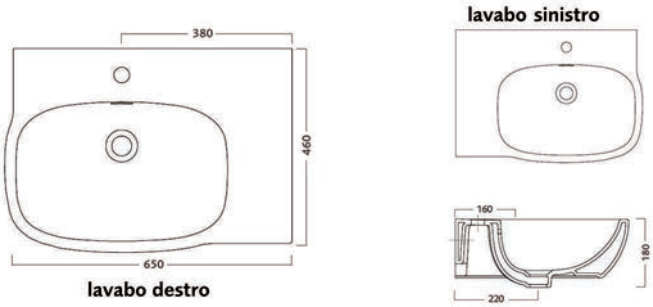

Codice	Descrizione	*Listino €*
IGI447	Lavabo 65 piano DX	**239,00**
IGI448***	Lavabo 65 piano SX	**239,00**

*** N.B. Lavabo 65 piano SX
Disponibile su richiesta in 20gg



VASO per cassetta alta senza sedile **installazione distanziata** dalla parete



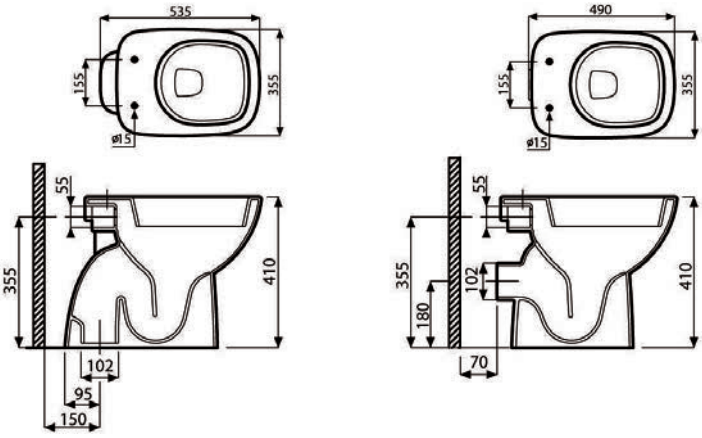

Codice	Descrizione	*Listino €*
IGI046	Vaso sc. pavimento	**215,00**
IGI047	Vaso sc. parete	**244,00**
CVA007	Sedile normale	**125,50**
CVA140	Sedile ammortizz.	**164,00**

BIDET **a terra** per rubinetteria monoforo. **installazione distanziata** dalla parete



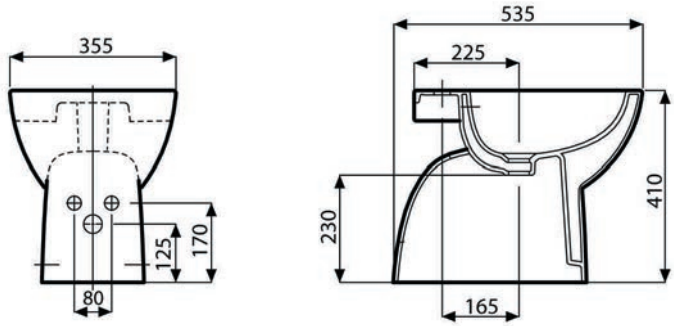

Codice	Descrizione	*Listino €*
IGI049	Bidet monoforo (Distanziato)	**193,00**



VASO per cassetta alta **filo parete scarico multi,** senza sedile. (Da completare con raccordo plastico scarico a pavimento o parete.)



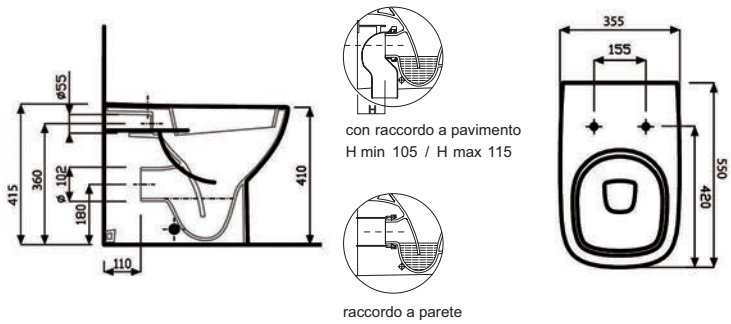

Codice	Descrizione	*Listino €*
IGI496	Vaso scarico multi	**277,00**
IGI037	Raccordo a pavimento	**75,00**
IGI418	Raccordo a parete	**28,80**
CVA007	Sedile normale	**125,50**
CVA140	Sedile ammortizz.	**164,00**

BIDET a terra **filo parete** per rubinetteria monoforo.



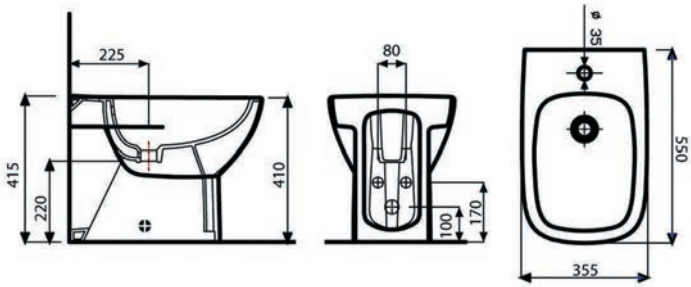

Codice	Descrizione	*Listino €*
IGI497	Bidet monoforo (Filo parete)	**248,00**



FANTASIA 2

GEBERIT

Sanitari colore bianco



VASO monoblocco **scarico multi,** senza sedile. (Da completare con l'apposito raccordo plastico scarico a pavimento o parete.)

CASSETTA monoblocco completa di coperchio e batteria con pulsante cromato.

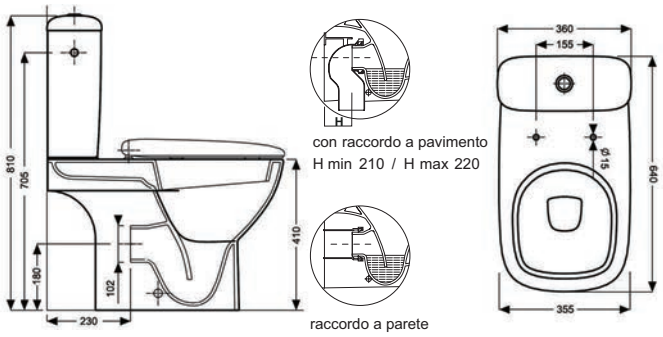

Codice	Descrizione	Listino €
IGI056	Vaso scarico multi	**348,00**
IGI037	Raccordo a pavimento	**75,00**
IGI418	Raccordo a parete	**28,80**
IGI062	Cassetta monoblocco	**330,00**
CVA007	Sedile normale	**125,50**
CVA140	Sedile ammortizz.	**164,00**



VASO **sospeso** senza sedile.

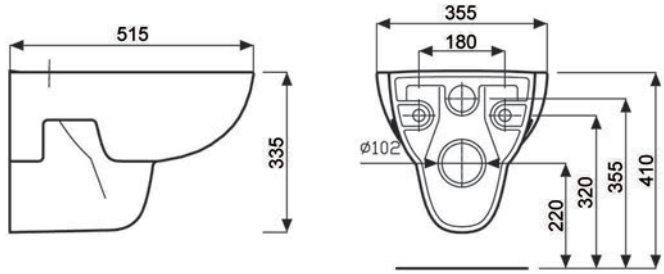

Codice	Descrizione	Listino €
IGI050	Vaso sospeso normale	**230,00**
IGI682	Vaso sospeso Rimfree	**288,00**
CVA007	Sedile normale	**125,50**
CVA140	Sedile ammortizz.	**164,00**



BIDET **sospeso** per rubinetteria monoforo.

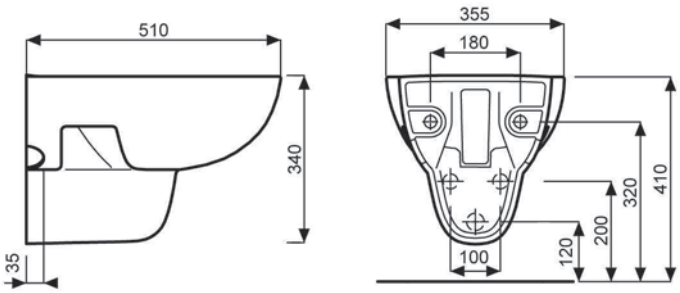

Codice	Descrizione	Listino €
IGI052	Bidet sospeso	**206,00**



Sanitari colore bianco

GEBERIT

VASO per cassetta alta **filo parete scarico multi,** completo di sedile in duroplast a caduta standard.
(Da completare con raccordo plastico scarico a pavimento o parete.)

Rimfree®



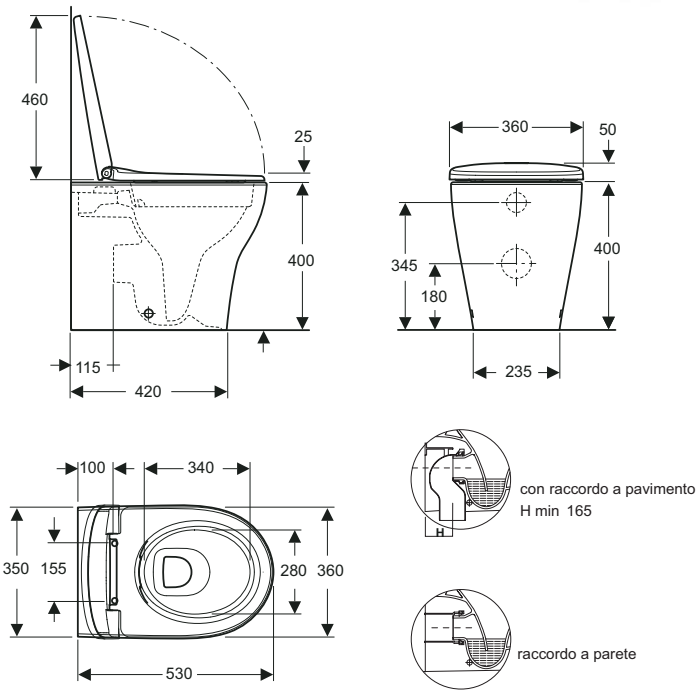

Codice	Descrizione	*Listino €*
IGI250	Vaso filo parete ***Rimfree***	**377,00**
IGI037	Raccordo a pavimento	**75,00**
IGI418	Raccordo a parete	**28,80**

BIDET a terra **filo parete** per rubinetteria monoforo.



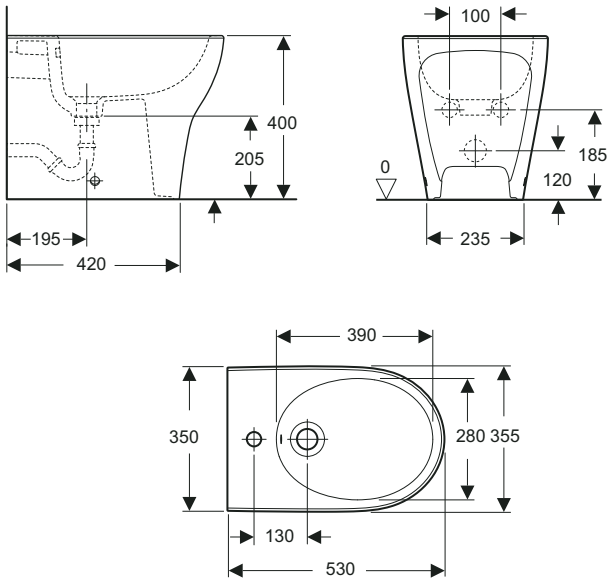

Codice	Descrizione	*Listino €*
IGI251	Bidet monoforo filo parete	**245,00**



Sanitari colore bianco

GEBERIT

VASO **sospeso**
completo di sedile in duroplast
a caduta standard.

Rimfree



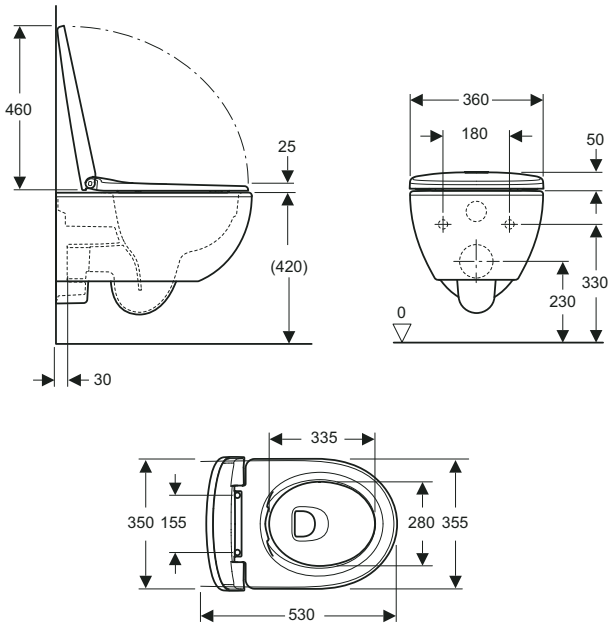

Codice	Descrizione	*Listino €*
IGI247	Vaso sospeso ***Rimfree***	**377,00**

BIDET **sospeso** per rubinetteria
monoforo.



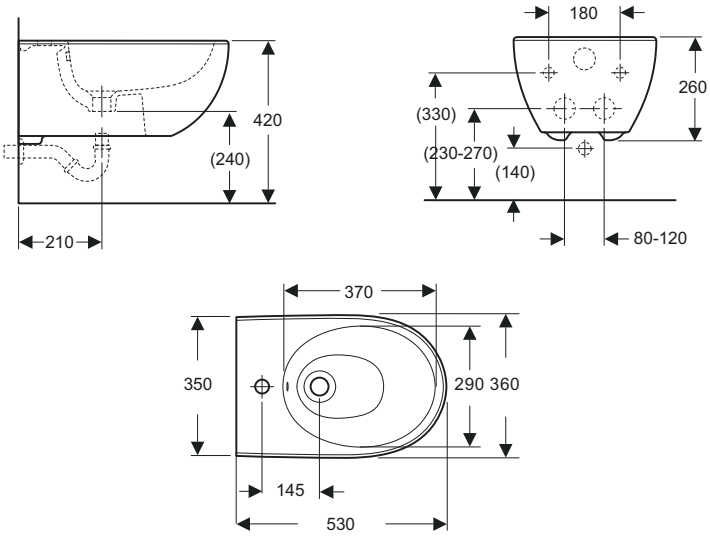

Codice	Descrizione	*Listino €*
IGI249	Bidet sospeso	**245,00**



SELNOVA COMPACT

Sanitari colore bianco

GEBERIT

LAVABO 65 **compatto**
per rubinetteria monoforo
Installazione a parete



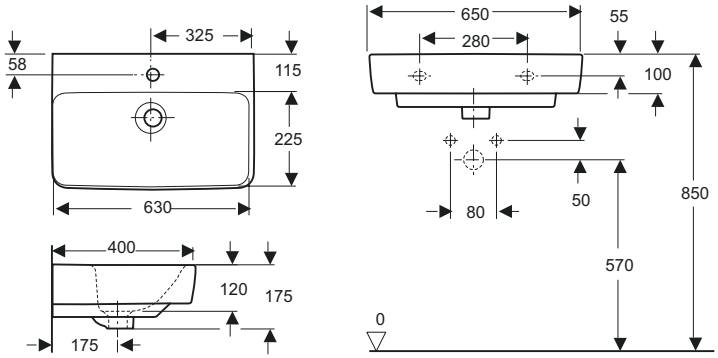

Codice	Descrizione	Listino €
IGI253	Lavabo 65 cm	**162,00**

VASO **compatto** per cassetta alta **scarico multi,** installazione **filo parete**, senza sedile.
(Da completare con raccordo scarico a pavimento o parete.)

Rimfree



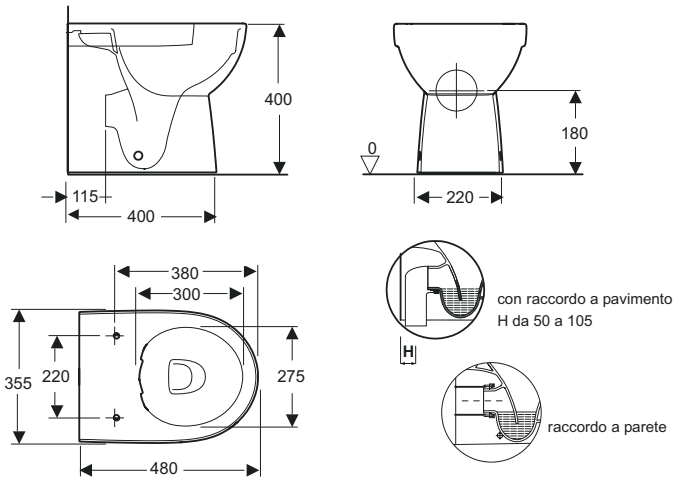

Codice	Descrizione	Listino €
IGI279	Vaso filo parete ***Rimfree***	**271,00**
CVA197	Sedile chiusura normale	**78,50**
CVA199	Sedile chiusura Ammortizz.	**117,00**
RPL251	Raccordo a pavimento	**16,20**
IGI418	Raccordo a parete	**28,80**

BIDET **a terra compatto**
per rubinetteria monoforo, installazione **filo parete**



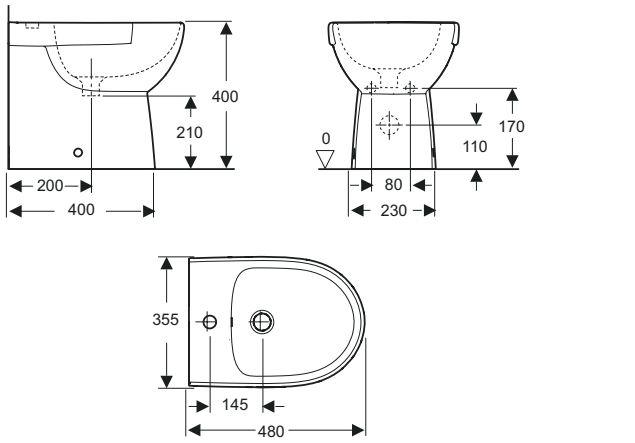

Codice	Descrizione	Listino €
IGI341	Bidet monoforo filo parete	**213,00**



SELNOVA COMPACT

Sanitari colore bianco GEBERIT

VASO monoblocco **compatto scarico multi,** senza sedile.
(Da completare con raccordo scarico a pavimento o parete.)

Rimfree



CASSETTA monoblocco
con attacco laterale dx-sx
completa di coperchio e
batteria .

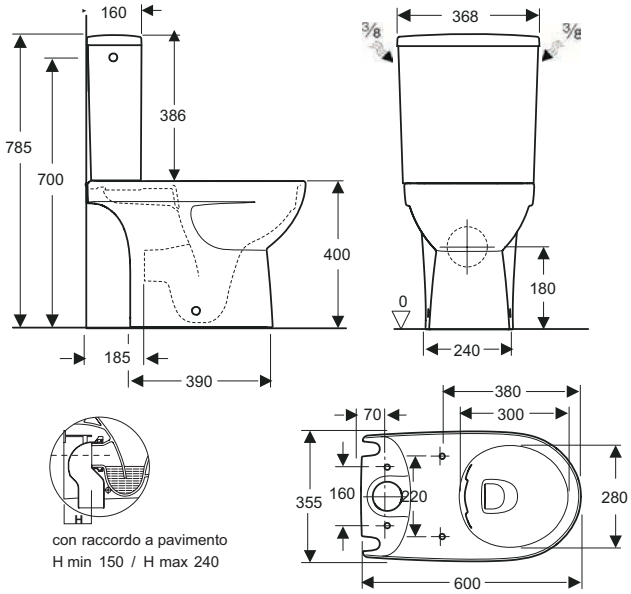

Codice	Descrizione	*Listino €*
IGI372	Vaso sc. multi **Rimfree**	**337,00**
IGI037	Raccordo a pavimento	**75,00**
IGI418	Raccordo a parete	**28,80**
IGI378	Cassetta monoblocco	**156,00**
CVA197	Sedile normale	**78,50**
CVA199	Sedile ammortizz.	**117,00**

VASO **sospeso compatto,** senza sedile.

Rimfree



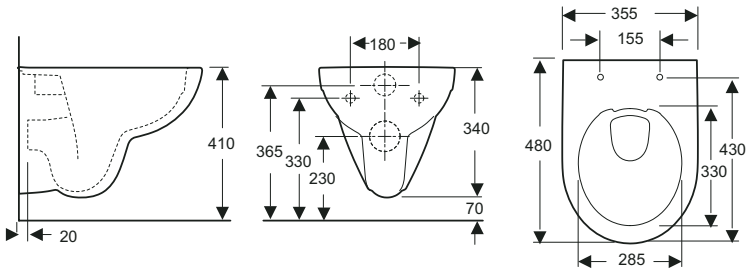

Codice	Descrizione	*Listino €*
IGI254	Vaso sospeso **Rimfree**	**236,00**
CVA189	Sedile normale	**74,50**
CVA195	Sedile ammortizz.	**118,00**

BIDET **sospeso compatto,** per rubinetteria monoforo.



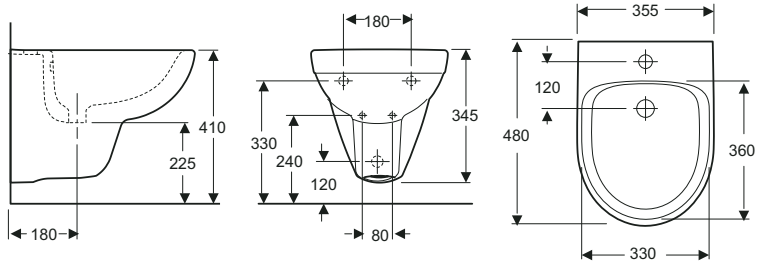

Codice	Descrizione	*Listino €*
IGI255	Bidet sospeso	**167,00**



Sanitari colore bianco



LAVABO 50-55-60-65
per rubinetteria monoforo.
Abbinabile a colonna o semicolonna

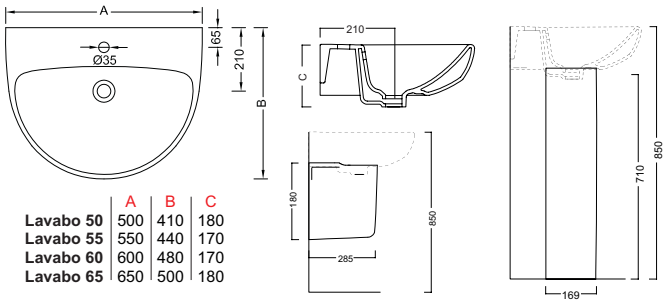

	A	B	C
Lavabo 50	500	410	180
Lavabo 55	550	440	170
Lavabo 60	600	480	170
Lavabo 65	650	500	180

Codice	Descrizione	Listino €
IGI619	Lavabo 50 cm	**106,00**
IGI622	Lavabo 55 cm	**114,50**
IGI623	Lavabo 60 cm	**116,00**
IGI624	Lavabo 65 cm	**123,00**
IGI625	Colonna	**80,50**
IGI642	Semicolonna	**81,50**

VASO per cassetta alta **scarico multi,** installazione **filo parete**, senza sedile. (Da completare con raccordo plastico scarico a pavimento o parete.)



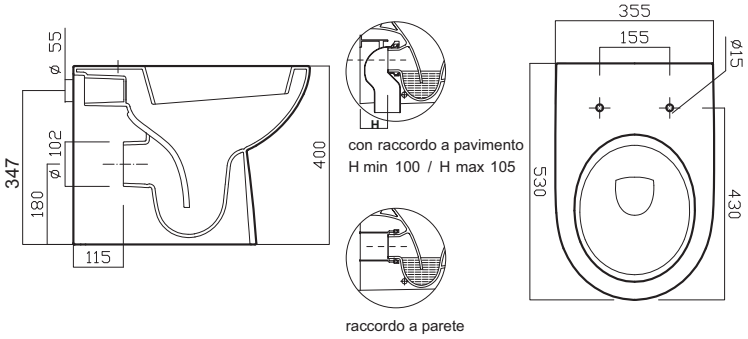

Codice	Descrizione	Listino €
IGI814	Vaso filo parete Rimfree	**246,00**
IGI635	Vaso filo parete normale	**193,00**
CVA106	Sedile chiusura normale	**62,50**
IGI037	Raccordo a pavimento	**75,00**
IGI418	Raccordo a parete	**28,80**

BIDET **a terra** per rubinetteria monoforo, installazione **filo parete**



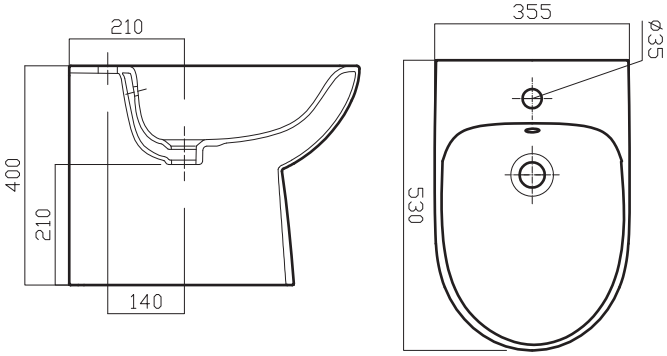

Codice	Descrizione	Listino €
IGI636	Bidet monoforo filo parete	**172,00**



Sanitari colore bianco

VASO per cassetta alta **senza sedile installazione distanziata** dalla parete



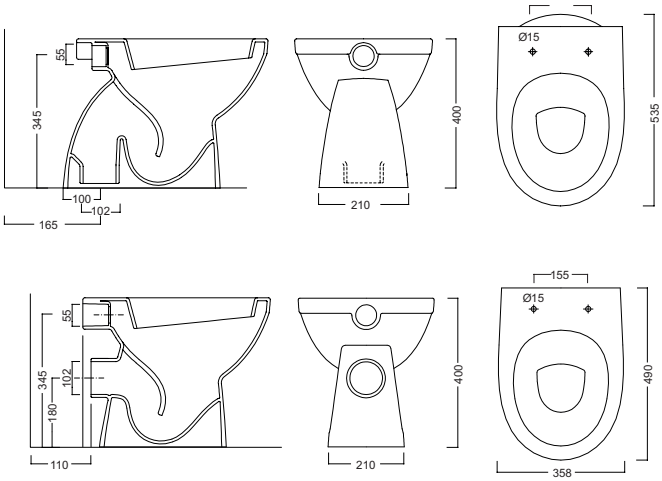

Codice	Descrizione	Listino €
IGI815	Vaso sc.pavimento Rimfree	188,00
IGI816	Vaso sc.parete Rimfree	192,00
IGI646	Vaso sc.pavimento normale	150,00
IGI647	Vaso sc.parete normale	150,00
CVA106	Sedile chiusura normale	62,50

BIDET **a terra** per rubinetteria monoforo. **Installazione distanziata** dalla parete



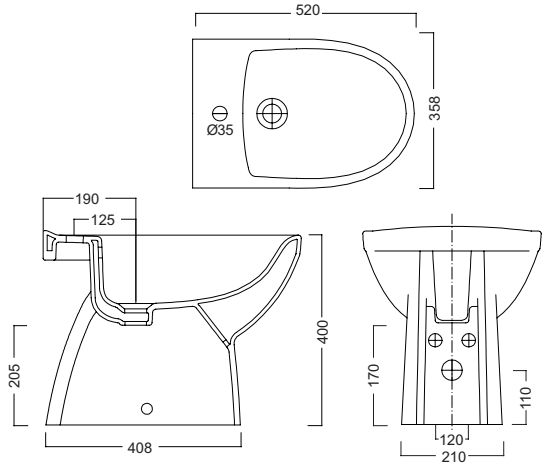

Codice	Descrizione	Listino €
IGI648	Bidet monoforo	138,00



Sanitari colore bianco



VASO monoblocco **senza sedile** abbinabile a cassetta da ordinare separatamente

CASSETTA monoblocco entrata alta DX/SX **completa di batteria**.

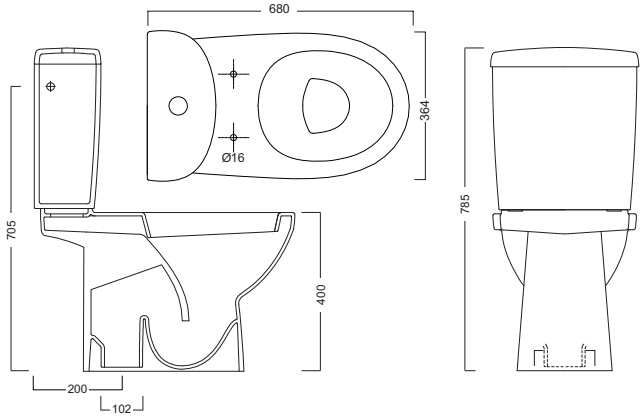

Codice	Descrizione	Listino €
IGI649	Vaso sc. pavimento	**239,00**
IGI316	Cassetta monoblocco	**219,00**
CVA106	Sedile normale	**62,50**

VASO **sospeso** senza sedile



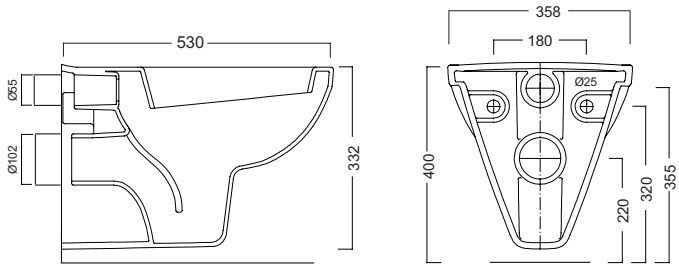

Codice	Descrizione	Listino €
IGI817	Vaso sospeso Rimfree	**209,00**
IGI690	Vaso sospeso normale	**163,00**
CVA106	Sedile caduta normale	**62,50**

BIDET **sospeso** per rubinetteria monoforo.



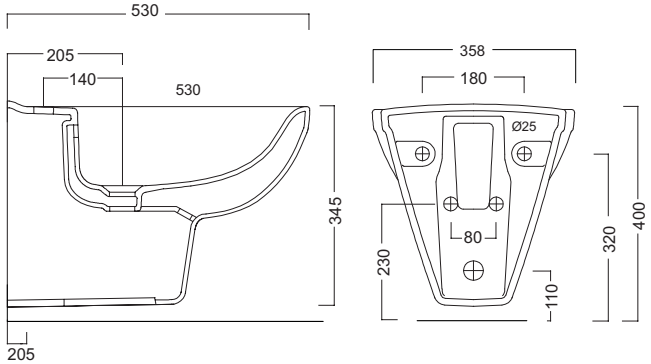

Codice	Descrizione	Listino €
IGI691	Bidet sospeso	**151,00**



Sanitari colore bianco



LAVABO 55-60-65
per rubinetteria monoforo.

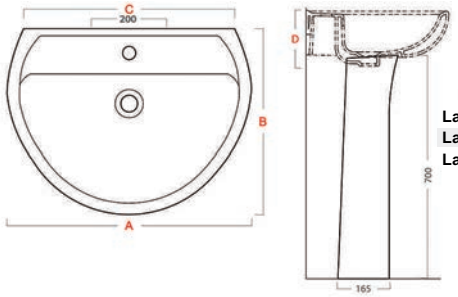

MISURA	A	B	C	D
Lavabo 55	550	420	467	175
Lavabo 60	600	475	517	175
Lavabo 65	650	490	560	185

Codice	Descrizione	Listino €
IGI433	Lavabo 55 cm	**84,50**
IGI432	Lavabo 60 cm	**88,00**
IGI431	Lavabo 65 cm	**101,50**
IGI434	Colonna	**68,50**



SEMICOLONNA abbinabile
a lavabo 55-60-65.

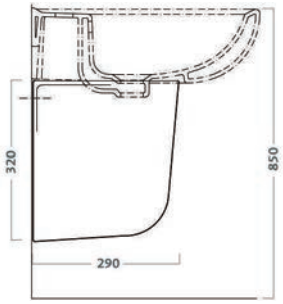

Codice	Descrizione	Listino €
IGI435	Semicolonna	**68,50**



LAVAMANI 40 per rubinetteria
monoforo

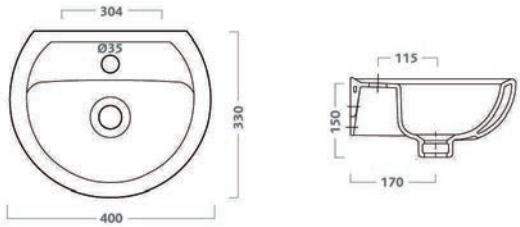

Codice	Descrizione	Listino €
IGI436	Lavamani 40 cm	**80,00**

VASO per cassetta alta
senza sedile



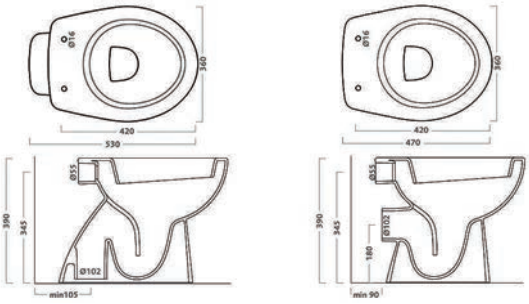

Codice	Descrizione	Listino €
IGI437	Vaso sc. pavimento	**108,00**
IGI438	Vaso sc. parete	**124,00**
CVA014	Sedile	**79,00**



Sanitari colore bianco



BIDET **a terra** per rubinetteria monoforo.

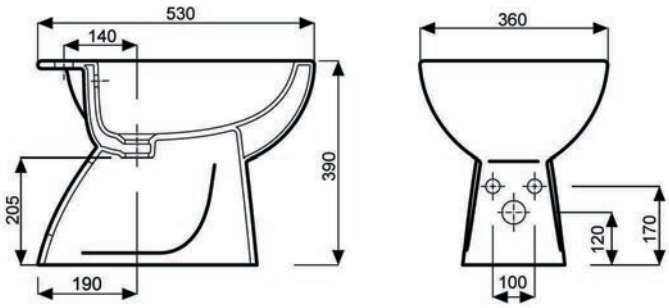

Codice	Descrizione	*Listino €*
IGI442	Bidet monoforo	**105,00**



VASO monoblocco senza sedile, abbinabile a cassetta da ordinare separatamente

CASSETTA monoblocco completa di batteria.

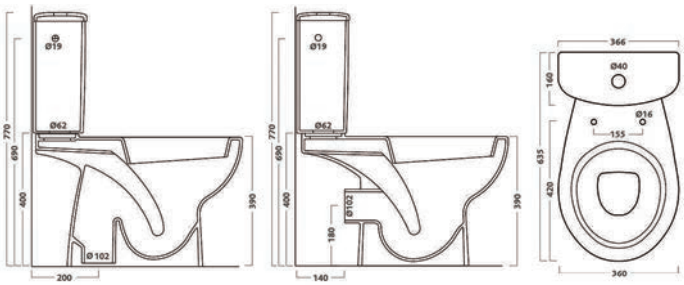

Codice	Descrizione	*Listino €*
IGI439	Vaso sc. pavimento	**215,00**
IGI440	Vaso sc. parete	**222,00**
IGI186	Cassetta monoblocco	**221,00**
CVA014	Sedile	**79,00**

VASO **sospeso** senza sedile



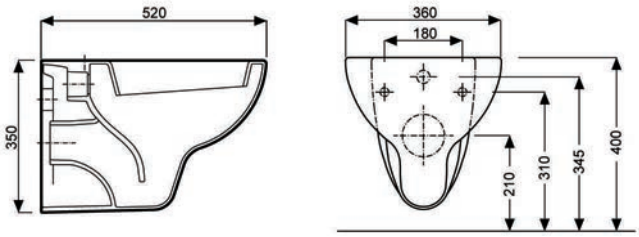

Codice	Descrizione	*Listino €*
IGI443	Vaso sospeso	**116,00**
CVA014	Sedile	**79,00**



BIDET **sospeso** per rubinetteria monoforo.

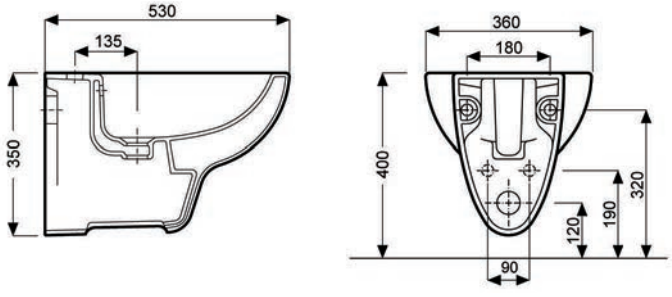

Codice	Descrizione	*Listino €*
IGI444	Bidet sospeso	**112,00**



BLEND CURVE

Sanitari colore bianco

Ideal Standard

VASO per cassetta alta **filo parete** con scarico universale **traslato** con fissaggi completamente nascosti. **Senza sedile** e **Senza curva.**

Disponibile nei colori: **-Bianco Lucido**
-Bianco Opaco

AquaBlade® FLUSH TECHNOLOGY



Grazie allo **scarico traslato** che copre distanze dal muro tra i 60 e i 220mm (attraverso le apposite curve tecniche da ordinare separatamente) può essere installato senza dover apportare modifiche agli impianti esistenti.

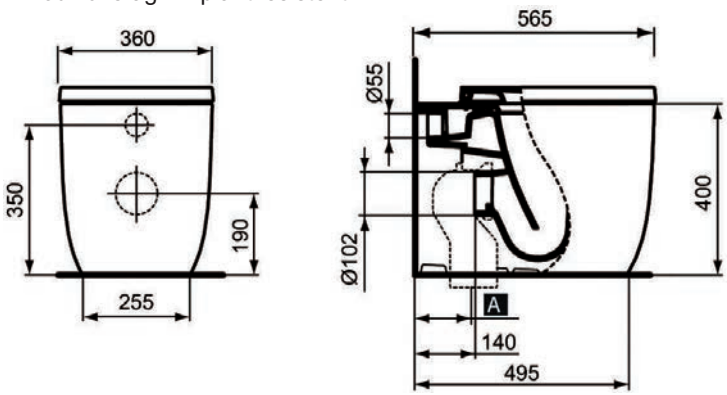

Codice	Descrizione	Listino €
IGI211	Vaso filo parete **Bianco Lucido**	**580,00**
*** IGI220	Vaso filo parete **Bianco Opaco**	**755,00**
CVA171	Sedile *normale* **Bianco lucido**	**137,00**
CVA172	Sedile *ammortizz.* **Bianco lucido**	**185,00**
CVA173	Sedile *normale* **Bianco Opaco**	**179,00**
CVA174	Sedile *ammortizz.* **Bianco Opaco**	**241,00**

*** N.B. Colore bianco opaco Disponibile su richiesta in 20gg

Curva per scarico a pavimento per vaso traslato



Codice	Misura A =	Listino €
RPL251	A= da 6,0 a 8,5 cm	**16,20**
MID436	A= da 12,5 a 13,55 cm	**6,90**
RPL359	A= da 16,5 a 18,5 cm	**15,20**

RPL251 Ø100 | MID436 Ø110 | RPL359 Ø90-100-110

BIDET **a terra** filo parete per rubinetteria monoforo, con fissaggi completamente nascosti.

Disponibile nei colori: **-Bianco Lucido**
-Bianco Opaco



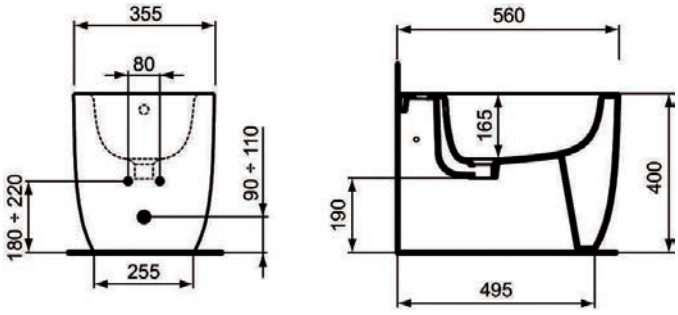

Codice	Descrizione	Listino €
IGI212	Bidet filo parete **Bianco Lucido**	**460,00**
*** IGI222	Bidet filo parete **Bianco Opaco**	**600,00**

*** N.B. Colore bianco opaco Disponibile su richiesta in 20gg



BLEND CURVE

Ideal Standard

VASO **sospeso**
con fissaggi completamente nascosti.
Senza sedile

Disponibile nei colori: -**Bianco Lucido**
-**Bianco Opaco**

AquaBlade® FLUSH TECHNOLOGY



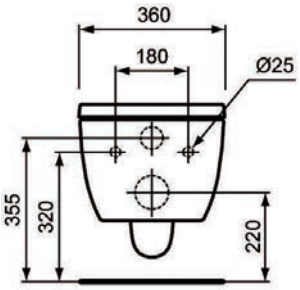

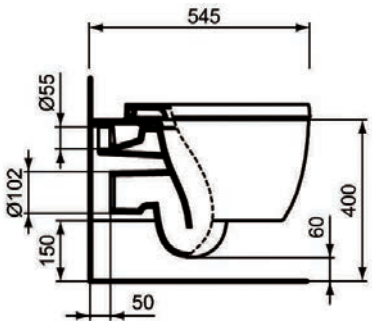

Codice	Descrizione	*Listino €*
IGI213	Vaso sospeso **Bianco Lucido**	**582,00**
IGI224	Vaso sospeso **Bianco Opaco**	**758,00**
CVA171	Sedile *normale* **Bianco lucido**	**137,00**
CVA172	Sedile *ammortizz.* **Bianco lucido**	**185,00**
CVA173	Sedile *normale* **Bianco Opaco**	**179,00**
CVA174	Sedile *ammortizz.* **Bianco Opaco**	**241,00**

BIDET **sospeso** per rubinetteria monoforo, con fissaggi completamente nascosti.

Disponibile nei colori: -**Bianco Lucido**
-**Bianco Opaco**



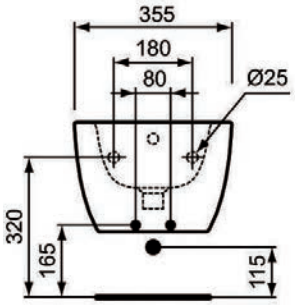

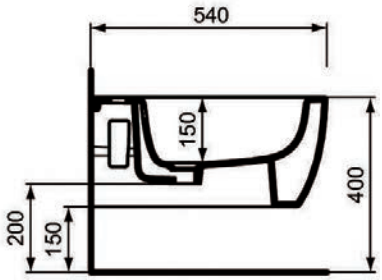

Codice	Descrizione	*Listino €*
IGI218	Bidet sospeso **Bianco Lucido**	**460,00**
IGI226	Bidet sospeso **Bianco Opaco**	**600,00**



BLEND CUBE

VASO per cassetta alta **filo parete** con scarico universale **traslato** con fissaggi completamente nascosti. **Senza sedile** e **Senza curva.**

Disponibile nei colori: **-Bianco Lucido**
-Bianco Opaco

AquaBlade® FLUSH TECHNOLOGY



Curva per scarico a pavimento per vaso traslato



RPL251 Ø100 | MID436 Ø110 | RPL359 Ø90-100-110

BIDET **a terra** filo parete per rubinetteria monoforo. con fissaggi completamente nascosti.

Disponibile nei colori: **-Bianco Lucido**
-Bianco Opaco



Sanitari colore bianco

Ideal Standard

Grazie allo **scarico traslato** che copre distanze dal muro tra i 60 e i 220mm (attraverso le apposite curve tecniche da ordinare separatamente) può essere installato senza dover apportare modifiche agli impianti esistenti.

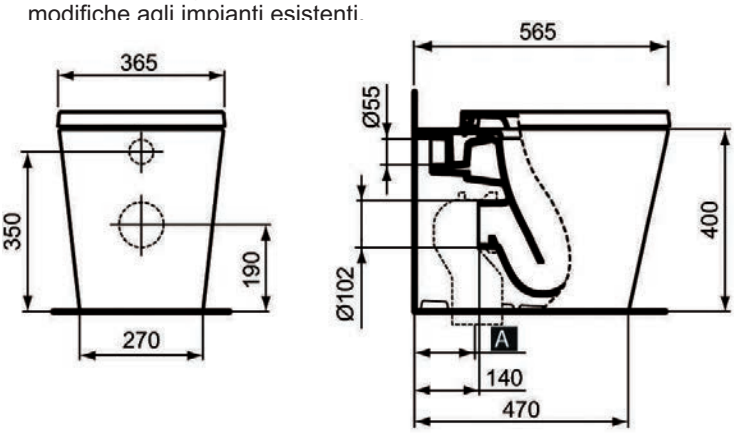

Codice	Descrizione	Listino €
IGI718	Vaso filo parete **Bianco Lucido**	**622,00**
IGI742	Vaso filo parete **Bianco Opaco**	**810,00**
CVA175	Sedile *normale* **Bianco lucido**	**137,00**
CVA176	Sedile *ammortizz.* **Bianco lucido**	**185,00**
CVA178	Sedile *normale* **Bianco Opaco**	**179,00**
CVA179	Sedile *ammortizz.* **Bianco Opaco**	**240,00**

Codice	Misura A =	Listino €
RPL251	A= da 6,0 a 8,5 cm	**16,20**
MID436	A= da 12,5 a 13,55 cm	**6,90**
RPL359	A= da 16,5 a 18,5 cm	**15,20**

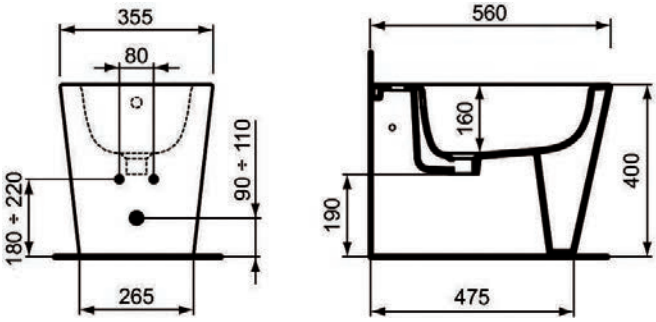

Codice	Descrizione	Listino €
IGI735	Bidet filo parete **Bianco Lucido**	**490,00**
IGI743	Bidet filo parete **Bianco Opaco**	**640,00**



BLEND CUBE

VASO **sospeso**
con fissaggi completamente nascosti.
Senza sedile

Disponibile nei colori: -**Bianco Lucido**
-**Bianco Opaco**

AquaBlade® FLUSH TECHNOLOGY



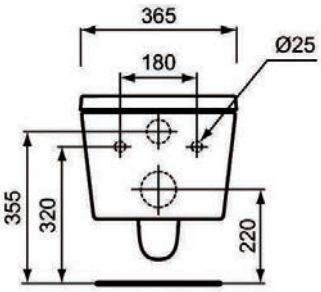

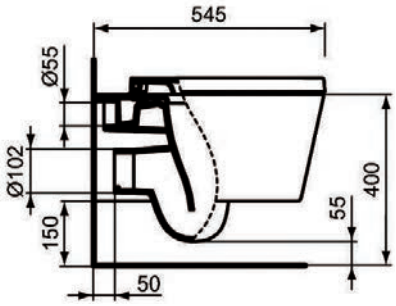

Codice	Descrizione	*Listino €*
IGI740	Vaso sospeso **Bianco Lucido**	**624,00**
IGI759	Vaso sospeso **Bianco Opaco**	**810,00**
CVA175	Sedile *normale* **Bianco lucido**	**137,00**
CVA176	Sedile *ammortizz.* **Bianco lucido**	**185,00**
CVA178	Sedile *normale* **Bianco Opaco**	**179,00**
CVA179	Sedile *ammortizz.* **Bianco Opaco**	**240,00**

BIDET **sospeso** per rubinetteria monoforo, con fissaggi completamente nascosti.

Disponibile nei colori: -**Bianco Lucido**
-**Bianco Opaco**



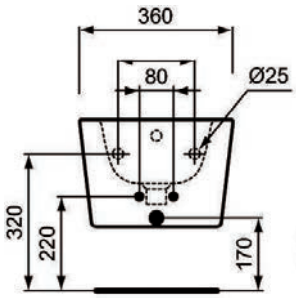

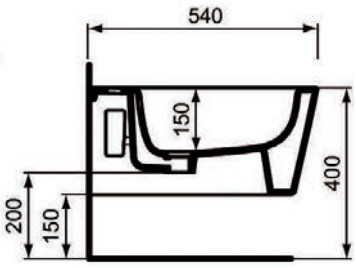

Codice	Descrizione	*Listino €*
IGI741	Bidet sospeso **Bianco Lucido**	**490,00**
IGI768	Bidet sospeso **Bianco Opaco**	**640,00**



CALLA

Ideal Standard

LAVABO 71,5
per rubinetteria monoforo.
Abbinabile a colonna



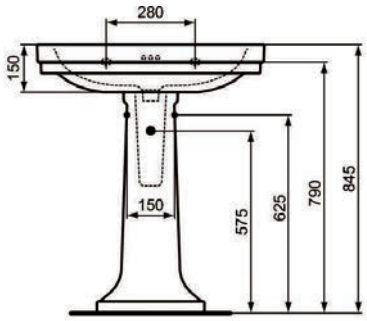

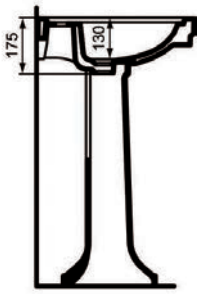

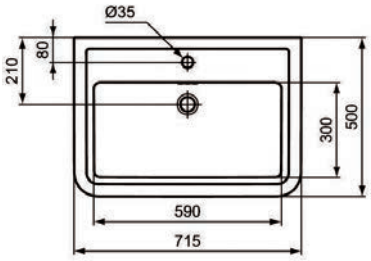

Codice	Descrizione	*Listino €*
IGI281	Lavabo 71,5 cm	**401,00**
IGI295	Colonna	**258,00**

VASO per cassetta alta **filo parete** con scarico universale **Senza sedile** e **Senza curva.**



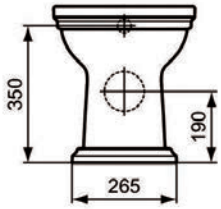

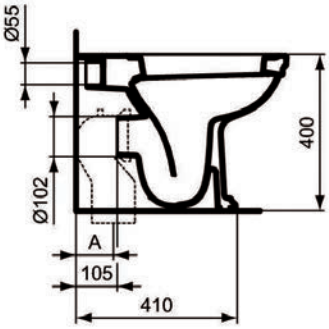

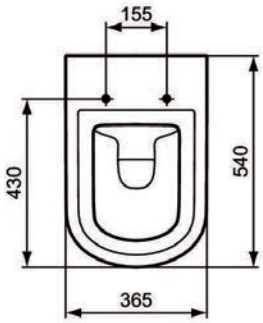

Codice	Descrizione	*Listino €*
IGI315	Vaso uni filo parete	**513,00**
CVA183	Sedile ammortiz. Bianco	**216,00**
CVA192	Sedile ammortiz. Nero	**219,00**

Curva per scarico a pavimento



RPL251 Ø100 — MID436 Ø110

Codice	Misura A =	*Listino €*
RPL251	A= 5 cm	**16,20**
MID436	A= 10 cm	**6,90**



CALLA

Sanitari colore bianco euro

Ideal Standard

BIDET a terra **filo parete** per rubinetteria monoforo.



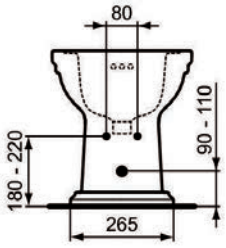

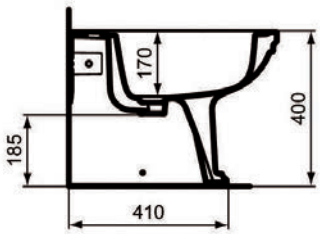

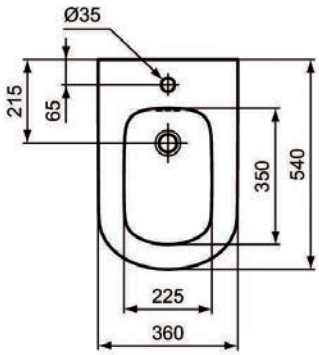

Codice	Descrizione	*Listino €*
IGI318	Bidet monoforo filo parete	**462,00**

VASO Monoblocco **Senza sedile** installazione **distanziata dalla parete** con scarico universale, **Senza curva.**



CASSETTA monoblocco **alimentazione dal basso SX** senza batteria

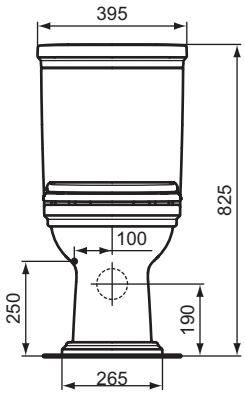

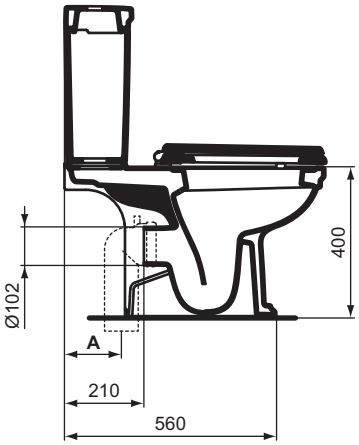

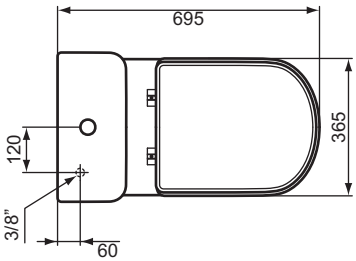

Codice	Descrizione	*Listino €*
***IGI330	Vaso uni filo parete	**513,00**
***IGI337	Cassetta monoblocco	**351,00**
CVA183	Sedile ammortiz. Bianco	**216,00**
CVA192	Sedile ammortiz. Nero	**219,00**

*** N.B. Disponibili su richiesta in 20gg

Curva per scarico a pavimento



Codice	Misura A =	*Listino €*
RPL251	A= da 5,0 a 15,5 cm	**16,20**
MID436	A= 210 cm	**6,90**
RPL359	A= da 16,5 a 25,5 cm	**15,20**



Sanitari colore bianco euro

VASO per cassetta alta **filo parete** con scarico universale **traslato** completo di sedile slim normale. **Senza curva.**

AquaBlade® FLUSH TECHNOLOGY



Grazie allo **scarico traslato** che copre distanze dal muro tra i 60 e i 220mm (attraverso le apposite curve tecniche da ordinare separatamente) può essere installato senza dover apportare modifiche agli impianti esistenti. Da abbinare al corrispondente bidet Connect univerale (IGI641).

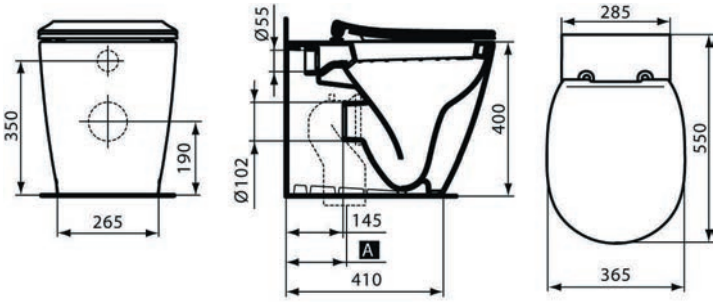

Codice	Descrizione	*Listino €*
IGI640	Vaso scarico **Traslato** universale filo parete AquaBlade® FLUSH TECHNOLOGY	**765,00**

Curva per scarico a pavimento per vaso traslato



RPL251 Ø100 — MID436 Ø110 — RPL359 Ø90-100-110

Codice	Misura A =	*Listino €*
RPL251	A= da 5 a 11 cm	**16,20**
MID436	A= da 12 a 15 cm	**6,90**
RPL359	A= da 16 a 20 cm	**15,20**

BIDET a terra **filo parete** per rubinetteria monoforo.

Da abbinare al vaso con scarico traslato (IGI640)



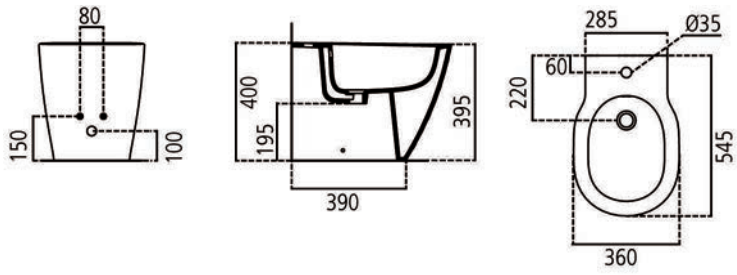

Codice	Descrizione	*Listino €*
IGI641	Bidet monoforo filo parete	**490,00**



Sanitari colore bianco euro



BIDET a terra
per rubinetteria monoforo.

Installazione **distanziata dalla parete**

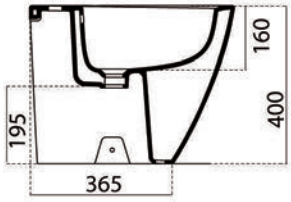

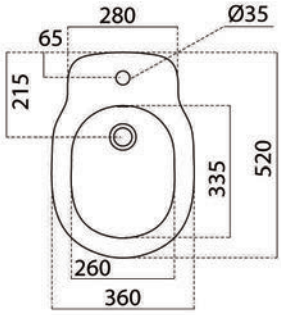

Codice	Descrizione	*Listino €*
IGI458	Bidet monoforo distanziato dalla parete	**110,00**

VASO **sospeso** senza sedile
con fissaggi nascosti.

AquaBlade® FLUSH TECHNOLOGY



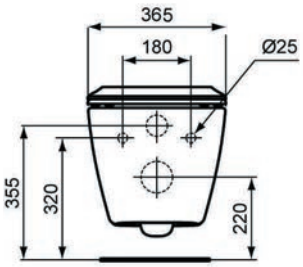

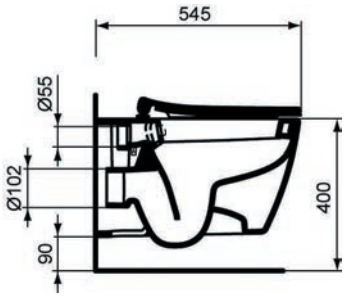

Codice	Descrizione	*Listino €*
IGI714	Vaso sospeso **senza sedile**	**606,00**
CVA203	Sedile Slim normale	**218,00**

BIDET **sospeso** per rubinetteria
monoforo, **con fissaggi nascosti**.



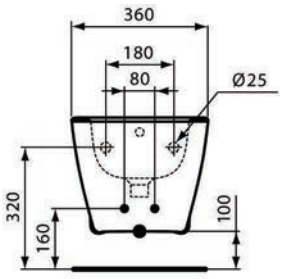

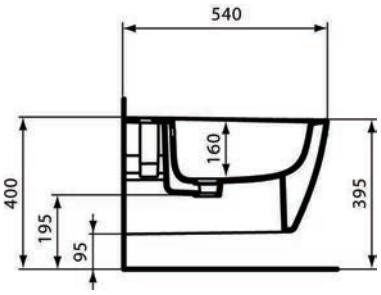

Codice	Descrizione	*Listino €*
IGI229	Bidet sospeso	**540,00**



TESI NEW

Sanitari colore bianco lucido

LAVABO 60-65
per rubinetteria monoforo.
(Foro centrale aperto)
Abbinabile a semicolonna



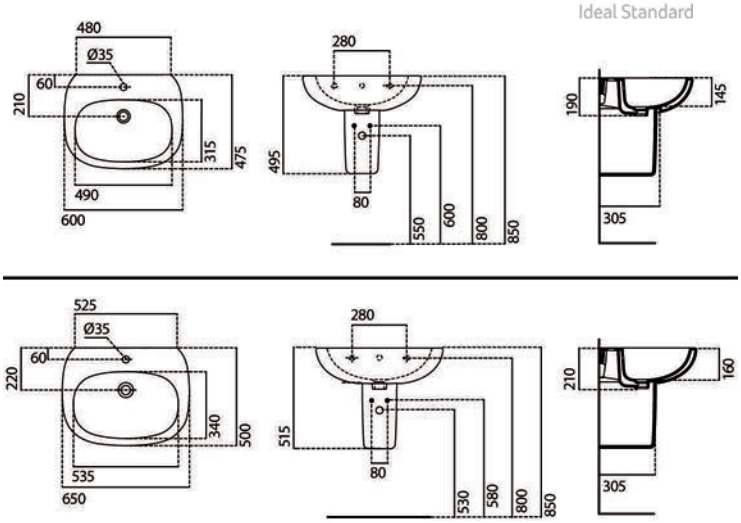

Codice	Descrizione	*Listino €*
IGI650	Lavabo 60 cm	**293,00**
IGI651	Lavabo 65 cm	**330,00**
IGI652	Semicolonna	**215,00**

VASO per cassetta alta **filo parete** con scarico universale **traslato** completo di sedile slim.
Senza curva.

AquaBlade® FLUSH TECHNOLOGY



Grazie allo **scarico traslato** che copre distanze dal muro tra i 60 e i 220mm (attraverso le apposite curve tecniche da ordinare separatamente) può essere installato senza dover apportare modifiche agli impianti esistenti.

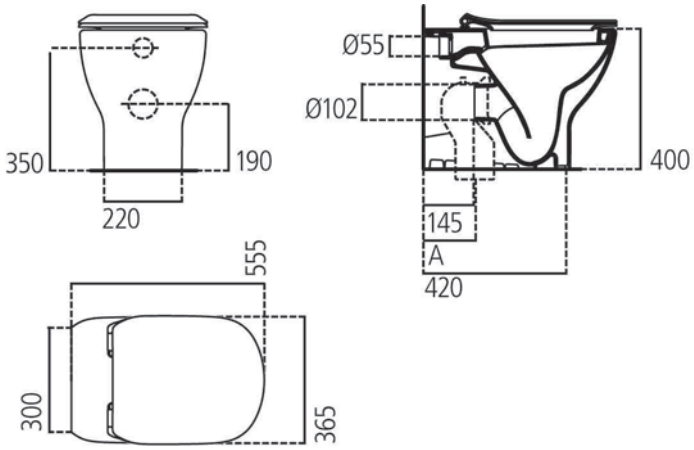

Codice	Descrizione	*Listino €*
IGI653	Vaso+sedile *normale*	**528,00**
IGI654	Vaso+sedile *ammortiz.*	**580,00**

Curva per scarico a pavimento
per vaso traslato



RPL251 Ø100 — MID436 Ø110 — RPL359 Ø90-100-110

Codice	Misura A =	*Listino €*
RPL251	A= da 5 a 11 cm	**16,20**
MID436	A= da 12 a 15 cm	**6,90**
RPL359	A= da 16 a 20 cm	**15,20**





TESI NEW

Sanitari colore bianco lucido

Ideal Standard

BIDET **a terra** filo parete per rubinetteria monoforo.



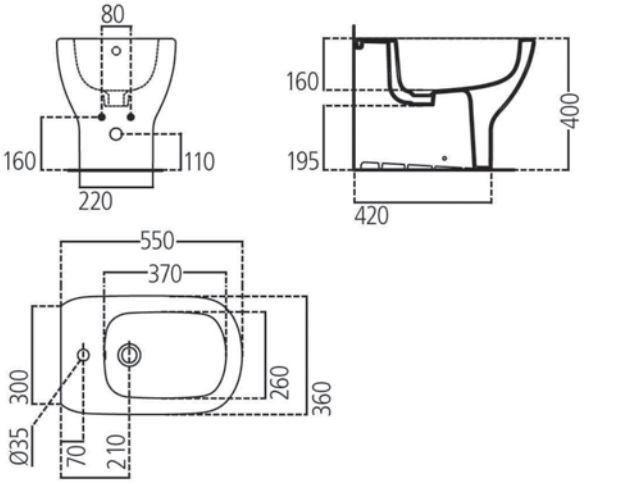

Codice	Descrizione	*Listino €*
IGI655	Bidet monoforo	**322,00**

VASO **sospeso** completo di sedile slim.

AquaBlade® FLUSH TECHNOLOGY



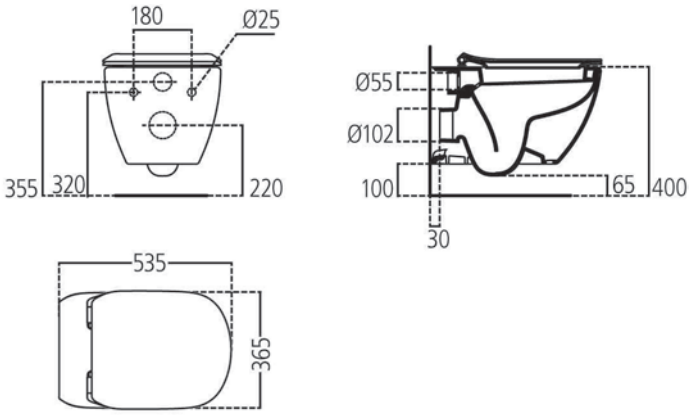

Codice	Descrizione	*Listino €*
IGI656	Vaso+sedile *normale*	**550,00**
IGI657	Vaso+sedile *ammortiz.*	**660,00**

BIDET **sospeso** per rubinetteria monoforo.



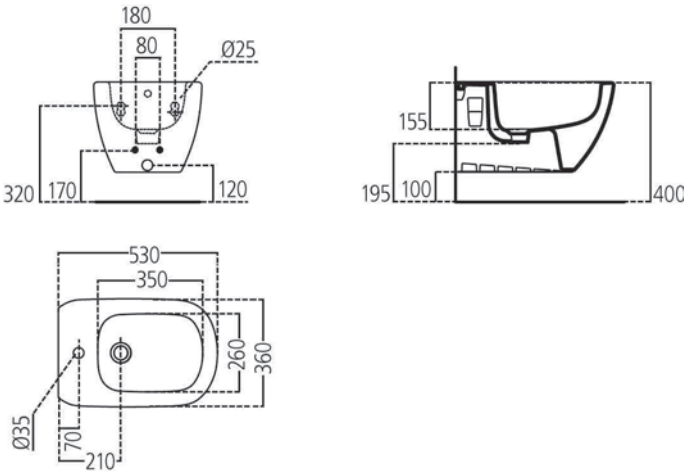

Codice	Descrizione	*Listino €*
IGI658	Bidet sospeso	**345,00**



I.LIFE B

Sanitari colore bianco lucido

Ideal Standard

LAVABO 65
per rubinetteria monoforo.
Abbinabile a colonna o semicolonna



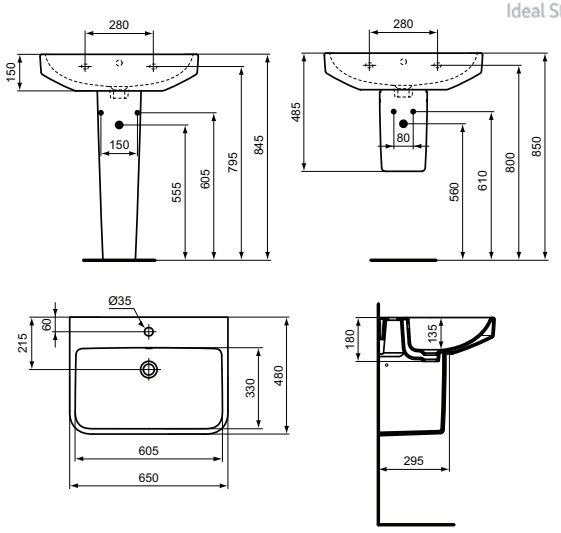

Codice	Descrizione	*Listino €*
IGI038	Lavabo 65 cm	**179,00**
IGI821	Colonna	**95,00**
IGI822	Semicolonna	**94,50**

VASO per cassetta alta **filo parete** con scarico universale
con tecnologia **RimLS+**, **senza sedile e senza curva**



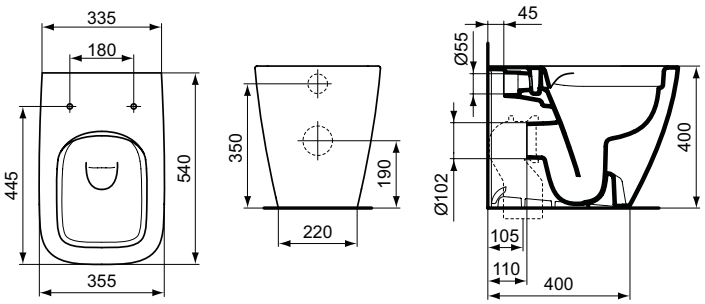

Codice	Descrizione	*Listino €*
IGI823	Vaso filo parete	**305,00**
CVA200	Sedile Normale	**108,00**
CVA201	Sedile Ammortizzato	**137,00**

BIDET **a terra** filo parete
per rubinetteria monoforo



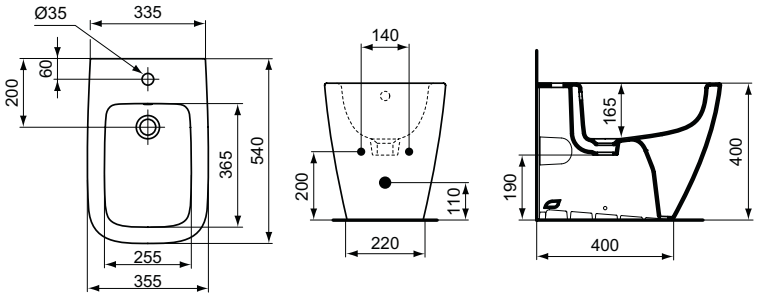

Codice	Descrizione	*Listino €*
IGI824	Bidet monoforo	**267,00**



I.LIFE B

Sanitari colore bianco lucido

Ideal Standard

VASO sospeso
con tecnologia **RimLS+**, **senza sedile**



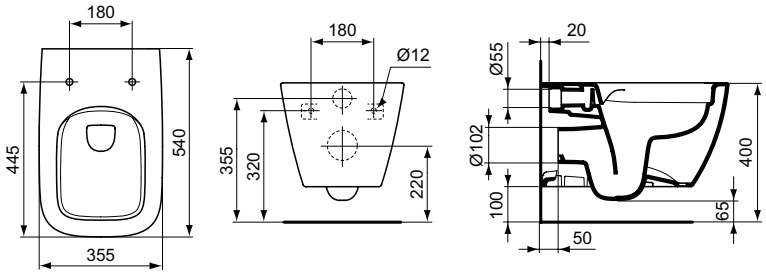

Codice	Descrizione	*Listino €*
IGI801	Vaso sospeso	**310,00**
CVA200	Sedile Normale	**108,00**
CVA201	Sedile Ammortizzato	**137,00**

BIDET **sospeso**
per rubinetteria monoforo.



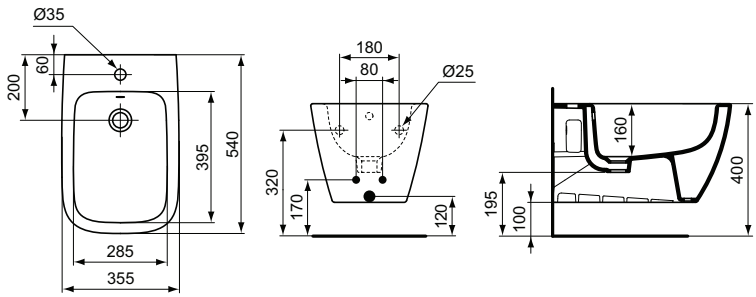

Codice	Descrizione	*Listino €*
IGI812	Bidet sospeso	**273,00**



I.LIFE A

Sanitari colore bianco lucido

Ideal Standard

LAVABO 55-60-65
per rubinetteria monoforo.
Abbinabile a colonna o semicolonna



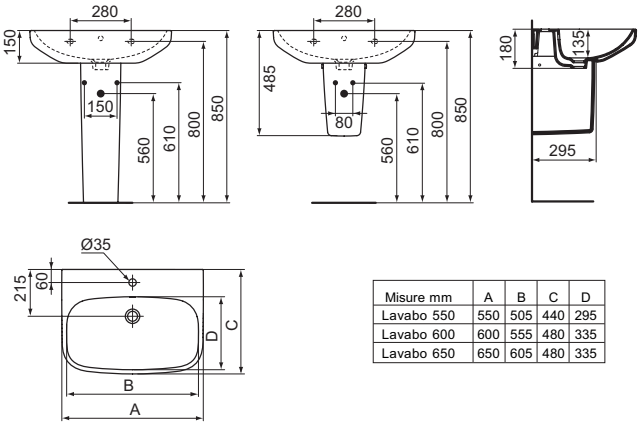

Misure mm	A	B	C	D
Lavabo 550	550	505	440	295
Lavabo 600	600	555	480	335
Lavabo 650	650	605	480	335

Codice	Descrizione	*Listino €*
IGI013	Lavabo 55 cm	**123,00**
IGI021	Lavabo 60 cm	**127,00**
IGI053	Lavabo 65 cm	**135,00**
IGI054	Colonna	**85,00**
IGI058	Semicolonna	**82,00**

VASO per cassetta alta
senza sedile. Installazione distanziata dalla parete



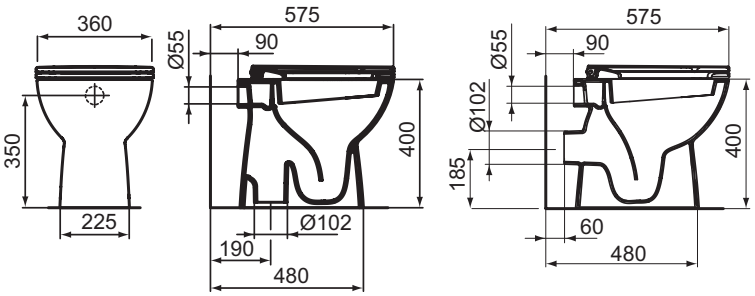

Codice	Descrizione	*Listino €*
IGI064	Vaso Sc.pavimento	**164,00**
IGI066	Vaso Sc.parete	**164,00**
CVA193	Sedile Normale	**98,50**
CVA198	Sedile Ammortizzato	**125,00**

Bideta a terra per rubinetteria monoforo.
Installazione distanziata dalla parete



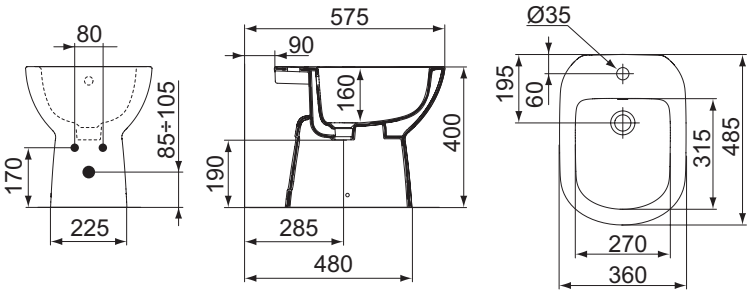

Codice	Descrizione	*Listino €*
IGI075	Bidet monoforo	**159,00**



I.LIFE A

Ideal Standard

VASO per cassetta alta **filo parete**
con scarico universale
con tecnologia **RimLS+**, **senza sedile e senza curva**



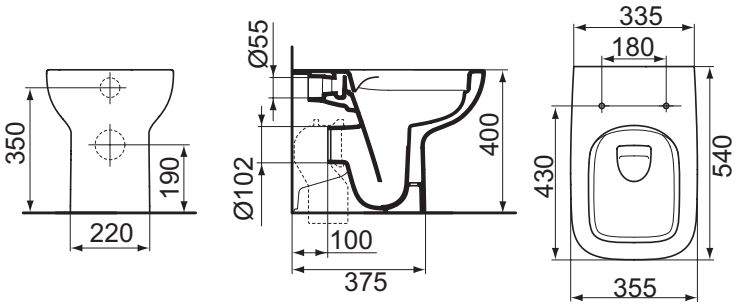

Codice	Descrizione	*Listino €*
IGI060	Vaso filo parete	**215,00**
CVA187	Sedile Normale	**98,50**
CVA191	Sedile Ammortizzato	**125,00**

BIDET **a terra** filo parete per
rubinetteria monoforo.



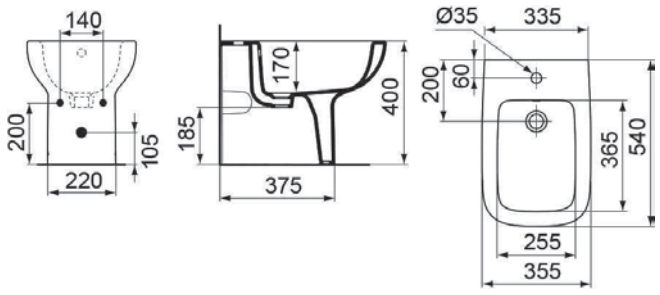

Codice	Descrizione	*Listino €*
IGI063	Bidet monoforo	**189,00**



VASO sospeso
con tecnologia **RimLS+**, **senza sedile**



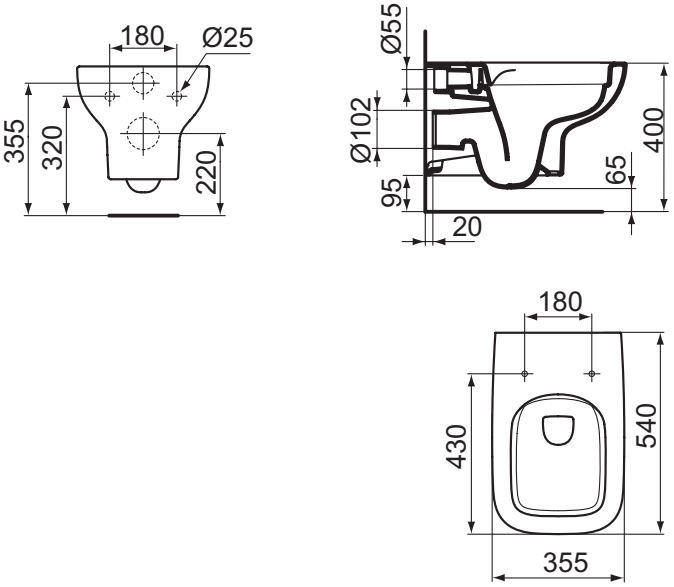

Codice	Descrizione	*Listino €*
IGI102	Vaso sospeso	**223,00**
CVA187	Sedile Normale	**98,50**
CVA191	Sedile Ammortizzato	**125,00**

BIDET **sospeso**
per rubinetteria monoforo.



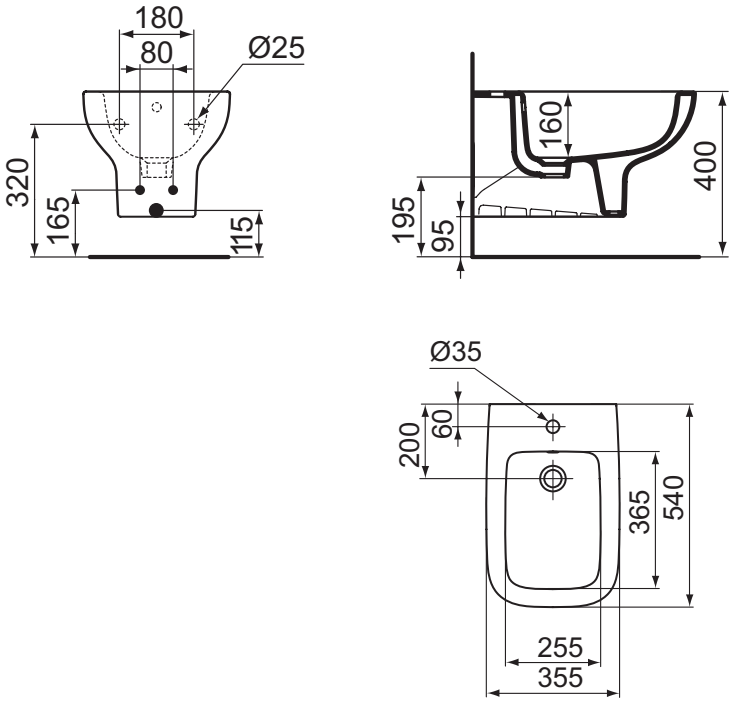

Codice	Descrizione	*Listino €*
IGI121	Bidet sospeso	**195,50**



Coppia VASO + BIDET Sospeso Composta da:

VASO **sospeso** completo di sedile slim normale.



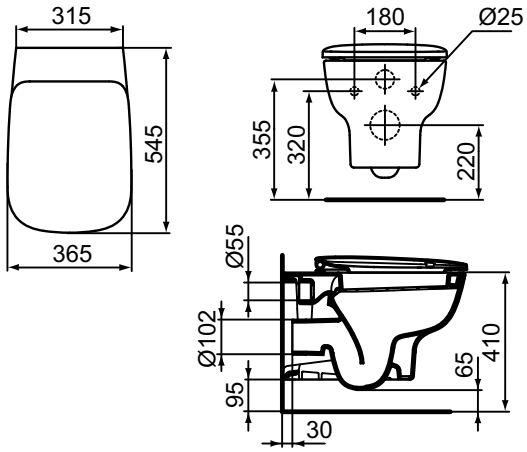

Codice	Descrizione	*Listino €*
IGI312	**Coppia** Vaso+sedile *normale* + Bidet sospeso	**591,00**

+

BIDET **sospeso** per rubinetteria monoforo.



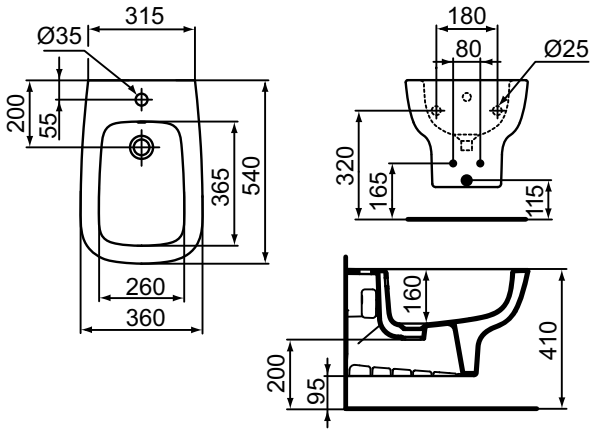



EUROVIT

Sanitari colore bianco lucido

Ideal Standard

LAVABO 50-55-60-65
per rubinetteria monoforo.
Abbinabile a colonna o semicolonna



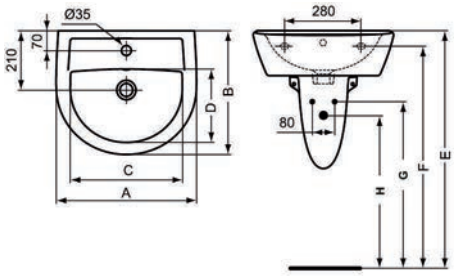

Misure mm	A	B	C	D	E	F	G	H
Lavabo 500	500	440	395	260	860	805	630	580
Lavabo 550	550	460	440	275	860	805	605	555
Lavabo 600	600	470	490	285	860	805	625	575
Lavabo 650	650	495	555	310	865	810	625	575

Codice	Descrizione	*Listino €*
IGI111	Lavabo 50 cm	**76,00**
IGI120	Lavabo 55 cm	**76,00**
IGI123	Lavabo 60 cm	**79,00**
IGI128	Lavabo 65 cm	**82,50**
IGI140	Colonna	**59,80**
IGI148	Semicolonna	**59,80**

VASO per cassetta alta
senza sedile. Installazione distanziata dalla parete



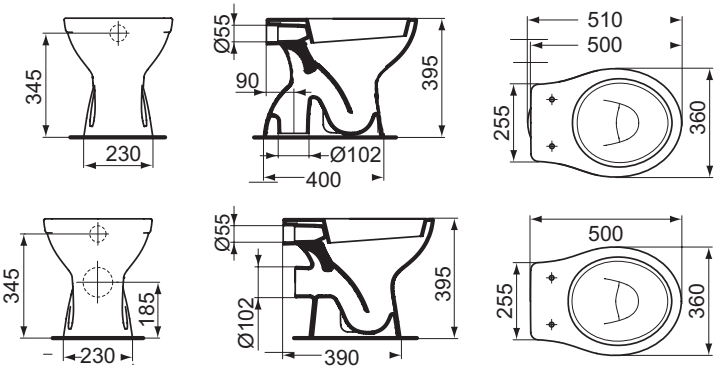

Codice	Descrizione	*Listino €*
IGI231	Vaso Sc.pavimento	**100,00**
IGI233	Vaso Sc.parete	**100,00**
CVA082	Sedile Normale	**63,50**

Bidet a terra per rubinetteria monoforo.
Installazione distanziata dalla parete



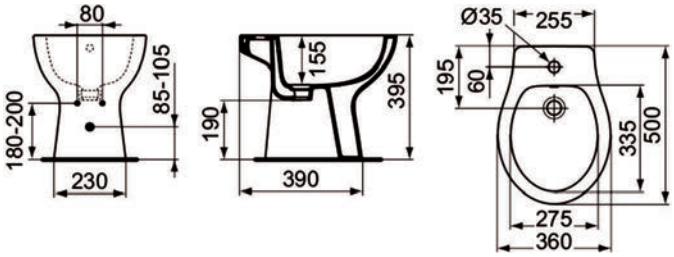

Codice	Descrizione	*Listino €*
IGI225	Bidet monoforo (Distanziato)	**91,00**



Ideal Standard

VASO per cassetta alta **filo parete** con scarico universale **Traslato**, **senza sedile e senza curva**



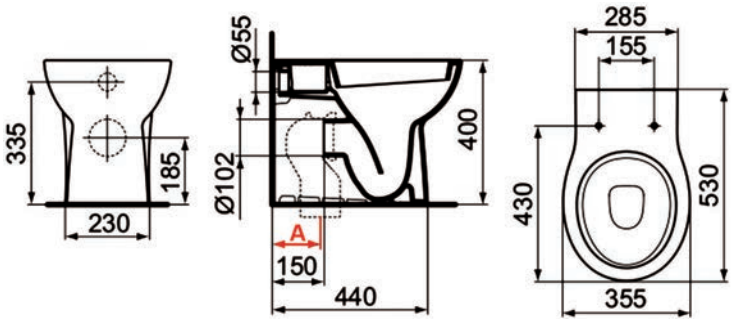

Codice	Descrizione	*Listino €*
IGI210	Vaso filo parete	**206,00**
CVA082	Sedile Normale	**63,50**

Curva per scarico a pavimento per vaso traslato



RPL251 Ø100 — MID436 Ø110 — RPL359 Ø90-100-110

Codice	Misura A =	*Listino €*
RPL251	A= da 5 a 11 cm	**16,20**
MID436	A= da 12 a 15 cm	**6,90**
RPL359	A= da 16 a 20 cm	**15,20**

BIDET **a terra** filo parete per rubinetteria monoforo.



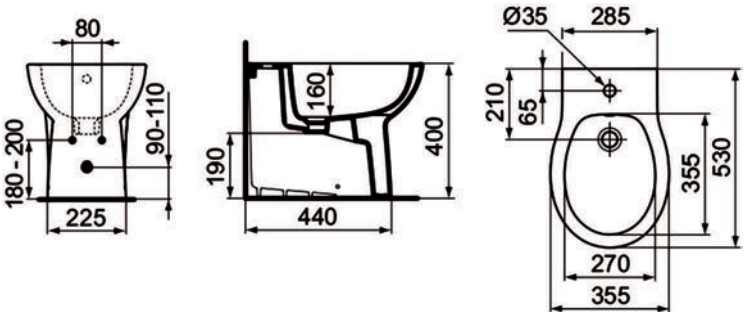

Codice	Descrizione	*Listino €*
IGI199	Bidet monoforo (Filo parete)	**193,00**


COLOGNE

EUROVIT

Sanitari colore bianco lucido

Ideal Standard

VASO monoblocco
senza sedile.

CASSETTA monoblocco
con attacco dal basso SX
completa di coperchio
senza batteria.



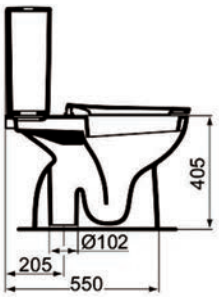

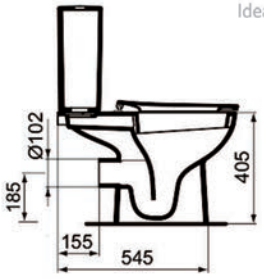

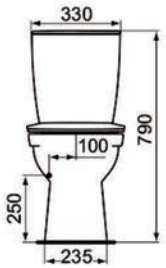

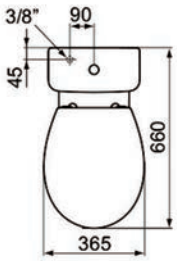

Codice	Descrizione	*Listino €*
IGI235	Vaso sc. pavimento	**185,00**
IGI240	Vaso sc. parete	**189,00**
IGI243	Cassetta monoblocco	**148,00**
CVA082	Sedile normale	**63,50**

VASO **sospeso** senza sedile.



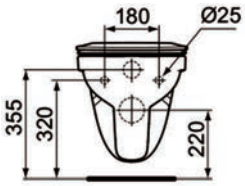

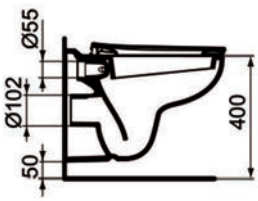

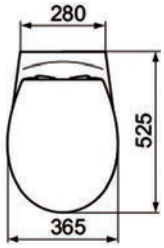

Codice	Descrizione	*Listino €*
IGI198	Vaso sospeso	**130,00**
CVA082	Sedile normale	**63,50**

BIDET **sospeso**
per rubinetteria monoforo.



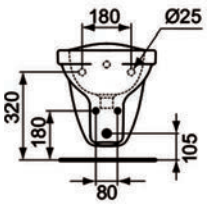

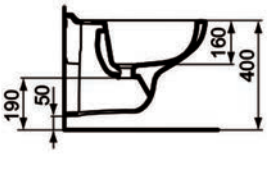

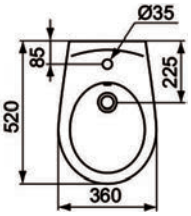

Codice	Descrizione	*Listino €*
IGI177	Bidet sospeso	**127,00**



Coppia VASO + BIDET a terra Composta da:

VASO per cassetta alta filo parete scarico universale completo di sedile e raccordo scarico pavimento.



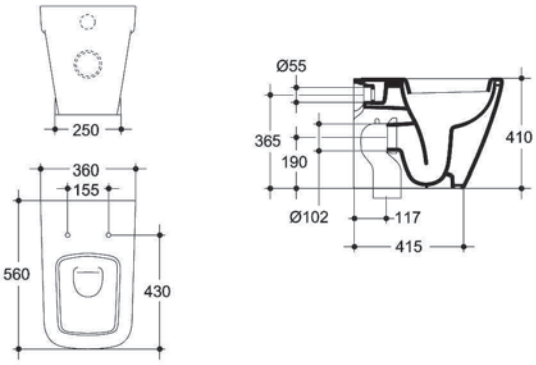

+

Codice	Descrizione	*Listino €*
IGI717	**Coppia** Vaso con sedile ***normale*** + bidet a terra	**600,00**



BIDET **a terra**
filo parete per rubinetteria monoforo.

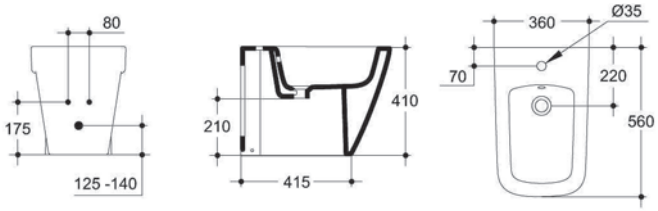



Sanitari colore bianco lucido

VASO per cassetta alta **scarico multi,** installazione a terra **filo parete**, senza sedile, e **senza curva**.



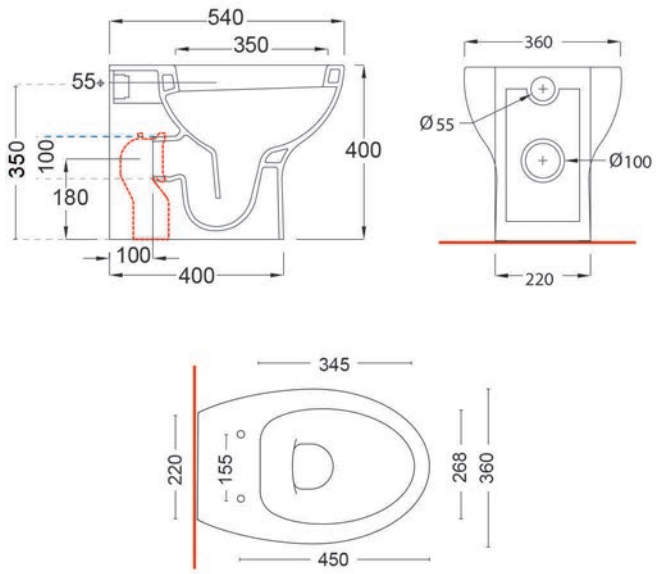

Codice	Descrizione	*Listino €*
IGI704	Vaso sc. universale	**135,00**
CVA142	Sedile ammortizzato avvolgente in ABS	**65,00**

Curva WC a collo di cigno in PP colore bianco, uscita diametro 100-110.



Codice	Descrizione	*Listino €*
MID147	Curva uscita Ø100	**6,90**
MID436	Curva uscita Ø110	**6,90**

BIDET **a terra** per rubinetteria monoforo, installazione **filo parete**



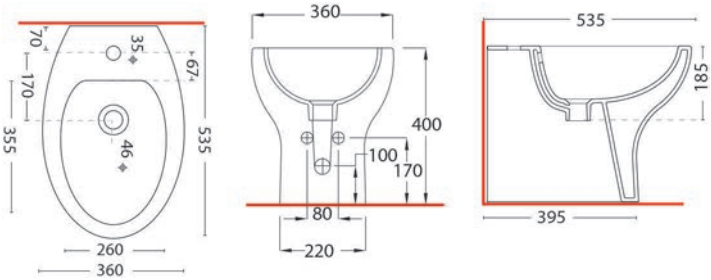

Codice	Descrizione	*Listino €*
IGI705	Bidet monoforo filo parete	**126,00**



Sanitari colore bianco Lucido

LAVABO 60 per rubinetteria monoforo, abbinabile a colonna o semicolonna. Colore **Bianco Lucido**



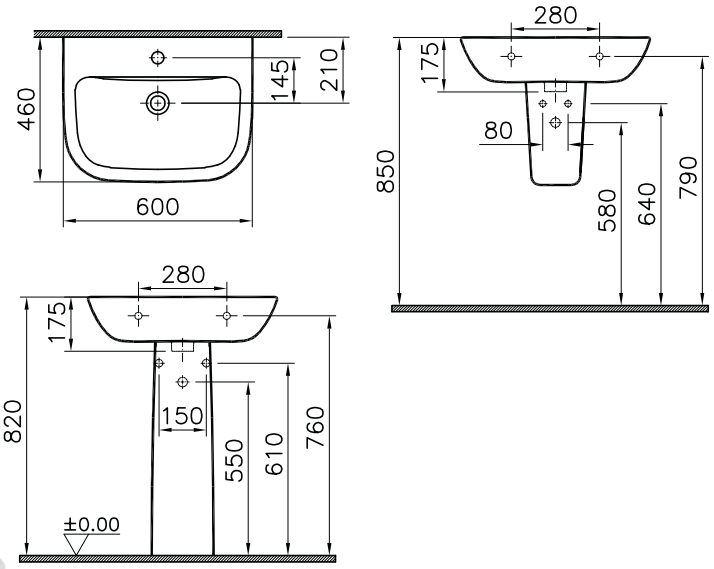

Codice	Descrizione	*Listino €*
IGI215	Lavabo 60 **Bianco Lucido**	**78,50**
IGI112	Colonna **Bianco Lucido**	**62,50**
IGI343	Semicolonna **Bianco Lucido**	**53,50**

VASO per cassetta alta **scarico multi,** installazione a terra **filo parete**, **senza sedile** e **senza curva**. **Volume di scarico 3/4,5lt** Colore **Bianco Lucido**



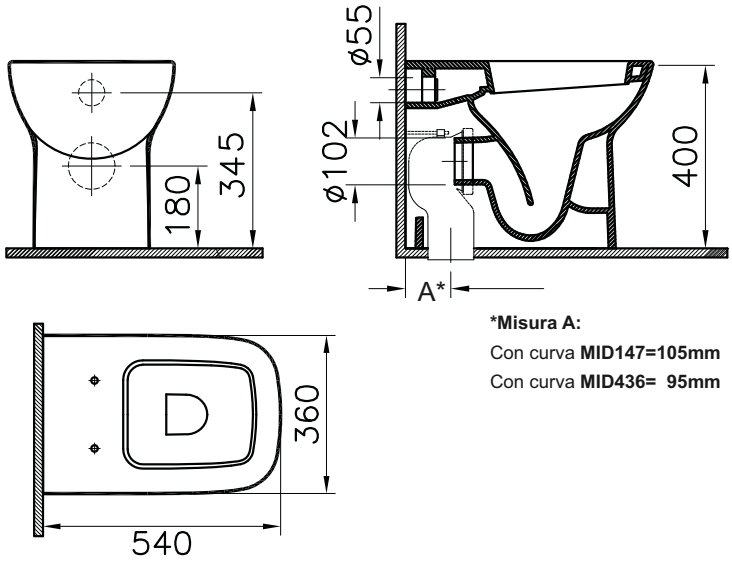

***Misura A:**
Con curva **MID147=105mm**
Con curva **MID436= 95mm**

Codice	Descrizione	*Listino €*
IGI205	Vaso sc. multi **Bianco Lucido**	**136,00**
CVA180	Sedile **Bianco Lucido** ammortizzato	**55,00**



Curva WC a collo di cigno in PP colore bianco.
Uscita diametro 100 o 110.

Codice	Descrizione	*Listino €*
MID147	Curva uscita Ø100	**6,90**
MID436	Curva uscita Ø110	**6,90**



Sanitari colore bianco Lucido

BIDET **a terra** per rubinetteria monoforo, installazione **filo parete.**
Colore **Bianco Lucido**



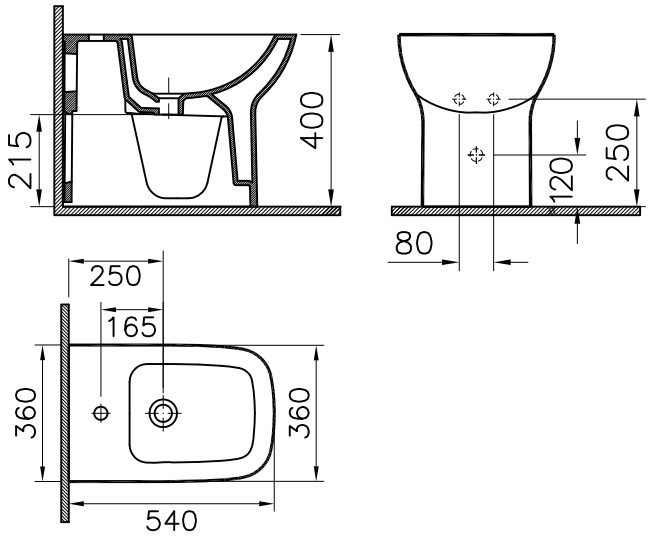

Codice	Descrizione	Listino €
IGI214	Bidet a terra **Bianco Lucido**	**136,00**

VASO **Sospeso con scarico *Rimex*, senza sedile. Volume di scarico 2,5/4 lt**
Senza kit fissaggio. Colore **Bianco Lucido**



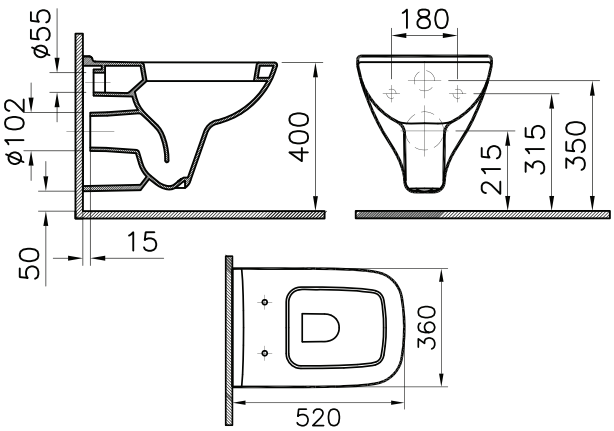

Codice	Descrizione	Listino €
IGI217	Vaso sospeso **Bianco Lucido**	**140,50**
CVA180	Sedile **Bianco Lucido** ammortizzato	**55,00**

BIDET **sospeso** per rubinetteria monoforo. Senza kit fissaggio.
Colore **Bianco Lucido**



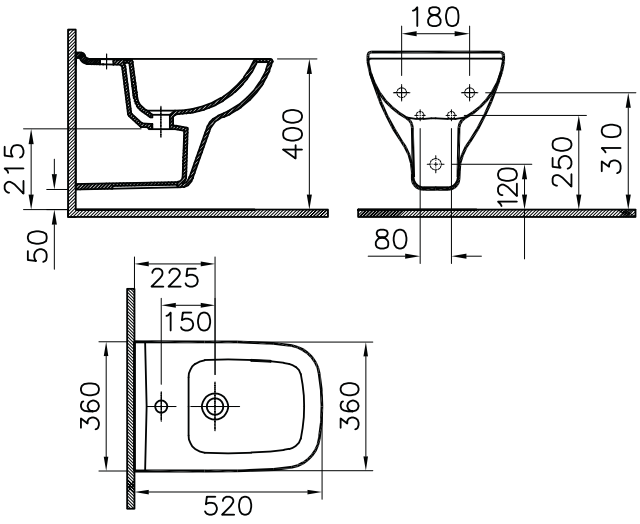

Codice	Descrizione	Listino €
IGI239	Bidet sospeso **Bianco Lucido**	**140,50**



Sanitari colore bianco lucido

VASO per cassetta alta **scarico multi,** installazione a terra **filo parete**, **senza sedile** e **senza curva**.
Colore **Bianco Lucido**





Curva WC a collo di cigno in PP colore bianco. .

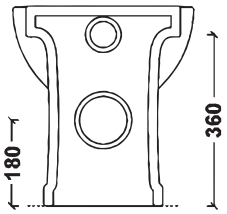

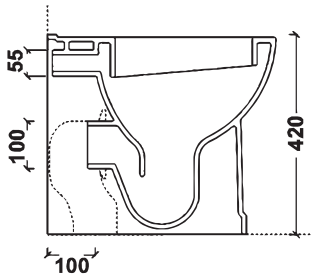

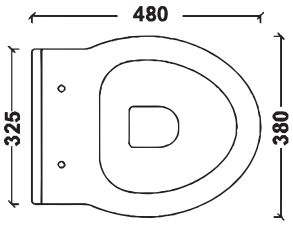

Codice	Descrizione	*Listino €*
IGI039	Vaso chiuso universale	**138,00**
CVA188	Sedile *ammortizzato*	**81,00**

Codice	Descrizione	*Listino €*
MID148	Curva uscita Ø90	**6,90**
MID147	Curva uscita Ø100	**6,90**
MID436	Curva uscita Ø110	**6,90**

BIDET **a terra** per rubinetteria monoforo, installazione **filo parete**



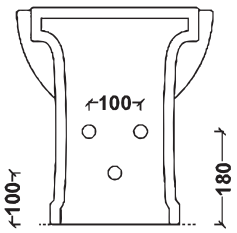

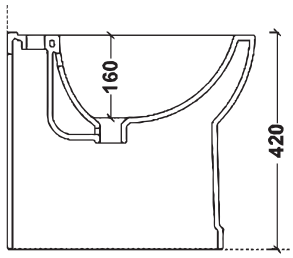

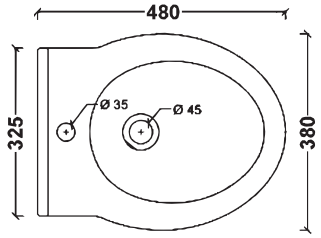

Codice	Descrizione	*Listino €*
IGI101	Bidet monoforo filo parete	**138,00**



Sanitari colore bianco lucido



LAVABO per rubinetteria monoforo
Abbinabile a colonna

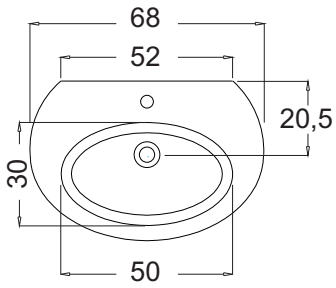

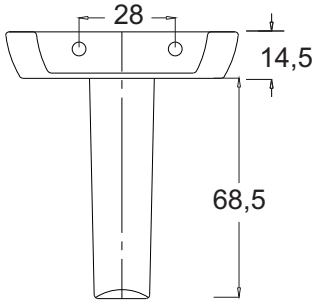

Codice	Descrizione	*Listino €*
IGI734	Lavabo 68 cm	**64,50**
IGI729	Colonna	**40,80**

VASO per cassetta alta **Rim-fre scarico multi,** installazione a terra **filo parete**, senza sedile, completo di **curva**.





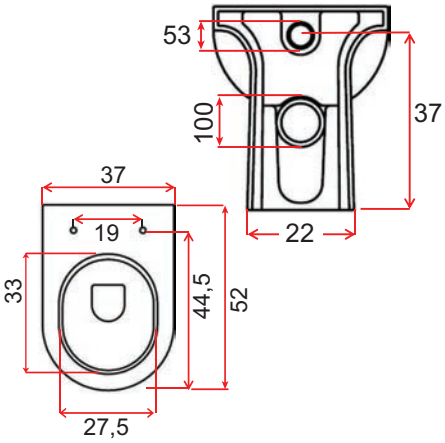

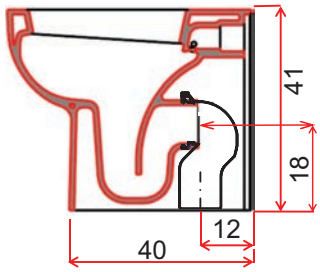

Codice	Descrizione	*Listino €*
IGI736	Vaso sc. universale	**115,00**
CVA034	Sedile normale avvolgente in ABS	**37,50**
CVA146	Sedile normale avvolgente in Termoindurente	**52,00**

BIDET **a terra** per rubinetteria monoforo, installazione **filo parete**



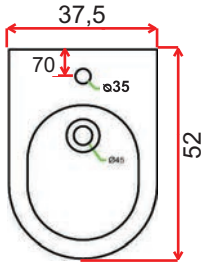

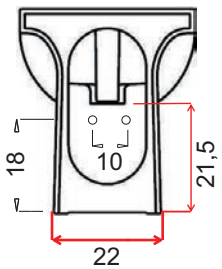

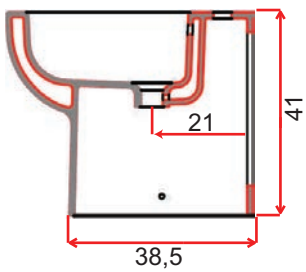

Codice	Descrizione	*Listino €*
IGI737	Bidet monoforo filo parete	**115,00**



Sanitari colore bianco lucido

Vaso sospeso con scarico RIMEX, senza sedile e senza fissaggi.



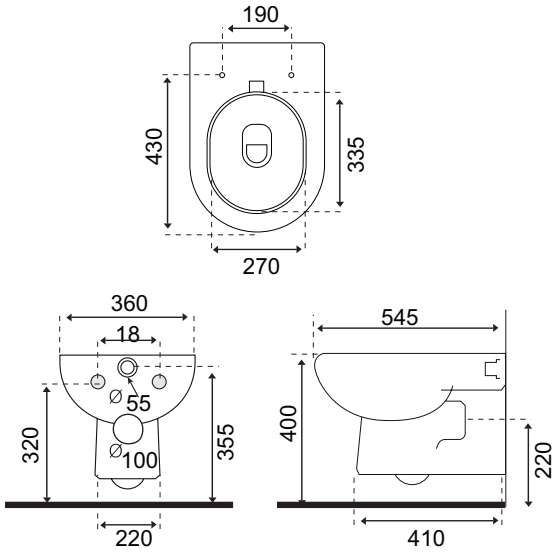

Codice	Descrizione	*Listino €*
IGI694	Vaso sospeso	**127,00**
CVA034	Sedile normale avvolgente in ABS	**37,50**
CVA146	Sedile normale avvolgente in Termoindurente	**52,00**

Bidet sospeso per rubinetteria monoforo, senza fissaggi.



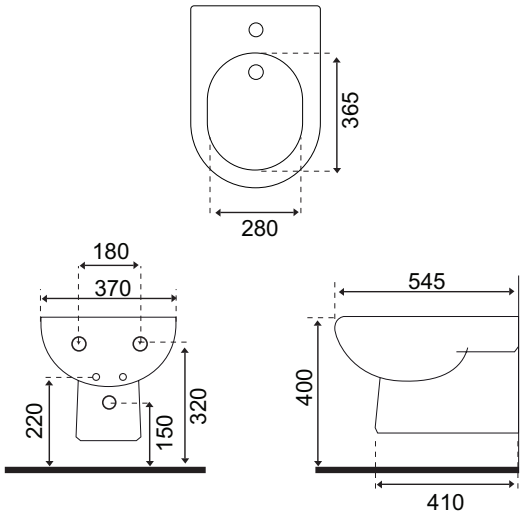

Codice	Descrizione	*Listino €*
IGI715	Bidet sospeso	**127,00**



Sanitari colore bianco lucido



LAVABO 60
per rubinetteria monoforo
Abbinabile a colonna



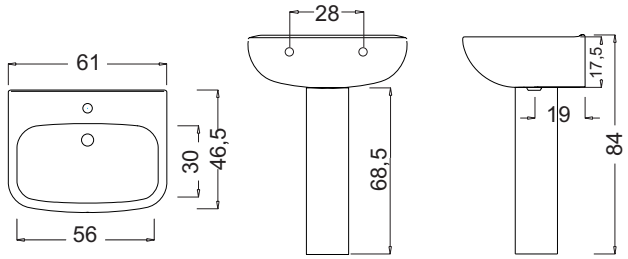

Codice	Descrizione	Listino €
IGI728	Lavabo 60 cm	**49,50**
IGI729	Colonna	**40,80**
IGI191	Semicolonna	**39,70**

VASO per cassetta alta RIM-FRE **scarico multi,** installazione a terra **filo parete**, **senza sedile**, Completo di **curva** e kit fissaggi a pavimento nell'imballo .



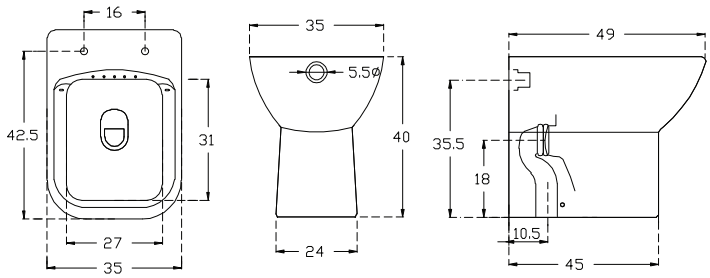

Codice	Descrizione	Listino €
IGI119	Vaso a terra sc. Multi	**102,00**
CVA180	Sedile ammortizzato fissaggio dall'alto	**55,00**

BIDET **a terra** per rubinetteria monoforo, installazione **filo parete** completo di kit fissaggi nell'imballo



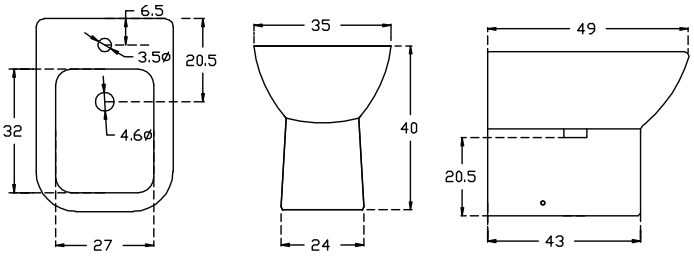

Codice	Descrizione	Listino €
IGI161	Bidet monoforo	**102,00**

Sanitari colore bianco lucido

VASO per cassetta alta installazione **distanziata dalla parete**, senza sedile, e senza kit fissaggio



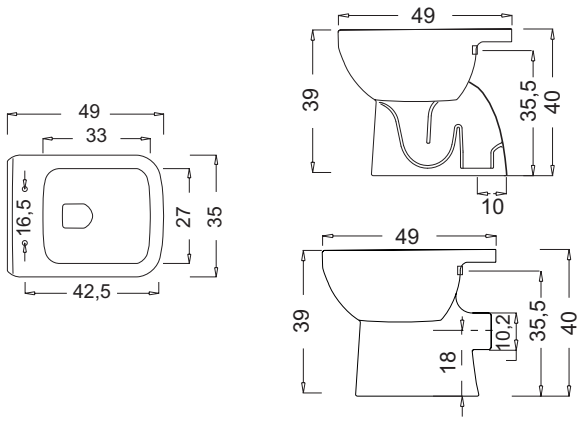

Codice	Descrizione	*Listino €*
IGI730	Vaso sc. pavimento	**74,00**
IGI738	Vaso sc. parete	**74,00**
CVA054	Sedile normale fissaggio dal basso	**32,50**

BIDET a terra per rubinetteria monoforo installazione **distanziata dalla parete**, senza kit fissaggio



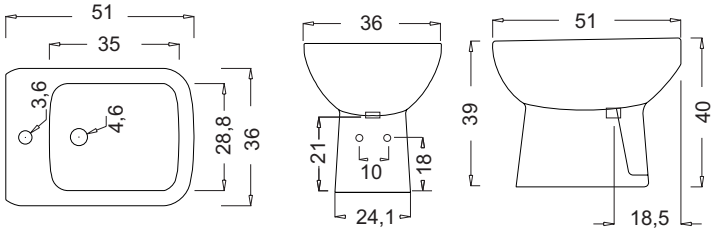

Codice	Descrizione	*Listino €*
IGI731	Bidet monoforo	**74,00**



VASO **monoblocco** installazione **distanziata dalla parete**, senza sedile, e senza kit fissaggio

*Cassetta monoblocco **senza batteria** entrata alta dx-sx

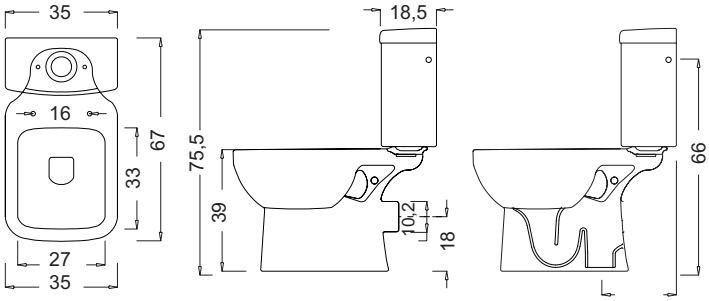

Codice	Descrizione	*Listino €*
IGI732	Vaso sc. pavimento	**80,00**
IGI739	Vaso sc. parete	**80,00**
IGI733	Cassetta monoblocco*	**55,50**
CVA054	Sedile normale fissaggio dal basso	**32,50**

Sanitari colore bianco

VASO per cassetta alta **RIMLESS scarico multi, filo parete**. Senza sedile e senza curva



Curva WC a collo di cigno in PP colore bianco.



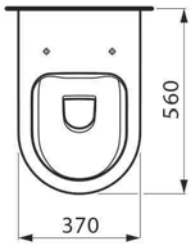

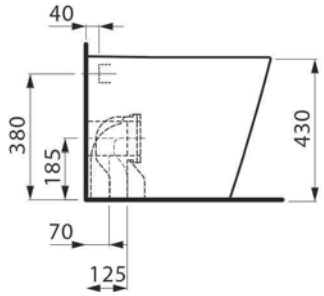

Codice	Descrizione	Listino €
IGI758	Vaso sc.multi **rimless**	**775,00**
CVA097	Sedile *normale*	**136,50**
CVA098	Sedile *ammortizzato*	**221,00**
MID148	Curva uscita Ø90	**6,90**
MID147	Curva uscita Ø100	**6,90**
MID436	Curva uscita Ø110	**6,90**

BIDET **a terra** per rubinetteria monoforo, installazione **filo parete**



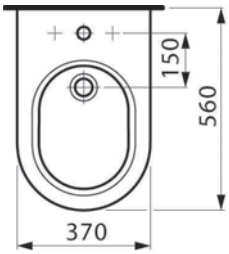

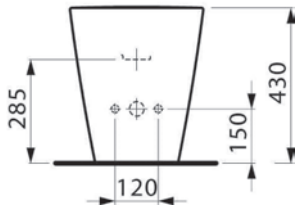

Codice	Descrizione	Listino €
IGI593	Bidet monoforo	**775,00**

VASO **sospeso RIMLESS** per cassetta alta **scarico parete,** senza sedile.



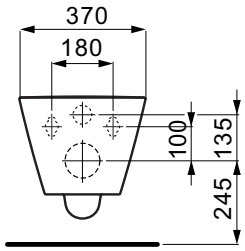

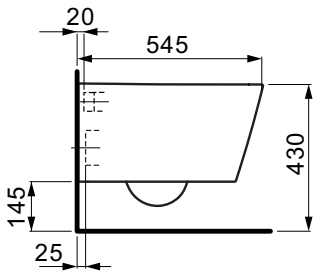

Codice	Descrizione	Listino €
IGI695	Vaso sospeso **rimless**	**520,00**
CVA097	Sedile *normale*	**136,50**
CVA098	Sedile *ammortizzato*	**221,00**

BIDET **sospeso** per rubinetteria monoforo.



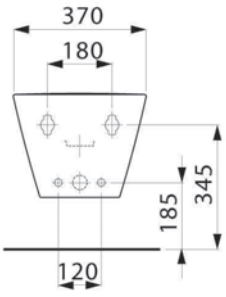

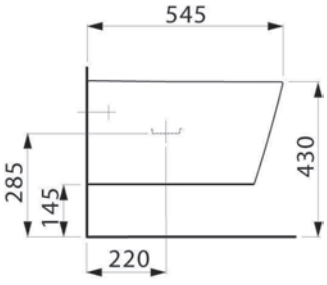

Codice	Descrizione	Listino €
IGI595	Bidet sospeso	**520,00**

Oltre agli articoli presenti nel catalogo, a richiesta sono disponibili tutti i prodotti della linea LAUFEN.
Contattare i ns. uffici o l'agente di zona per prezzi, condizioni e richieste di cataloghi ed informazioni tecniche.



Sanitari colore bianco

Bacinella 60x40 da appoggio
con piano per rubinetteria monoforo.



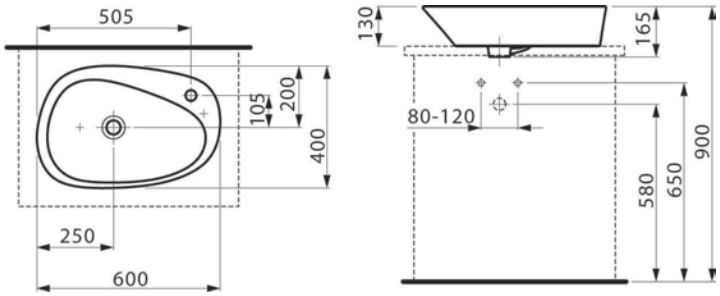

Codice	Descrizione	*Listino €*
IGI562	Bacinella 60x40 cm	**500,00**

Coppia VASO + BIDET a terra Composta da:

VASO per cassetta alta **scarico multi, filo parete**. Senza sedile e senza curva



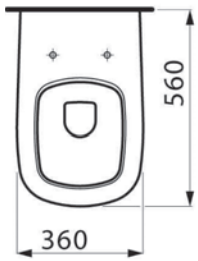

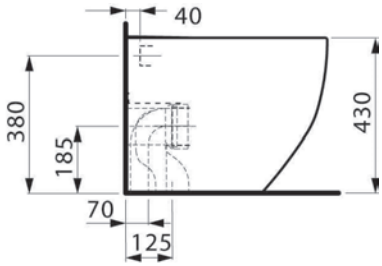

Codice	Descrizione	*Listino €*
IGI135	**Coppia** Vaso a terra senza sedile + bidet a terra	**800,00**
CVA090	Sedile *ammortizzato*	**221,00**

Curva WC a collo di cigno in PP colore bianco.



MID148	Curva uscita Ø90	**6,90**
MID147	Curva uscita Ø100	**6,90**
MID436	Curva uscita Ø110	**6,90**

BIDET **a terra** per rubinetteria monoforo, installazione **filo parete**



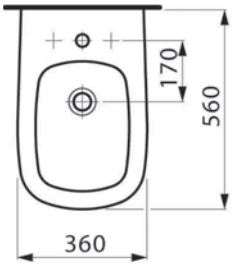

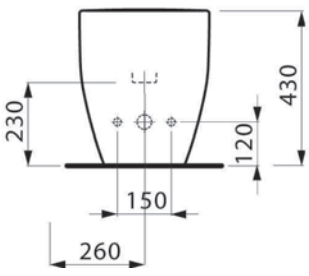



Sanitari colore bianco

Bacinella 52 da appoggio
senza foro rubinetteria senza
troppopieno.



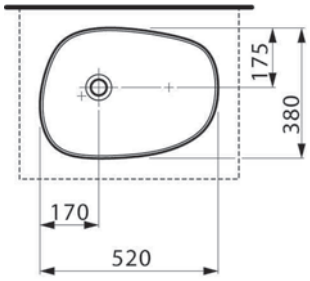

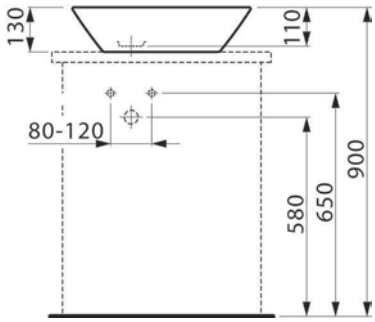

Codice	Descrizione	*Listino €*
IGI561	Bacinella 52x38 cm	**450,00**

Coppia VASO + BIDET sospeso Composta da:

VASO **sospeso** per cassetta alta
scarico parete, Senza sedile.



+

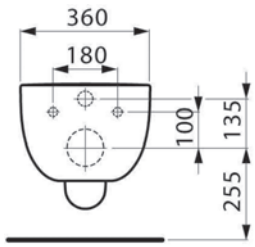

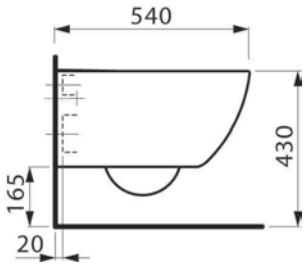

Codice	Descrizione	*Listino €*
IGI167	**Coppia** Vaso sospeso senza sedile + bidet sospeso	**850,00**
CVA090	Sedile *ammortizzato*	**221,00**

BIDET **sospeso** per rubinetteria
monoforo.



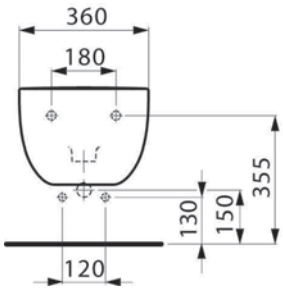

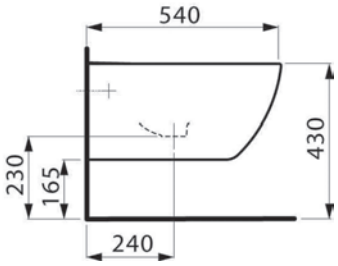



Coppia VASO + BIDET a terra Composta da:

VASO per cassetta alta **scarico multi, filo parete**. Senza sedile e senza curva



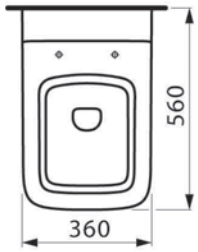

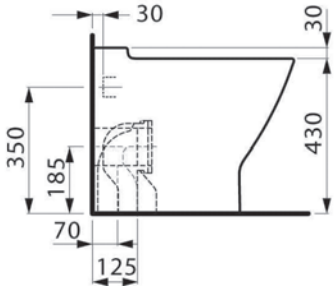

Codice	Descrizione	*Listino €*
IGI034	**Coppia** Vaso a terra filo parete + Bidet a terra filo parete	**666,00**
CVA093	Sedile *normale*	**147,00**
CVA094	Sedile *ammortizzato*	**213,00**



MID148	Curva uscita Ø90	**6,90**
MID147	Curva uscita Ø100	**6,90**
MID436	Curva uscita Ø110	**6,90**

BIDET **a terra** per rubinetteria monoforo, installazione **filo parete**



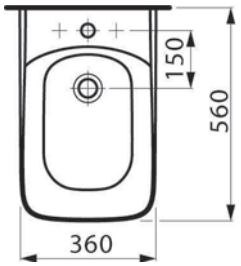

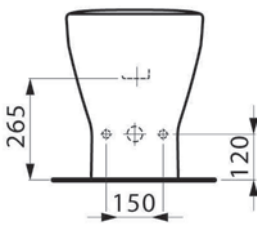

Coppia VASO + BIDET Sospesi Composta da:

VASO **sospeso** per cassetta alta **scarico parete,** Senza sedile.



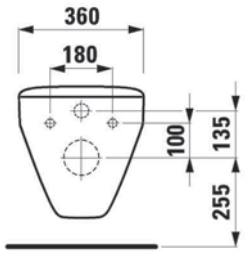

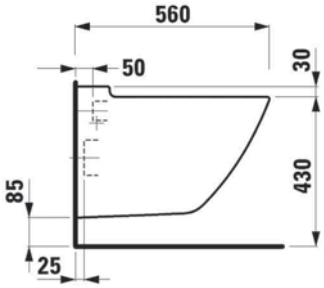

Codice	Descrizione	*Listino €*
IGI179	**Coppia** Vaso sospeso + Bidet sospeso	**700,00**
CVA093	Sedile *normale*	**147,00**
CVA094	Sedile *ammortizzato*	**213,00**

+

BIDET **sospeso** per rubinetteria monoforo.



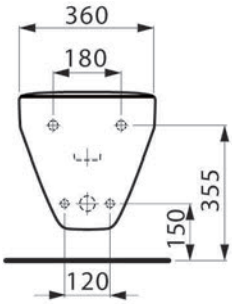

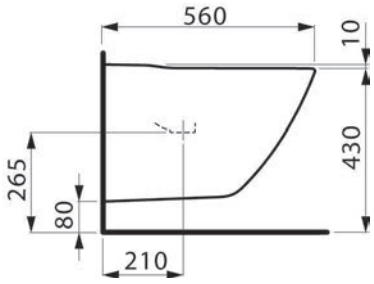

Sanitari colore bianco

Lavabo 60x48 per rubinetteria monoforo abbinabile a semicolonna



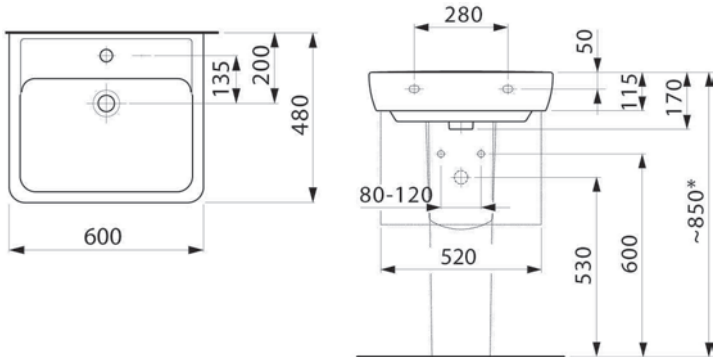

Codice	Descrizione	*Listino €*
IGI583	Lavabo 60x48	**205,00**
IGI586	Semicolonna	**121,00**

Bacinella 52 da appoggio **senza foro rubinetteria** con troppopieno.



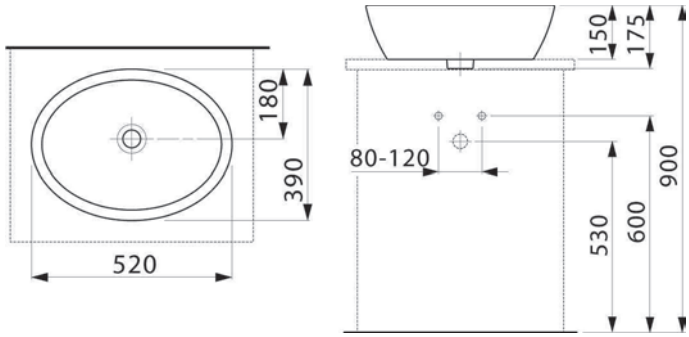

Codice	Descrizione	*Listino €*
IGI618	Bacinella 52	**280,00**

VASO per cassetta alta **scarico multi, filo parete**. Senza sedile e senza curva



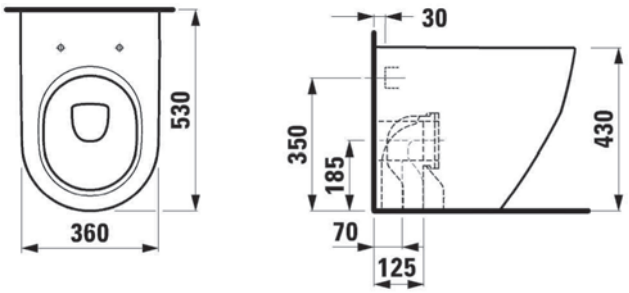

Codice	Descrizione	*Listino €*
IGI588	Vaso scarico multi	**310,00**
CVA095	Sedile *normale*	**169,00**
CVA096	Sedile *ammortizzato*	**287,00**

Curva WC a collo di cigno in PP bianco.



MID148	Curva uscita Ø90	**6,90**
MID147	Curva uscita Ø100	**6,90**
MID436	Curva uscita Ø110	**6,90**



Sanitari colore bianco

BIDET **a terra** per rubinetteria monoforo, installazione **filo parete**



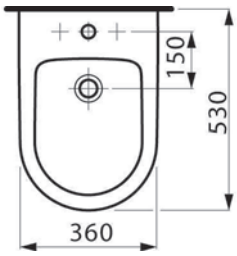

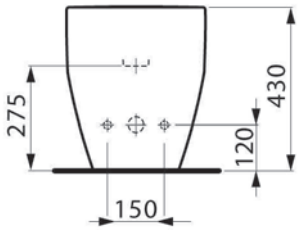

Codice	Descrizione	*Listino €*
IGI589	Bidet monoforo	**298,00**

VASO **sospeso** per cassetta alta **scarico parete,** Senza sedile.



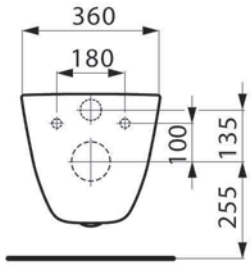

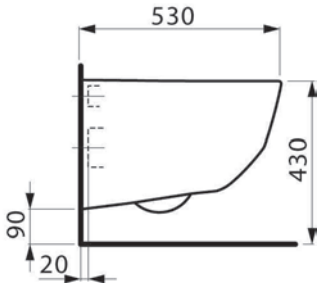

Codice	Descrizione	*Listino €*
IGI590	Vaso sospeso	**375,00**
CVA095	Sedile *normale*	**169,00**
CVA096	Sedile *ammortizzato*	**287,00**

BIDET **sospeso** per rubinetteria monoforo.



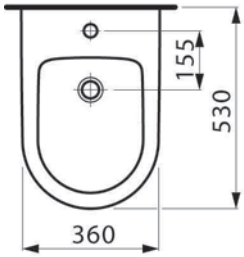

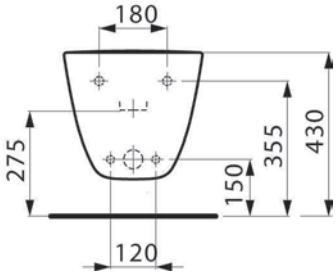

Codice	Descrizione	*Listino €*
IGI591	Bidet sospeso	**342,00**



VASO per cassetta alta **filo parete** scarico universale completo di raccordo a pavimento, **senza sedile.**



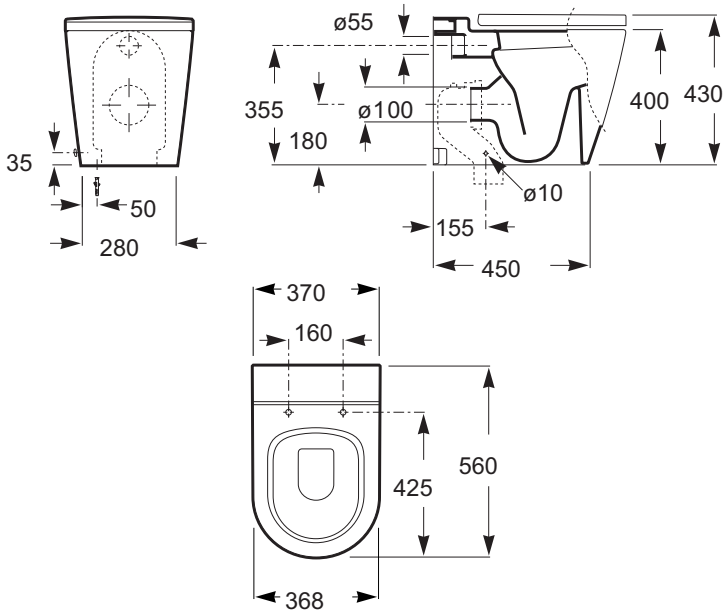

Codice	Descrizione	*Listino €*
IGI750	Vaso sc. universale	**440,00**
CVA159	Sedile *ammortizzato*	**163,00**

Bidet **a terra** filo parete per rubinetteria monoforo



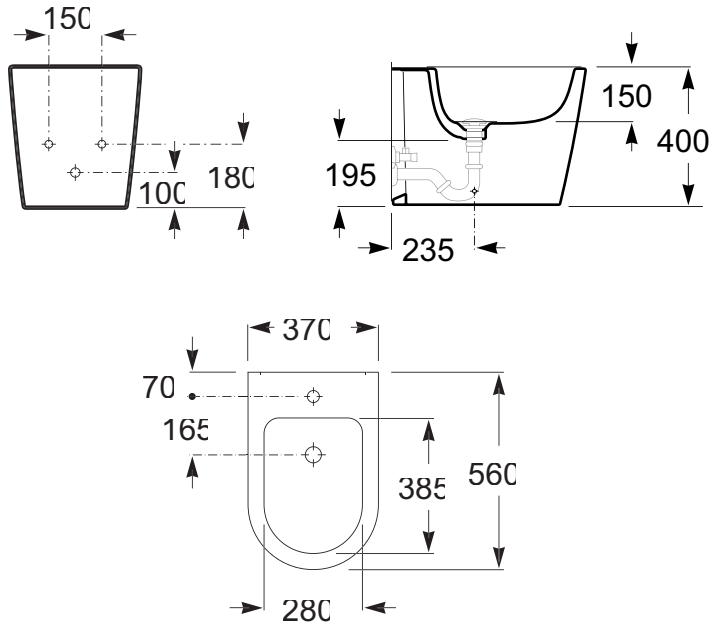

Codice	Descrizione	*Listino €*
IGI751	Bidet monoforo	**440,00**



Oltre agli articoli presenti nel catalogo, a richiesta sono disponibili tutti i prodotti della linea ROCA.
Contattare i ns. uffici o l'agente di zona per prezzi, condizioni e richieste di cataloghi ed informazioni tecniche.

VASO **sospeso Rimless**
senza sedile



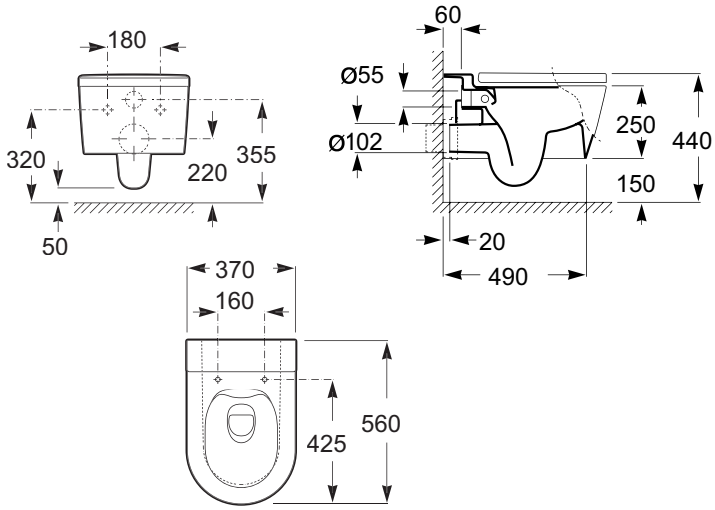

Codice	Descrizione	*Listino €*
IGI752	Vaso sospeso	**440,00**
CVA159	Sedile *ammortizzato*	**163,00**

BIDET **sospeso**
per rubinetteria monoforo.



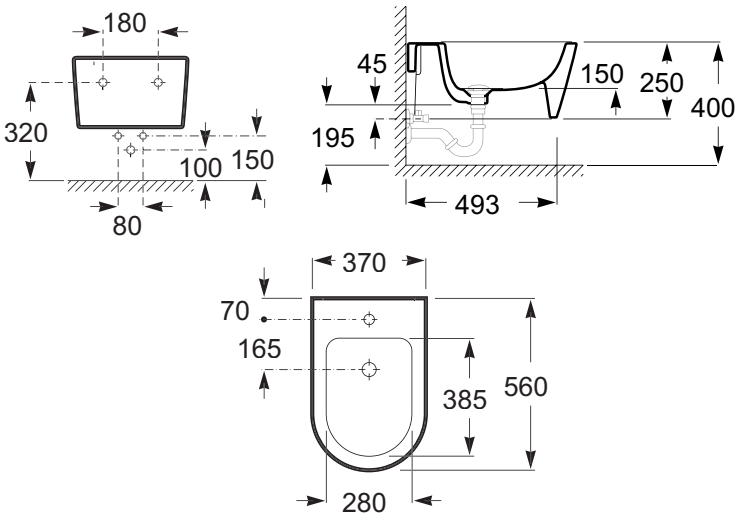

Codice	Descrizione	*Listino €*
IGI753	Bidet sospeso	**440,00**



THE GAP ROUND

VASO per cassetta alta scarico universale **RIMLESS** senza curva e senza sedile.



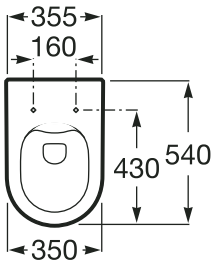

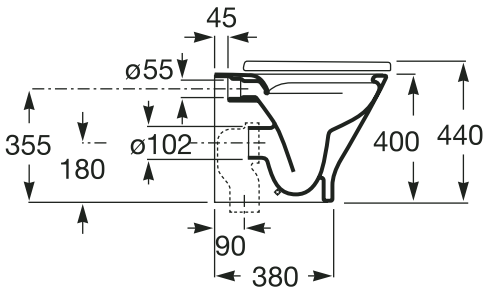

Codice	Descrizione	*Listino €*
IGI414	Vaso sc. universale	**215,00**
CVA186	Sedile *normale*	**92,50**
CVA194	Sedile *ammortizzato*	**145,00**



Curva WC a collo di cigno in PP colore bianco. Diametro di ingresso del boccaglio WC da 90 a 100
uscita diametro 90-100-110.

Codice	Descrizione	*Listino €*
MID148	Curva uscita Ø90	**6,90**
MID147	Curva uscita Ø100	**6,90**
MID436	Curva uscita Ø110	**6,90**

BIDET **a terra** filo parete per rubinetteria monoforo.



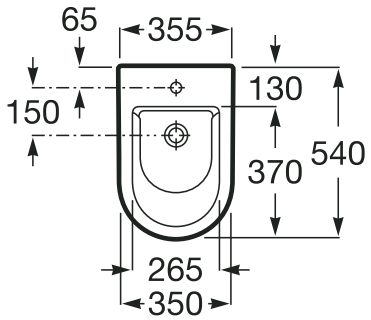

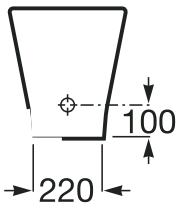

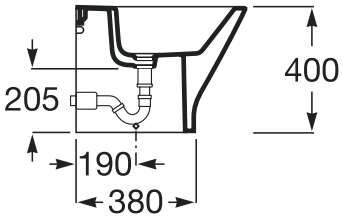

Codice	Descrizione	*Listino €*
IGI420	Bidet monoforo	**215,00**



VASO sospeso **RIMLESS** con fissaggi nascosti.
Senza sedile.



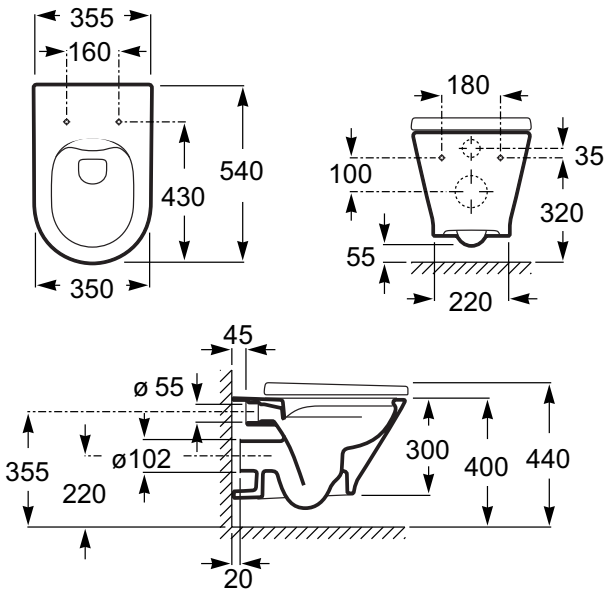

Codice	Descrizione	*Listino €*
IGI428	Vaso sospeso	**229,00**
CVA186	Sedile *normale*	**92,50**
CVA194	Sedile *ammortizzato*	**145,00**

BIDET **sospeso** per rubinetteria monoforo, con fissaggi nascosti.



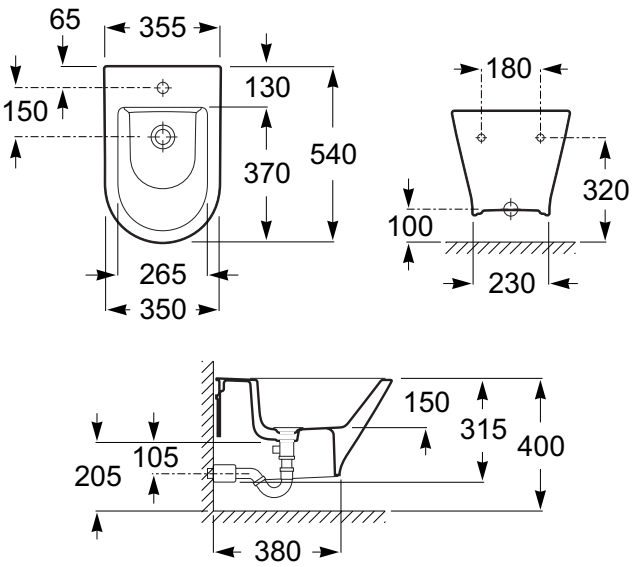

Codice	Descrizione	*Listino €*
IGI445	Bidet sospeso	**229,00**



Sanitari colore bianco

Roca



LAVABO 55-65
per rubinetteria monoforo e a tre fori.
(Foro centrale aperto e due fori laterali a frattura prestabilita)

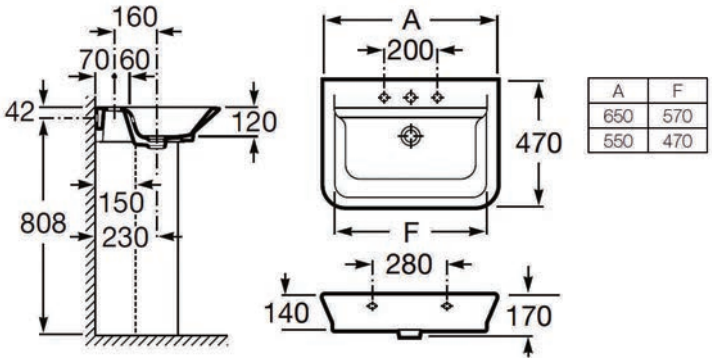

A	F
650	570
550	470

Codice	Descrizione	*Listino €*
IGI262	Lavabo 55 cm	**145,00**
IGI263	Lavabo 65 cm	**155,00**
IGI264	Colonna	**100,00**



SEMICOLONNA abbinabile a lavabi 55-65

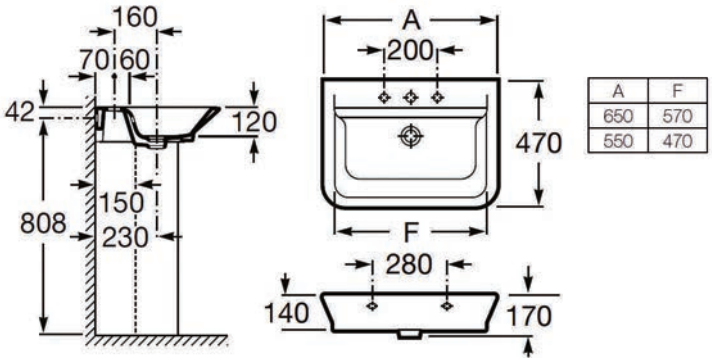

A	F
650	570
550	470

Codice	Descrizione	*Listino €*
IGI265	Semicolonna	**115,00**



VASO per cassetta alta scarico universale senza curva e senza sedile.

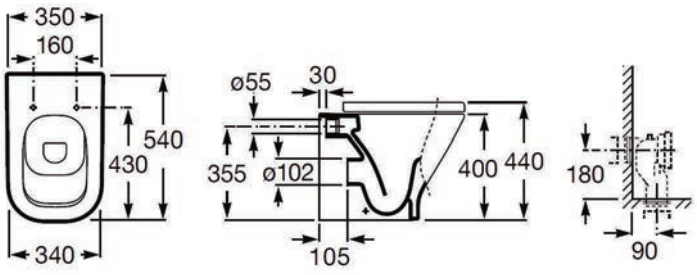

Codice	Descrizione	*Listino €*
IGI266	Vaso sc. universale	**246,00**
CVA055	Sedile *normale*	**93,00**
CVA056	Sedile *ammortizzato*	**124,00**



Curva WC a collo di cigno in PP colore bianco. Diametro di ingresso del boccaglio WC da 90 a 100
uscita diametro 90-100-110.

Codice	Descrizione	*Listino €*
MID148	Curva uscita Ø90	**6,90**
MID147	Curva uscita Ø100	**6,90**
MID436	Curva uscita Ø110	**6,90**



BIDET **a terra** filo parete per rubinetteria monoforo.



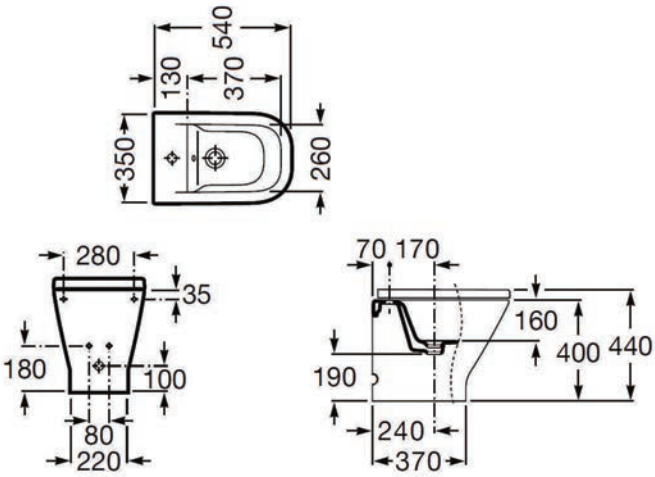

Codice	Descrizione	*Listino €*
IGI268	Bidet monoforo	**240,00**

VASO **sospeso** senza sedile



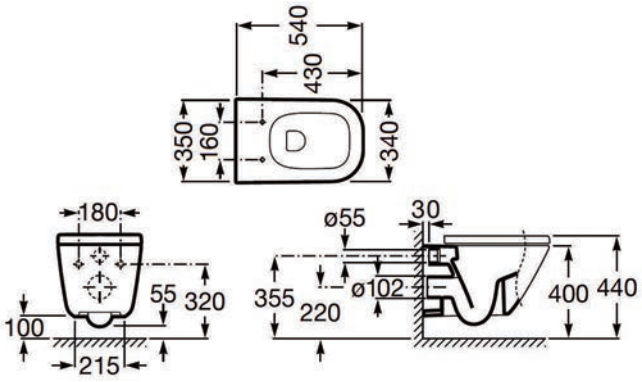

Codice	Descrizione	*Listino €*
IGI267	Vaso sospeso	**244,00**
CVA055	Sedile *normale*	**93,00**
CVA056	Sedile *ammortizzato*	**124,00**

BIDET **sospeso** per rubinetteria monoforo.



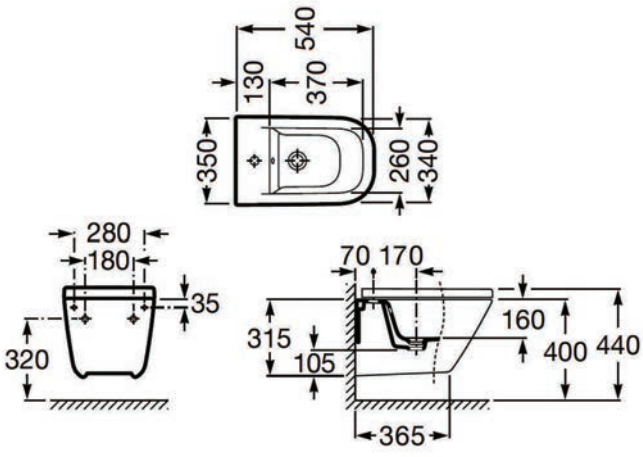

Codice	Descrizione	*Listino €*
IGI269	Bidet sospeso	**243,00**



LAVABO 60-65
per rubinetteria monoforo e a tre fori.
(Foro centrale aperto e due fori laterali a frattura prestabilita)



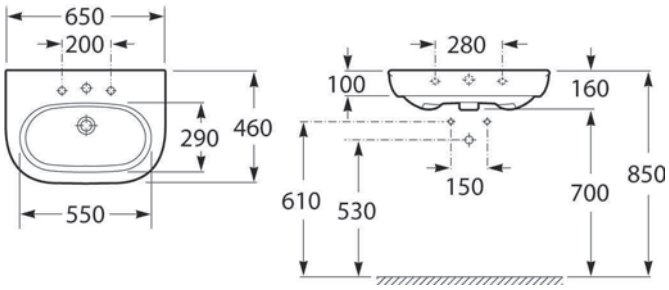

Codice	Descrizione	*Listino €*
IGI453	Lavabo 65 cm	**180,00**
IGI208	Colonna	**146,00**
IGI209	Semicolonna	**120,00**



VASO per cassetta alta **filo parete** scarico universale senza curva e senza sedile.

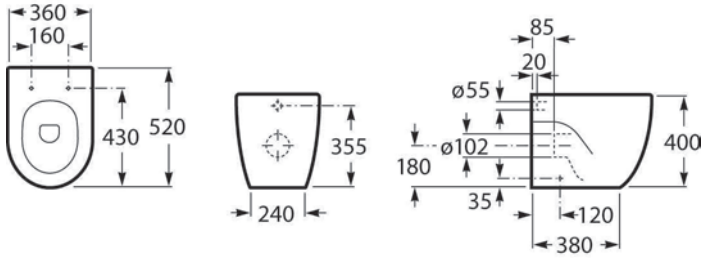

Codice	Descrizione	*Listino €*
IGI512	Vaso sc. universale	**330,00**
CVA006	Sedile *normale*	**97,00**
CVA099	Sedile *ammortizzato*	**130,00**



Curva WC a collo di cigno in PP colore bianco. Diametro di ingresso del boccaglio WC da 90 a 100
uscita diametro 90-100-110.

Codice	Descrizione	*Listino €*
MID148	Curva uscita Ø90	**6,90**
MID147	Curva uscita Ø100	**6,90**
MID436	Curva uscita Ø110	**6,90**



Bidet **a terra** filo parete per rubinetteria monoforo



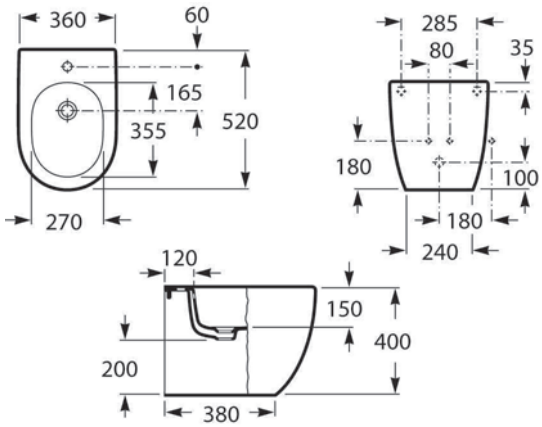

Codice	Descrizione	*Listino €*
IGI246	Bidet monoforo	**328,00**

VASO **sospeso** Rimless con fissaggi nascosti, senza sedile



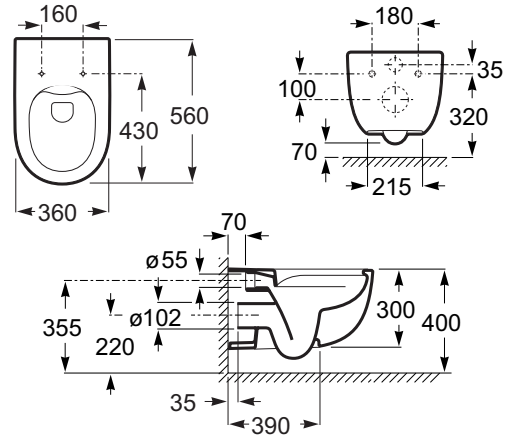

Codice	Descrizione	*Listino €*
IGI157	Vaso sospeso	**342,00**
CVA006	Sedile *normale*	**97,00**
CVA099	Sedile *ammortizzato*	**130,00**

BIDET **sospeso** per rubinetteria monoforo. Con fissaggi nascosti



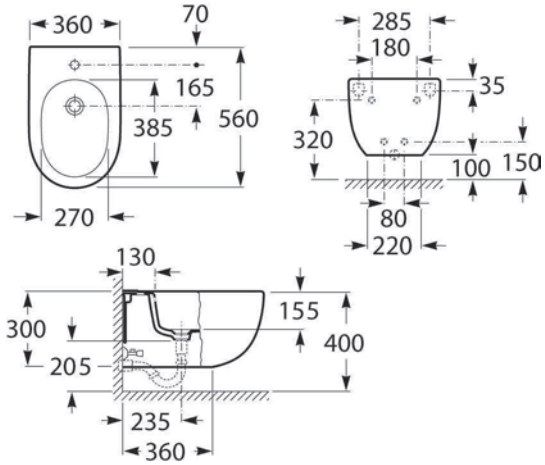

Codice	Descrizione	*Listino €*
IGI159	Bidet sospeso	**342,00**





LAVABO 55-60-68
per rubinetteria monoforo e a tre fori. (Foro centrale aperto e due laterali a frattura prestabilita), abbinabile a semicolonna.

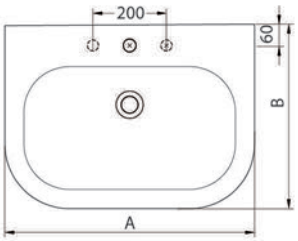

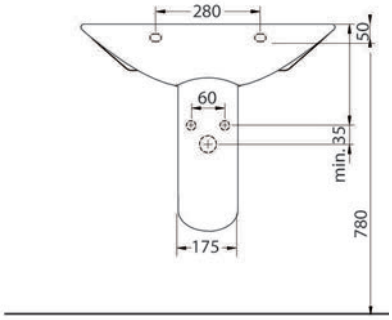

	A	B
Lavabo 60	600	490
Lavabo 68	680	505

Codice	Descrizione	*Listino €*
IGI357	Lavabo 60 cm	**167,00**
IGI287	Lavabo 68 cm	**180,00**
IGI387	Semicolonna	**116,00**



VASO **filo parete** per cassetta alta scarico universale completo di curva a pavimento, **senza sedile**.

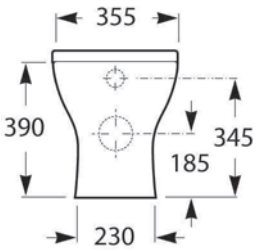

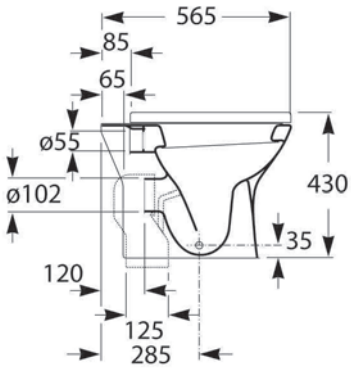

Codice	Descrizione	*Listino €*
IGI389	Vaso sc. universale	**207,00**
CVA070	Sedile normale	**107,00**
CVA071	Sedile ammortizzato	**126,00**



BIDET a terra **filo parete** per rubinetteria monoforo.



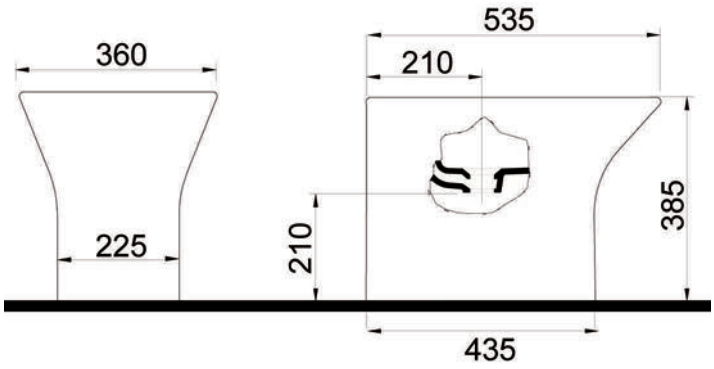

Codice	Descrizione	Listino €
IGI476	Bidet 1F filo parete	**201,00**

BIDET a terra per rubinetteria monoforo. NON a filo parete



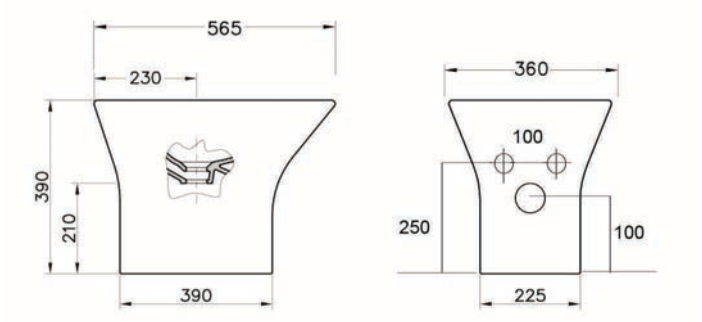

Codice	Descrizione	Listino €
IGI430	Bidet 1F non a filo parete	**50,00**

VASO **sospeso** senza sedile.



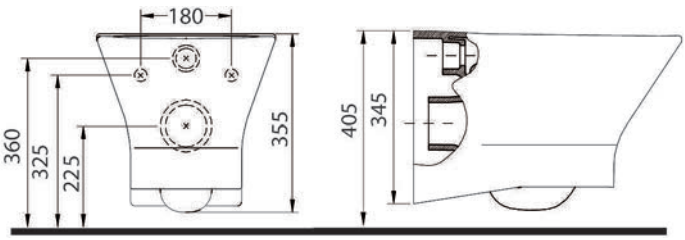

Codice	Descrizione	Listino €
IGI398	Vaso sospeso	**209,00**
CVA070	Sedile normale	**107,00**
CVA071	Sedile ammortizzato	**126,00**



BIDET **sospeso** per rubinetteria monoforo.



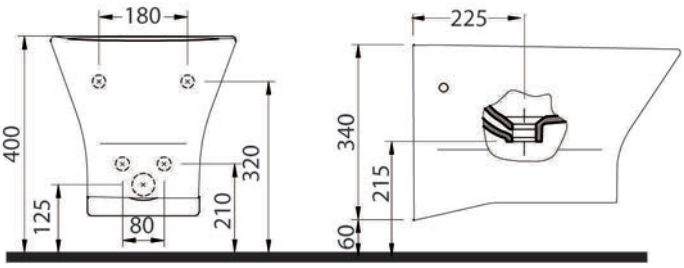

Codice	Descrizione	*Listino €*
IGI399	Bidet sospeso	**201,00**

VASO monoblocco **senza sedile** installazione **filo parete** con scarico universale completo di raccordo scarico pavimento



CASSETTA monoblocco **alimentazione bassa SX** completa di batteria

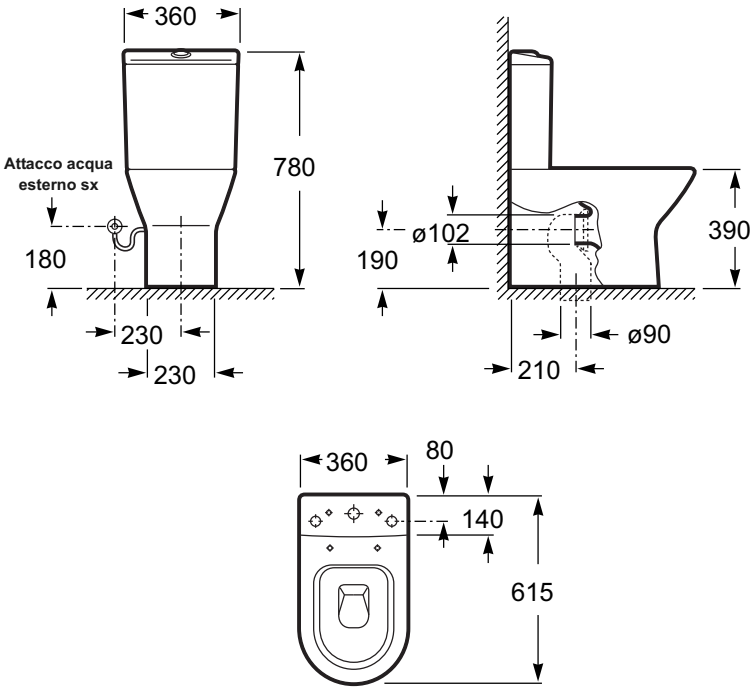

Codice	Descrizione	*Listino €*
IGI756	Vaso sc. uni filo parete	**264,00**
IGI757	Cassetta monoblocco	**190,00**
CVA070	Sedile normale	**107,00**
CVA071	Sedile ammortizzato	**126,00**





LAVABO 60-55
per rubinetteria monoforo abbinabile a colonna o semicolonna.

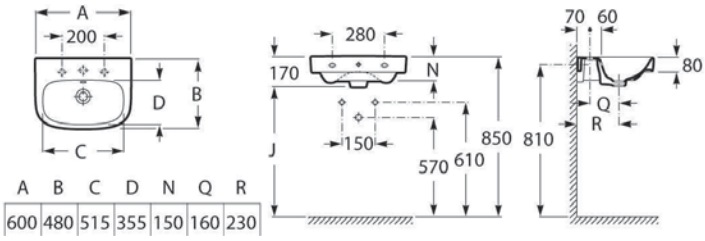

Codice	Descrizione	*Listino €*
IGI526	Lavabo 60 cm	**160,00**
IGI528	Colonna	**80,00**
IGI529	Semicolonna	**70,00**

VASO per cassetta alta **filo parete** scarico universale senza curva e senza sedile.





RPL149
Curva uscita Ø110

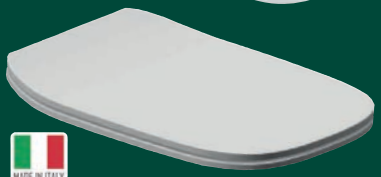

Sedile WC mod. D337 SLIM con cerniere normali inox in termoidurente gr.2300, **Adattabile a vaso DEBBA**

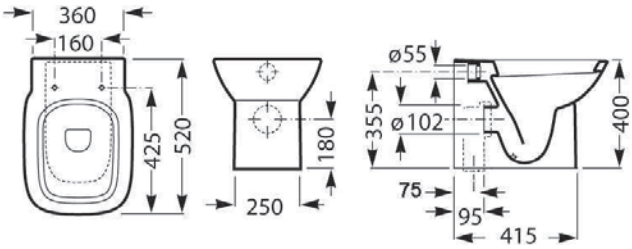

Codice	Descrizione	*Listino €*
IGI539	Vaso sc. universale	**179,00**
CVA104	Sedile *normale*	**91,50**
CVA105	Sedile *ammortizzato*	**122,50**
RPL149	Curva uscita Ø110	**11,40**

Codice	Descrizione	*Listino €*
CVA150	Sedile SLIM bianco euro	**52,00**



Bidet **a terra** filo parete per rubinetteria monoforo

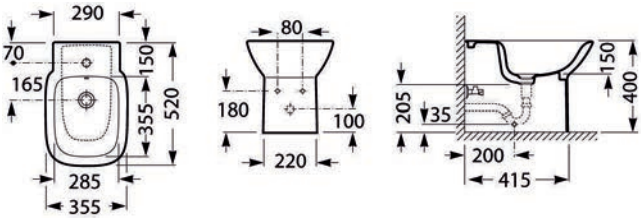

Codice	Descrizione	*Listino €*
IGI596	Bidet monoforo	**179,00**



MILAN H.49

VASO **chiuso** H.49 **filo parete RIMLESS** (scarico senza brida) per cassetta alta scarico universale, senza curva e senza sedile. **N.B. senza kit fissaggio**



Curva WC a collo di cigno in PP colore bianco. Diametro di ingresso WC da 90 a 100 uscita diametro 110.

N.B. VASO chiuso H.49 adatto per terza età

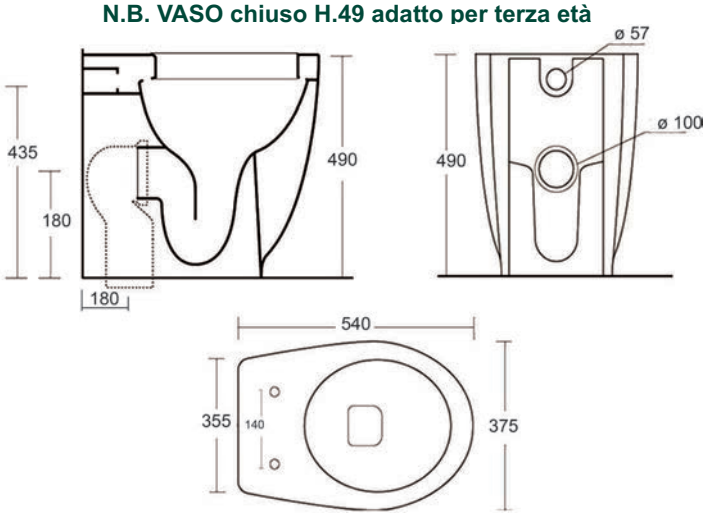

Codice	Descrizione	Listino €
IGI187	Vaso chiuso universale	**251,00**
CVA196	Sedile *ammortizzato*	**118,00**



Codice	Descrizione	Listino €
MID436	Curva uscita Ø110	**6,90**

BIDET H.49 **a terra** filo parete per rubinetteria monoforo. **N.B. senza kit fissaggio**



N.B. BIDET H.49 adatto per terza età

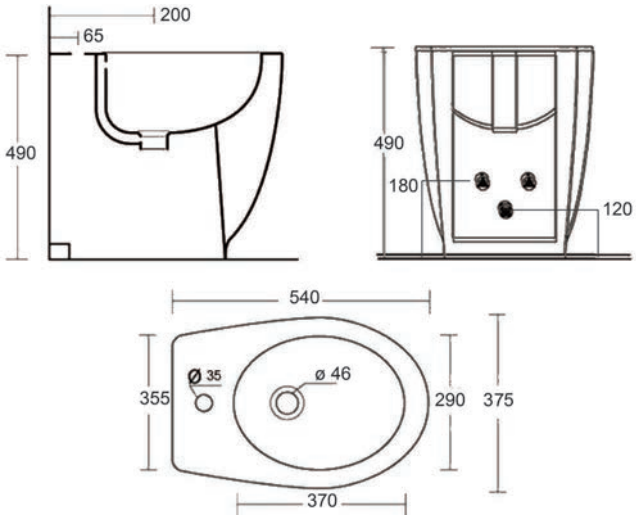

Codice	Descrizione	Listino €
IGI381	Bidet monoforo	**251,00**

Kit fissaggio a pavimento a sgancio rapido per vasi e bidet con fissaggi nascosti senza foro laterale

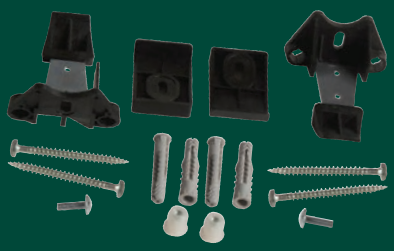

Codice	Descrizione	Listino €
EFF132	Kit fissaggio a pavimento	**22,60**



GIADA H.50

VASO chiuso H.50 **filo parete** per cassetta alta scarico universale, senza curva e senza sedile.





Curva WC a collo di cigno in PP colore bianco. Diametro di ingresso del boccaglio WC da 90 a 100
uscita diametro 110.

N.B. VASO chiuso H.50 adatto per terza età

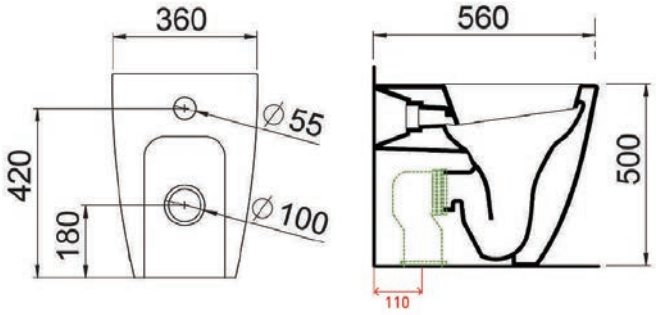

Codice	Descrizione	*Listino €*
IGI194	Vaso chiuso universale	**320,00**
CVA029	Sedile *ammortizzato*	**81,00**

Codice	Descrizione	*Listino €*
MID436	Curva uscita Ø110	**6,90**

BIDET H.50 **a terra** filo parete per rubinetteria monoforo.



N.B. BIDET H.50 adatto per terza età

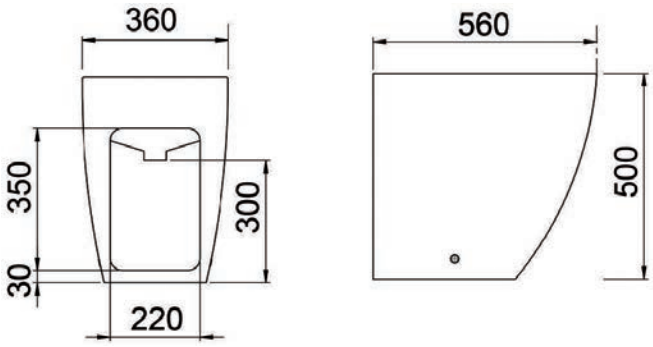

Codice	Descrizione	*Listino €*
IGI282	Bidet monoforo	**320,00**



Sanitari colore bianco

VASO chiuso H.50 **filo parete** per cassetta alta scarico universale, senza curva e senza sedile.





Curva WC a collo di cigno in PP colore bianco. Diametro di ingresso del boccaglio WC da 90 a 100
uscita diametro 90-100-110.

N.B. VASO chiuso H.50 adatto per terza età

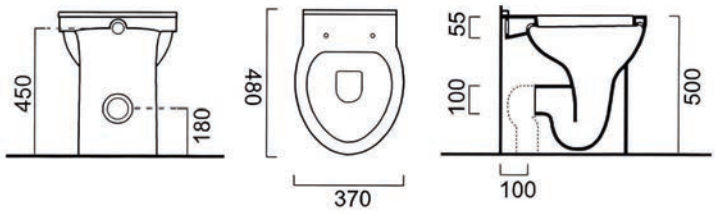

Codice	Descrizione	Listino €
IGI637	Vaso chiuso universale	**388,00**
CVA107	Sedile *normale*	**108,50**
CVA108	Sedile *ammortizzato*	**163,00**

Codice	Descrizione	Listino €
MID148	Curva uscita Ø90	**6,90**
MID147	Curva uscita Ø100	**6,90**
MID436	Curva uscita Ø110	**6,90**

VASO aperto H.50 **filo parete** per cassetta alta scarico universale, senza curva e senza sedile.





Curva WC a collo di cigno in PP colore bianco. Diametro di ingresso del boccaglio WC da 90 a 100
uscita diametro 90-100-110.

N.B. VASO aperto H.50 adatto per terza età e disabili

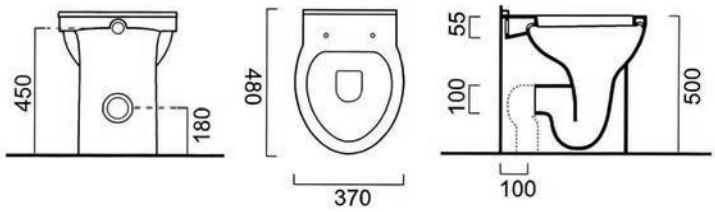

Codice	Descrizione	Listino €
IGI639	Vaso aperto universale	**388,00**
CVA107	Sedile *normale*	**108,50**
CVA108	Sedile *ammortizzato*	**163,00**

Codice	Descrizione	Listino €
MID148	Curva uscita Ø90	**6,90**
MID147	Curva uscita Ø100	**6,90**
MID436	Curva uscita Ø110	**6,90**

BIDET H.50 **a terra** filo parete per rubinetteria monoforo.



N.B. BIDET H.50 adatto per terza età

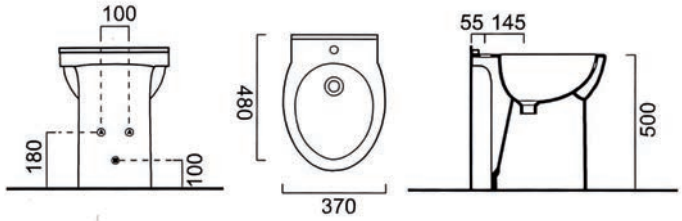

Codice	Descrizione	Listino €
IGI638	Bidet monoforo	**388,00**



FORM

Sanitari colore bianco

VASO **chiuso** H.50 **filo parete RIMLESS** (scarico senza brida) per cassetta alta scarico universale, senza curva e senza sedile, con **fissaggi nascosti**.





Curva WC a collo di cigno in PP colore bianco. Diametro di ingresso del boccaglio WC da 90 a 100 uscita diametro 100-110.

N.B. VASO chiuso H.50 adatti per terza età

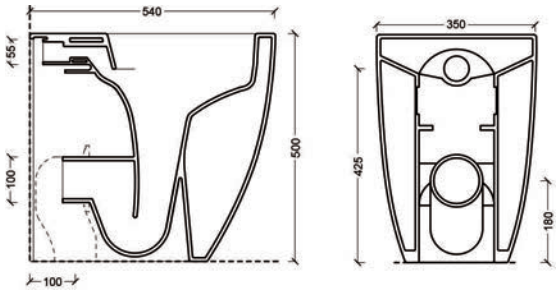

Codice	Descrizione	*Listino €*
IGI643	Vaso chiuso **RIMLESS**	**457,00**
CVA100	Sedile normale	**108,50**
CVA101	Sedile ammortizzato	**163,00**

Codice	Descrizione	*Listino €*
MID147	Curva uscita Ø100	**6,90**
MID436	Curva uscita Ø110	**6,90**

VASO **aperto** H.50 **filo parete RIMLESS** (scarico senza brida) per cassetta alta scarico universale, senza curva e senza sedile, con **fissaggi nascosti**.





Curva WC a collo di cigno in PP colore bianco. Diametro di ingresso del boccaglio WC da 90 a 100 uscita diametro 100-110.

N.B. VASO aperto H.50 adatti per terza età

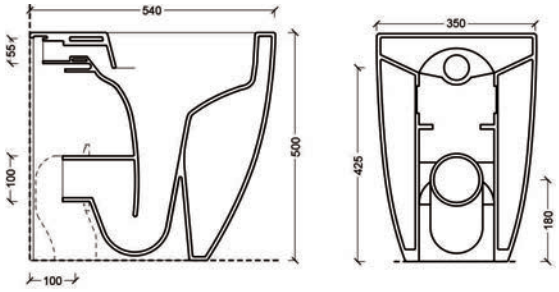

Codice	Descrizione	*Listino €*
IGI644	Vaso aperto **RIMLESS**	**457,00**
CVA100	Sedile normale	**108,50**
CVA101	Sedile ammortizzato	**163,00**

Codice	Descrizione	*Listino €*
MID147	Curva uscita Ø100	**6,90**
MID436	Curva uscita Ø110	**6,90**

BIDET H.50 **a terra** filo parete per rubinetteria monoforo, con **fissaggi nascosti**.



N.B. BIDET H.50 adatto per terza età

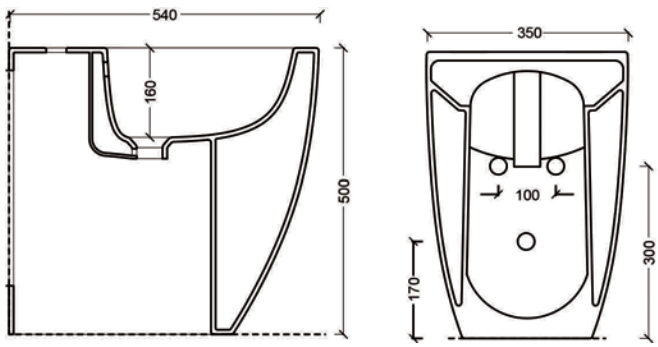

Codice	Descrizione	*Listino €*
IGI645	Bidet monoforo	**457,00**



BOHEME

Sanitari colore bianco

LAVABO 70 per rubinetteria monoforo.
Abbinabile a colonna



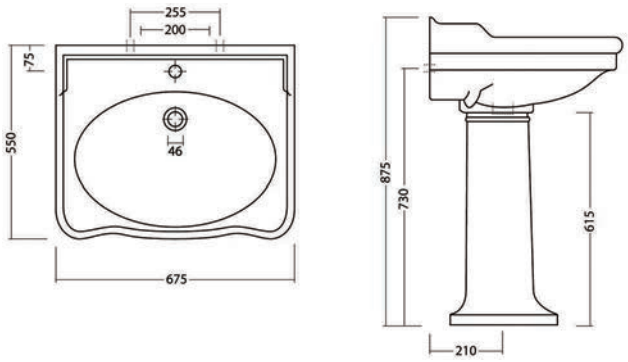

Codice	Descrizione	*Listino €*
IGI048	Lavabo 70 cm	**390,00**
IGI137	Colonna	**181,00**



LAVABO CONSOLLE 95-112
per rubinetteria monoforo,
abbinabile a coppia piedi.

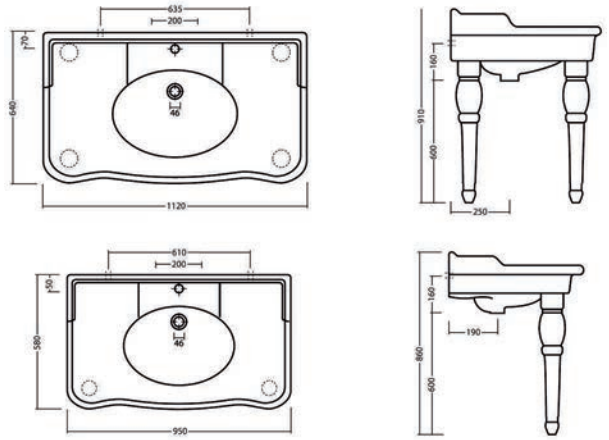

Codice	Descrizione	*Listino €*
IGI473	Consolle 95 cm	**878,00**
IGI474	Consolle 112 cm	**942,00**
IGI475	**Coppia** piedi	**313,00**

VASO per cassetta alta senza sedile.



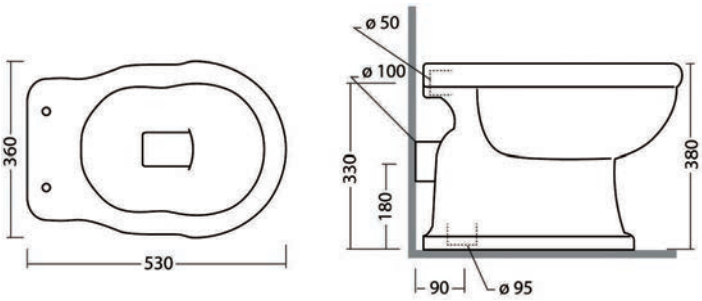

Codice	Descrizione	*Listino €*
IGI366	Vaso sc. pavimento	**267,00**
IGI379	Vaso sc. parete	**267,00**
CVA081	Sedile SAPAL	**79,50**



BOHEME

Sanitari colore bianco



Cassetta alta BOHEME
completa di coperchio.

corredabile a richiesta di:

- Tubo esterno 3 pz in ottone
- Batteria a catenella con pull in ceramica bianca



Codice	Descrizione	*Listino €*
IGI097	Cassetta alta con coperchio	**177,00**
BSC031	Batteria finiture cromo	**136,00**
BSC100	Batteria finiture ott.antico	**185,00**
MID031	Tubo colore cromo	**175,00**
MID902	Tubo colore ott.antico	**305,00**



BIDET **a terra**
per rubinetteria monoforo.

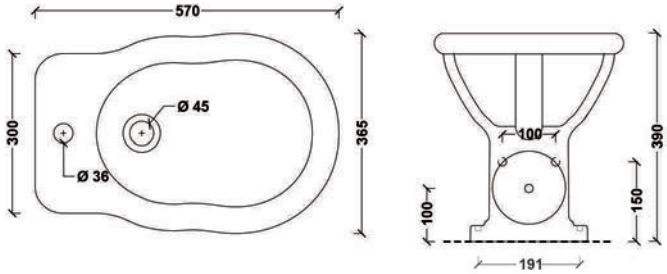

Codice	Descrizione	*Listino €*
IGI472	Bidet monoforo	**267,00**



VASO monoblocco senza sedile

CASSETTA monoblocco alimenzazione alta sx, completa di coperchio, senza batteria.

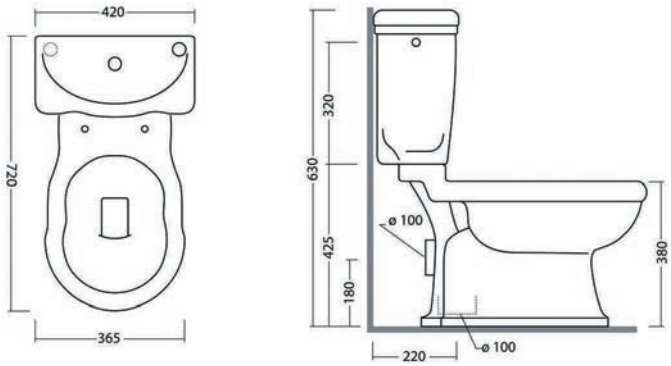

Codice	Descrizione	*Listino €*
IGI477	Vaso sc. pavimento	**434,00**
IGI498	Vaso sc. parete	**380,00**
IGI499	Cassetta monoblocco	**175,00**
CVA081	Sedile SAPAL	**79,50**



Sanitari colore bianco

LAVABO 72
per rubinetteria monoforo o 3 fori, (foro centrale aperto e laterali diaframmati). Abbinabile a colonna



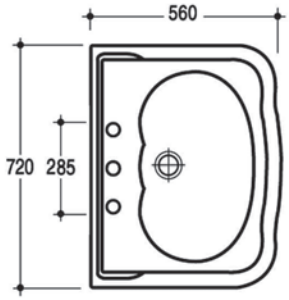

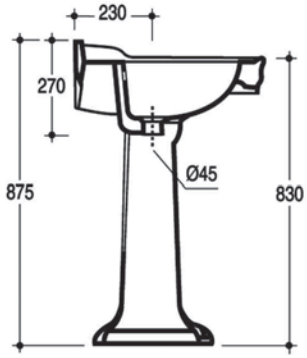

Codice	Descrizione	*Listino €*
IGI329	Lavabo 72 cm	**259,00**
IGI340	Colonna	**160,00**

VASO per cassetta alta senza sedile.



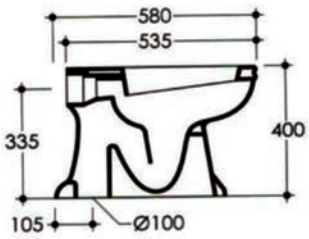

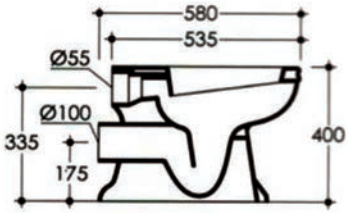

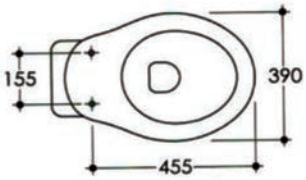

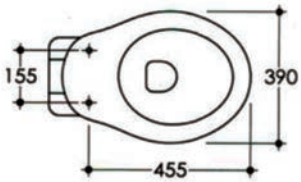

Codice	Descrizione	*Listino €*
IGI342	Vaso sc. pavimento	**218,00**
IGI360	Vaso sc. parete	**218,00**
CVA042	Sedile SAPAL	**79,50**



POMPEA

Sanitari colore bianco



Cassetta alta
senza coperchio.

corredabile a richiesta di:

- Tubo esterno 3 pz in ottone
- Batteria a catenella con pull in ceramica bianca



Codice	Descrizione	Listino €
IGI397	Cassetta alta senza coperchio	**144,00**
BSC031	Batteria finiture cromo	**136,00**
BSC100	Batteria finiture ott.antico	**185,00**
MID031	Tubo colore cromo	**175,00**
MID902	Tubo colore ott.antico	**305,00**



BIDET **a terra**
per rubinetteria monoforo o 3 fori, (foro centrale aperto e laterali diaframmati).

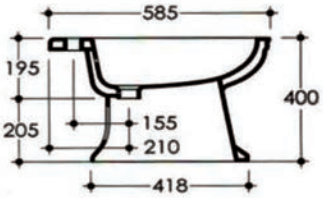

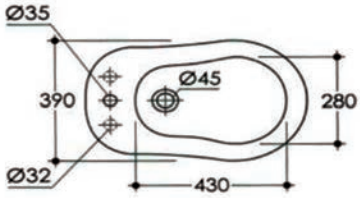

Codice	Descrizione	Listino €
IGI362	Bidet 1F-3F	**218,00**



VASO monoblocco
senza sedile

CASSETTA monoblocco completa di coperchio, senza batteria.

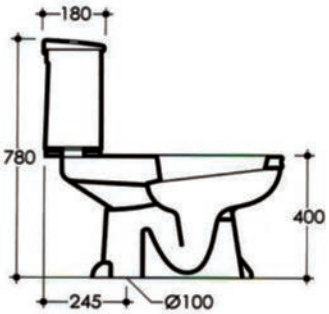

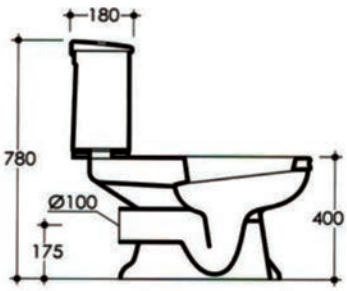

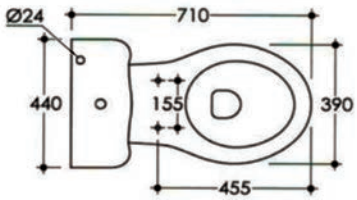

Codice	Descrizione	Listino €
IGI373	Vaso sc. pavimento	**282,00**
IGI380	Vaso sc. parete	**282,00**
IGI382	Cassetta monoblocco	**168,00**
CVA042	Sedile SAPAL	**79,50**



Lavabi d'arredo

Lavabo 0272 da 41,5
ad appoggio **senza foro** rubinetteria,
senza troppo pieno e **senza piletta**
colore bianco lucido



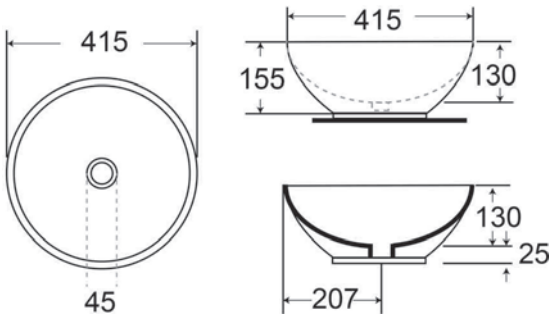

Codice	Descrizione	*Listino €*
LAR001	Lavabo 41,5x41,5 cm	**121,00**

Lavabo A435 da 40 (400x400x135)
ad appoggio **senza foro** rubinetteria,
senza troppo pieno e **senza piletta**
in 4 colorazioni



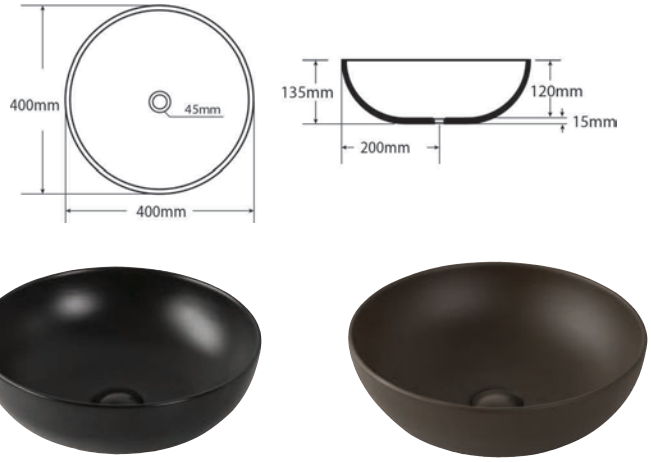

Codice	Colore	*Listino €*
LAR004	Bianco Lucido	**138,00**
LAR005	Bianco Opaco	**191,00**
LAR006	Nero Opaco	**199,00**
LAR007	Marrone Opaco	**207,00**

Lavabo A257B da 48,5
ad appoggio **senza foro** rubinetteria,
senza troppo pieno e **senza piletta**
colore bianco lucido



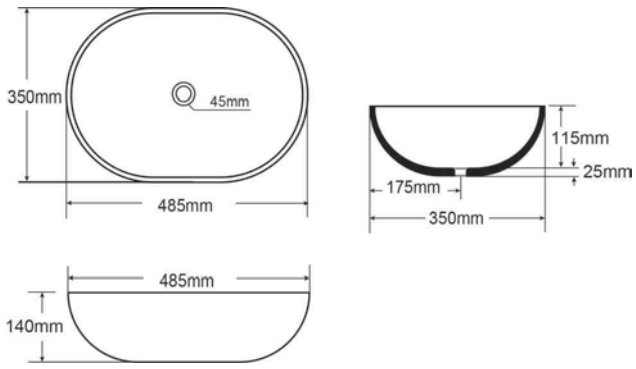

Codice	Descrizione	*Listino €*
LAR032	Lavabo 48,5x35 cm	**113,50**

Lavabi d'arredo

Lavabo A419 da 48,5 (485x395x145)
ad appoggio **senza foro** rubinetteria,
senza troppo pieno e **senza piletta**
in 4 colorazioni



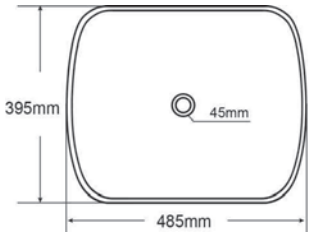

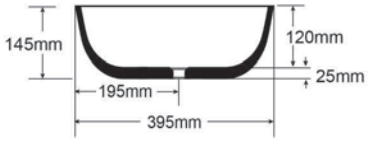





Codice	Colore	*Listino €*
LAR055	Bianco Lucido	**140,00**
LAR056	Bianco Opaco	**192,00**
LAR057	Nero Opaco	**200,00**
LAR058	Marrone Opaco	**208,00**

Lavabo 0441 da 60 (600x415x135)
ad appoggio per rubinetteria monoforo,
senza troppo pieno e **senza piletta**
in 9 colorazioni







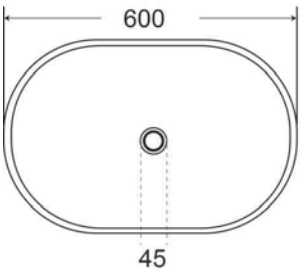

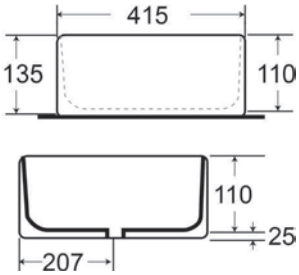

Codice	Colore	*Listino €*
LAR033	Bianco Lucido	**158,00**
LAR034	Nero Lucido	**319,00**
LAR035	Bianco Opaco	**319,00**
LAR036	Nero Opaco	**319,00**
LAR037	Marrone Opaco	**319,00**
LAR038	Beige Opaco	**319,00**
LAR039	Grigio Opaco	**319,00**
LAR040	Nero Opaco-Bianco Opaco	**319,00**
LAR041	Marrone Opaco-Bianco Opaco	**319,00**



Lavabi d’arredo

Lavabo 0155 da 48
ad appoggio **senza foro** rubinetteria,
senza troppo pieno e **senza piletta**
colore bianco lucido



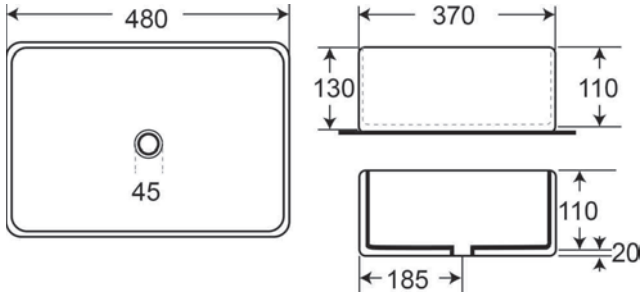

Codice	Descrizione	*Listino €*
LAR051	Lavabo 48x37 cm	**113,00**

Lavabo A444 da 60
ad appoggio **senza foro** rubinetteria,
senza troppo pieno e **senza piletta**
in 4 colorazioni



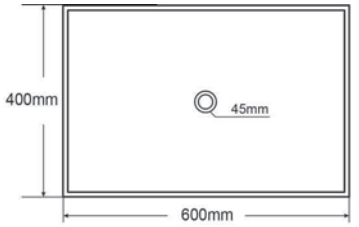

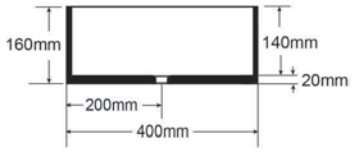





Codice	Colore	*Listino €*
LAR026	Bianco Lucido	**204,00**
LAR027	Bianco Opaco	**257,00**
LAR028	Nero Opaco	**265,00**
LAR029	Marrone Opaco	**240,00**

Lavabo 0430 da 62
ad appoggio **senza foro** rubinetteria,
senza troppo pieno e **senza piletta**
colore bianco lucido



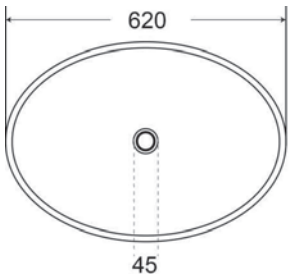

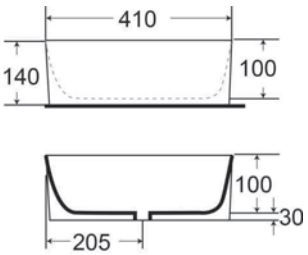

Codice	Descrizione	*Listino €*
LAR031	Lavabo 62x41 cm	**174,00**

Lavabo A252 da 58,5
ad appoggio **senza foro** rubinetteria, senza troppo pieno e **senza piletta**
colore bianco lucido



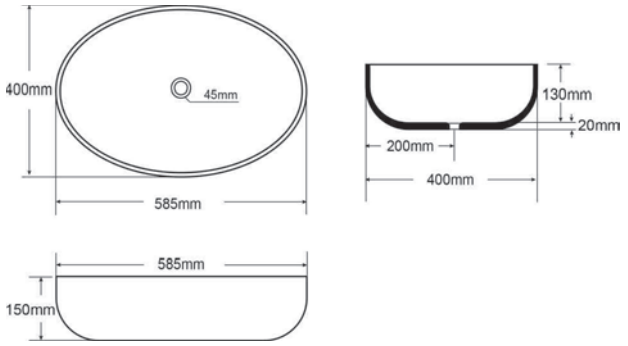

Codice	Descrizione	*Listino €*
LAR030	Lavabo 58,5x40 cm	**132,00**

Lavabo 78160 da 50
ad appoggio **senza foro** rubinetteria, senza troppo pieno e **senza piletta**
colore bianco lucido



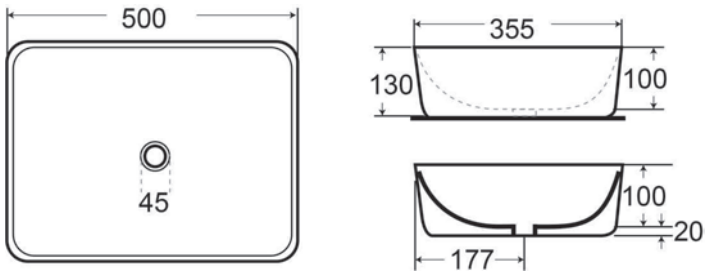

Codice	Descrizione	*Listino €*
LAR052	Lavabo 50x35,5 cm	**144,00**

Lavabo A072 da 50
ad appoggio **senza foro** rubinetteria, senza troppo pieno e **senza piletta**
colore bianco lucido



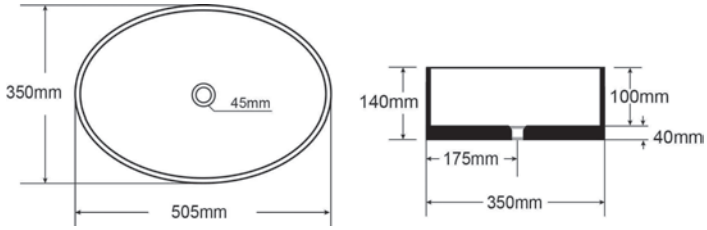

Codice	Descrizione	*Listino €*
LAR002	Lavabo 50,5x35 cm	**108,00**

Lavabi d'arredo

Lavabo 7295 da 59
ad appoggio per rubinetteria monoforo, con foro troppo pieno **senza piletta** colore bianco lucido



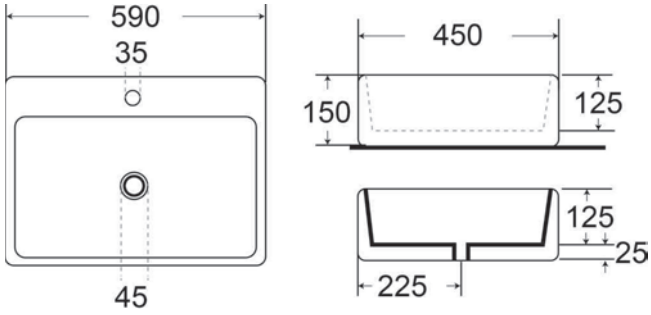

Codice	Descrizione	*Listino €*
LAR019	Lavabo 59x45 cm	**220,00**

Lavabo A402 da 51
ad appoggio per rubinetteria monoforo, con foro troppo pieno **senza piletta** colore bianco lucido



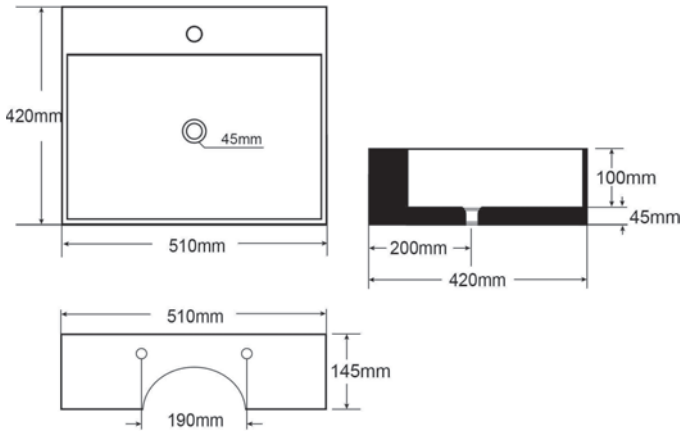

Codice	Descrizione	*Listino €*
LAR018	Lavabo 51x42 cm	**151,00**

Lavabo A492B da 50
ad appoggio per rubinetteria monoforo, con foro troppo pieno **senza piletta** colore bianco lucido



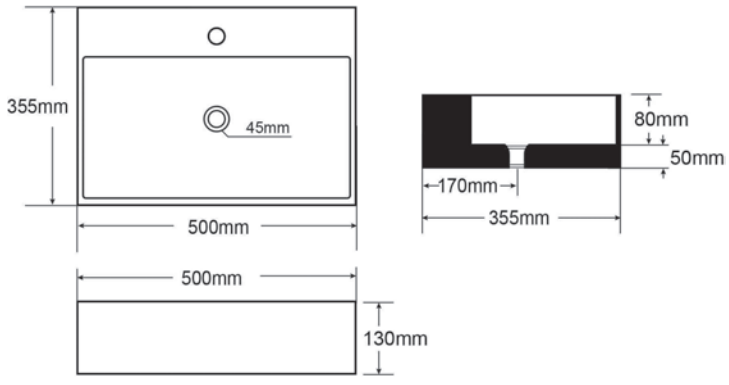

Codice	Descrizione	*Listino €*
LAR017	Lavabo 50x35,5 cm	**165,50**

Lavabi d’arredo

Lavabo 0374 da 45
ad appoggio per rubinetteria monoforo, senza troppo pieno e **senza piletta** colore bianco lucido



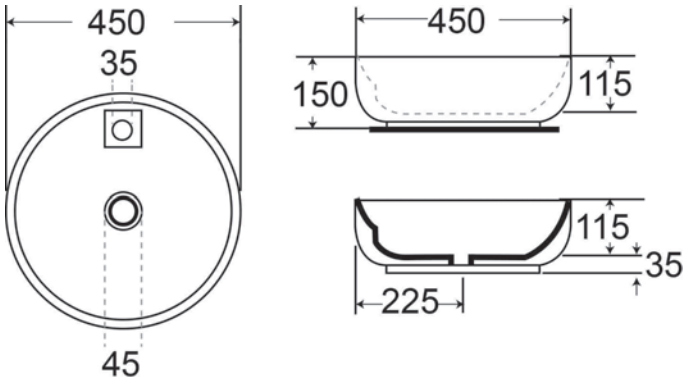

Codice	Descrizione	*Listino €*
LAR012	Lavabo 45x45 cm	**174,00**

Lavabo A491B da 60
ad appoggio per rubinetteria monoforo, senza troppo pieno **senza piletta** colore bianco lucido



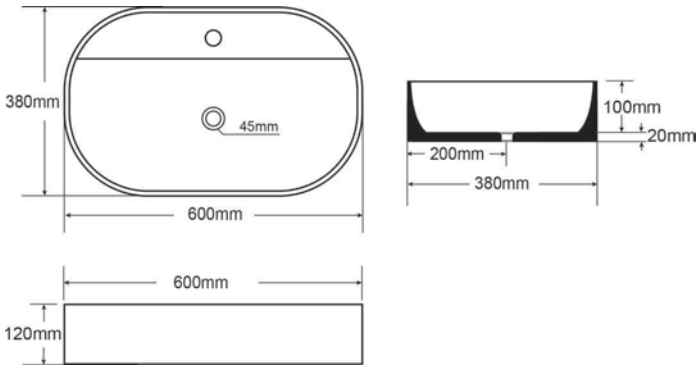

Codice	Descrizione	*Listino €*
LAR043	Lavabo 60x38 cm	**188,00**

Lavabo A005 da 65
ad appoggio per rubinetteria monoforo, con foro troppo pieno **senza piletta** colore bianco lucido



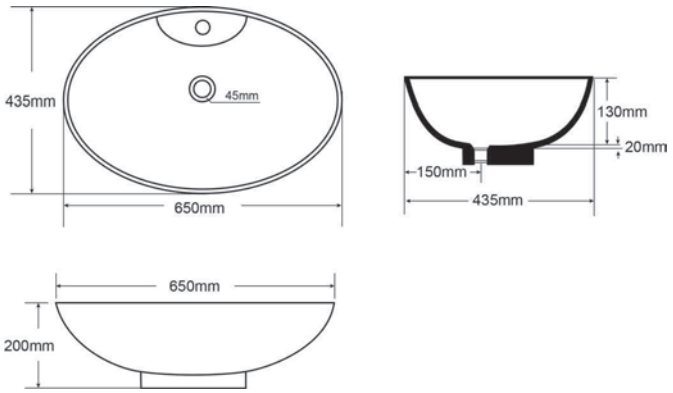

Codice	Descrizione	*Listino €*
LAR045	Lavabo 65x43,5 cm	**146,00**

CIRCLE 40
lavabo ad appoggio **senza foro** rubinetteria, **senza piletta** colore bianco lucido



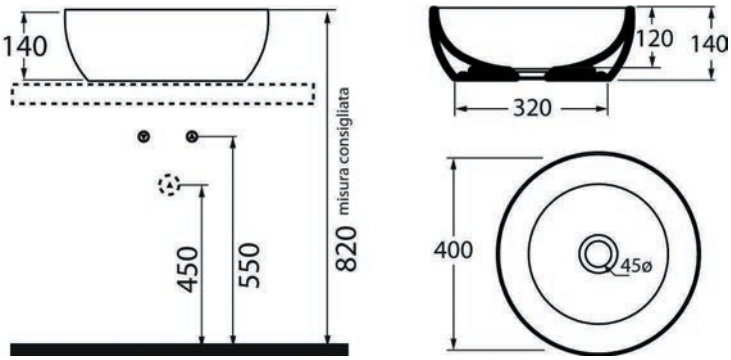

Codice	Descrizione	Listino €
IGI660	Lavabo 40x40 cm	**220,00**

CIRCLE 60
lavabo ad appoggio **senza foro** rubinetteria, **senza piletta** colore bianco lucido



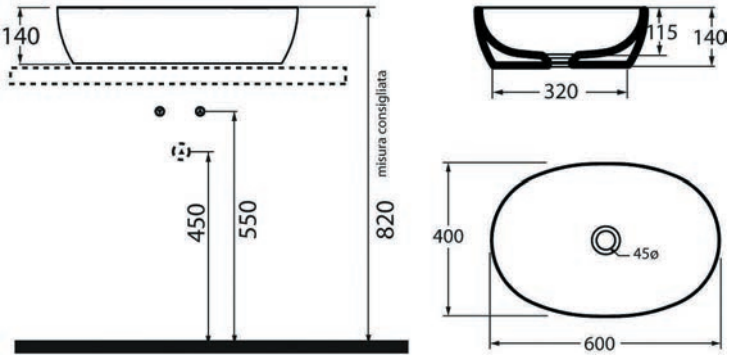

Codice	Descrizione	Listino €
IGI661	Lavabo 60x40 cm	**290,00**

CIRCLE 70 - 90
lavabo ad appoggio **senza foro** rubinetteria, **senza piletta** colore bianco lucido



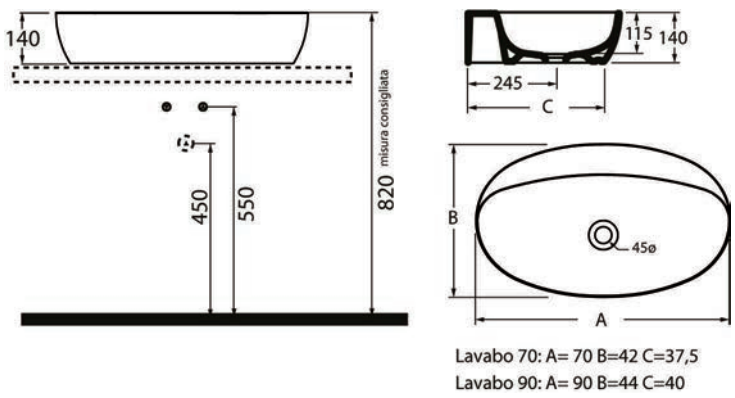

Lavabo 70: A= 70 B=42 C=37,5
Lavabo 90: A= 90 B=44 C=40

Codice	Descrizione	Listino €
IGI662	Lavabo 70x42 cm	**338,00**
IGI663	Lavabo 90x44 cm	**438,00**

CIRCLE 60 - 70 - 90
lavabo ad appoggio **monoforo** (foro già praticato), **senza piletta** colore bianco lucido



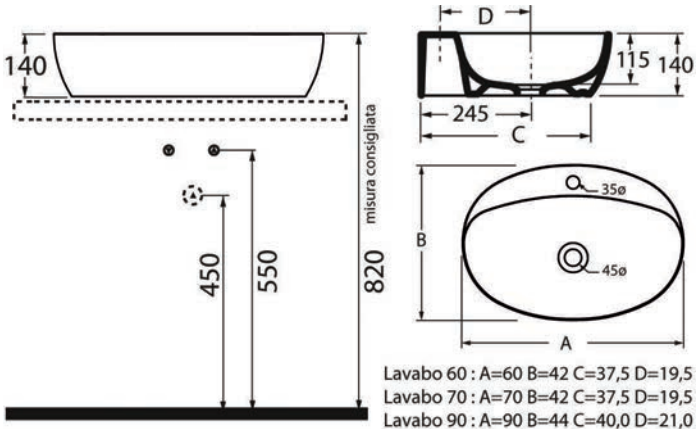

Lavabo 60 : A=60 B=42 C=37,5 D=19,5
Lavabo 70 : A=70 B=42 C=37,5 D=19,5
Lavabo 90 : A=90 B=44 C=40,0 D=21,0

Codice	Descrizione	Listino €
IGI664	Lavabo 60x42 cm	**290,00**
IGI665	Lavabo 70x42 cm	**337,00**
IGI666	Lavabo 90x44 cm	**438,00**

SQUARED 50 - 60 - 75 - 102
lavabo ad appoggio **senza foro** rubinetteria, **senza piletta** colore bianco lucido



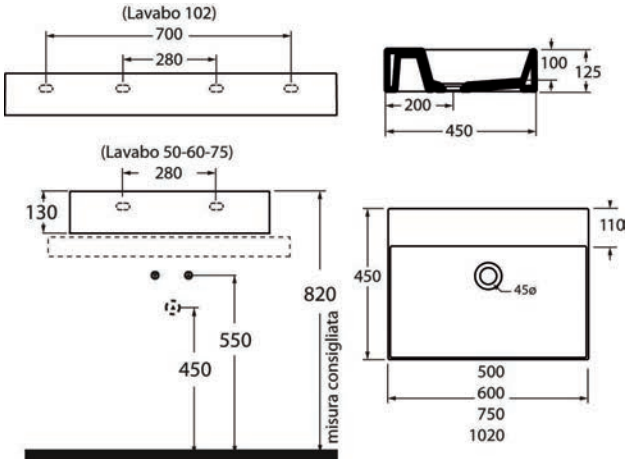

Codice	Descrizione	Listino €
IGI671	Lavabo 50x45 cm	**246,00**
IGI672	Lavabo 60x45 cm	**290,00**
IGI673	Lavabo 75x45 cm	**354,00**
IGI674	Lavabo 102x45 cm	**522,00**

SQUARED 50 - 60 - 75 - 102
lavabo ad appoggio **monoforo** (foro già praticato), **senza piletta** colore bianco lucido



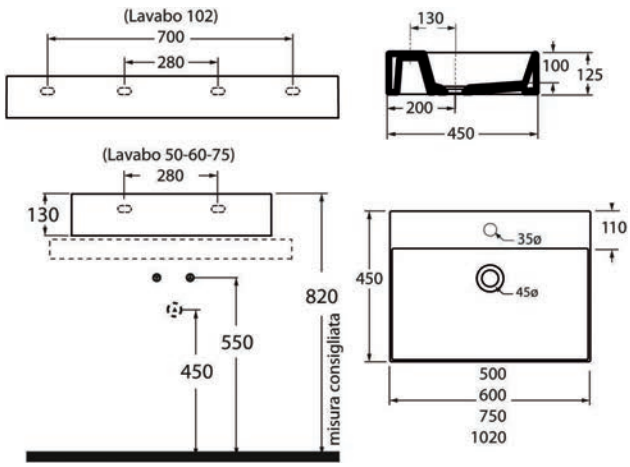

Codice	Descrizione	Listino €
IGI675	Lavabo 50x45 cm	**246,00**
IGI676	Lavabo 60x45 cm	**290,00**
IGI677	Lavabo 75x45 cm	**354,00**
IGI678	Lavabo 102x45 cm	**522,00**

Lavabi d'arredo colore bianco

SOFT 45 - 60 - 75 - 90
lavabo ad **incasso/appoggio** **senza foro** rubinetteria, **senza piletta**
colore bianco lucido

AZZURRA riscopri la purezza

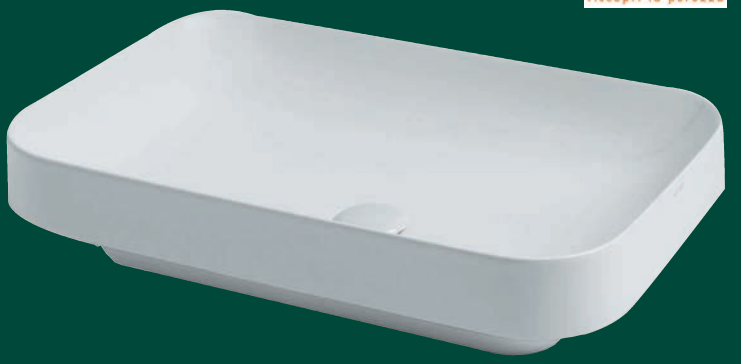

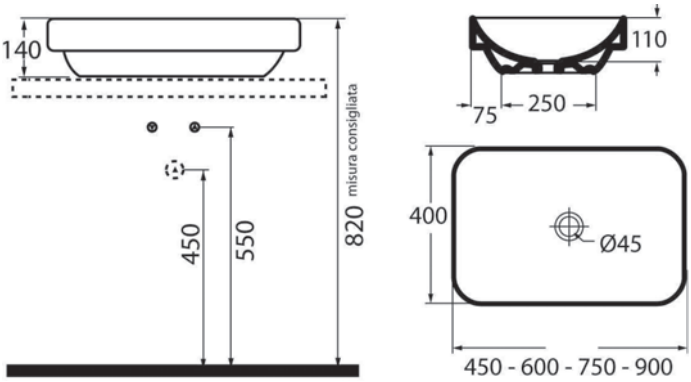

Codice	Descrizione	*Listino €*
IGI667	Lavabo 45x40 cm	**220,00**
IGI668	Lavabo 60x40 cm	**290,00**
IGI669	Lavabo 75x40 cm	**354,00**
IGI670	Lavabo 90x40 cm	**438,00**

THIN
lavabo soprapiano da incasso senza foro rubinetteria
colore bianco lucido

AZZURRA riscopri la purezza





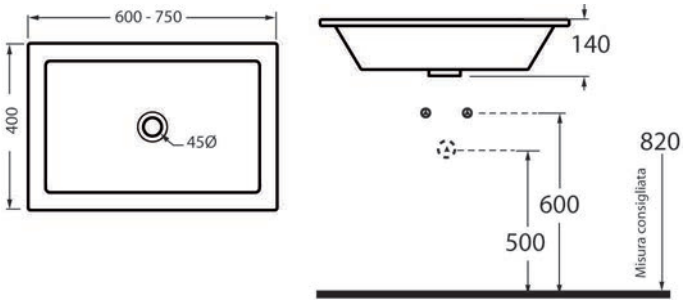

Codice	Descrizione	*Listino €*
IGI139	Soprapiano 60 cm	**241,00**
IGI144	Soprapiano 75 cm	**274,00**

VARIFORM Ovale 55
Lavabo da **appoggio senza piano rubinetteria**
colore bianco lucido

GEBERIT

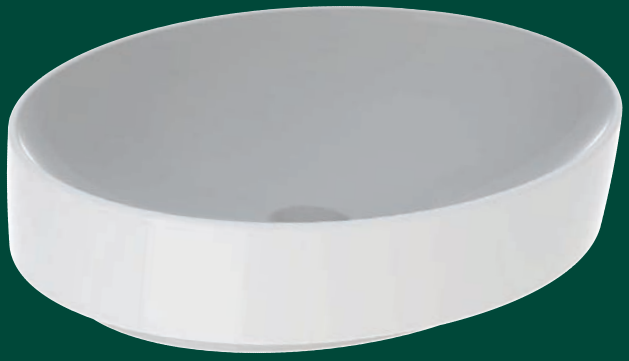

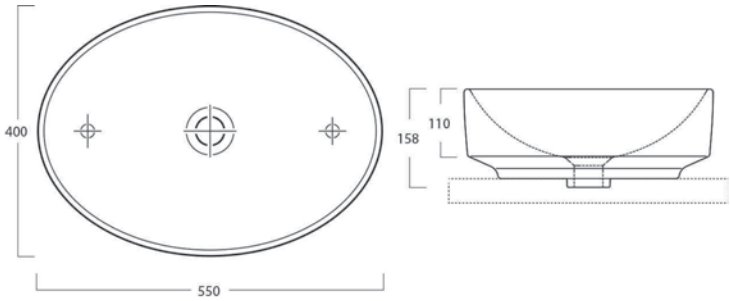

Codice	Descrizione	*Listino €*
IGI236	Lavabo appoggio 55 cm	**295,00**

VARIFORM Rettangolare 55
Lavabo da **appoggio senza piano rubinetteria**
colore bianco lucido



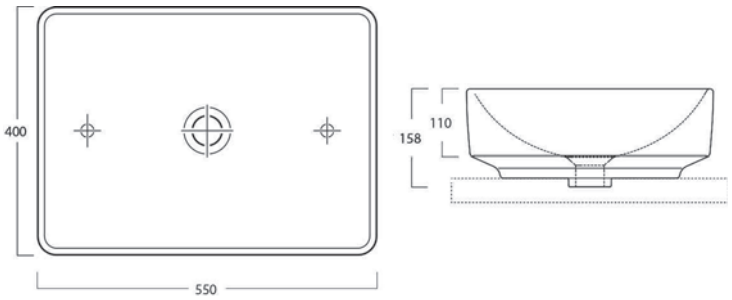

Codice	Descrizione	*Listino €*
IGI286	Lavabo appoggio 55 cm	**310,00**

VARIFORM Rettangolare 60
Lavabo da **appoggio per rubinetteria monoforo**
colore bianco lucido



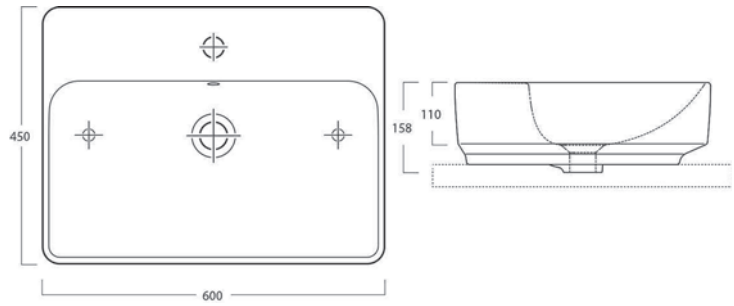

Codice	Descrizione	*Listino €*
IGI292	Lavabo appoggio 60 cm	**310,00**

VARIFORM Ovale 55
Lavabo **soprapiano** da **incasso per rubinetteria monoforo,** colore bianco lucido

GEBERIT



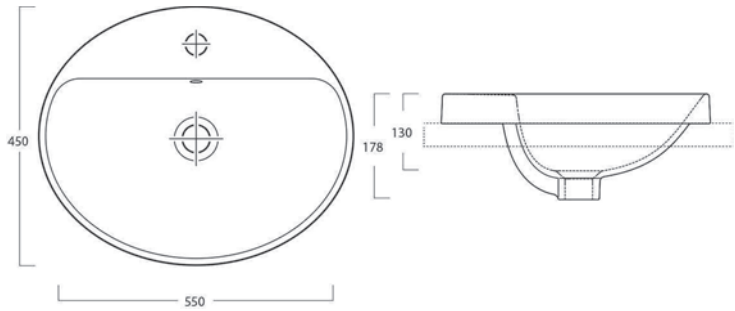

Codice	Descrizione	*Listino €*
IGI303	Lavabo soprapiano 55 cm	**152,00**

CLOSER bacino rettangolare
Lavabo per rubinetteria monoforo, **fissaggio a muro**
colore bianco lucido

GEBERIT



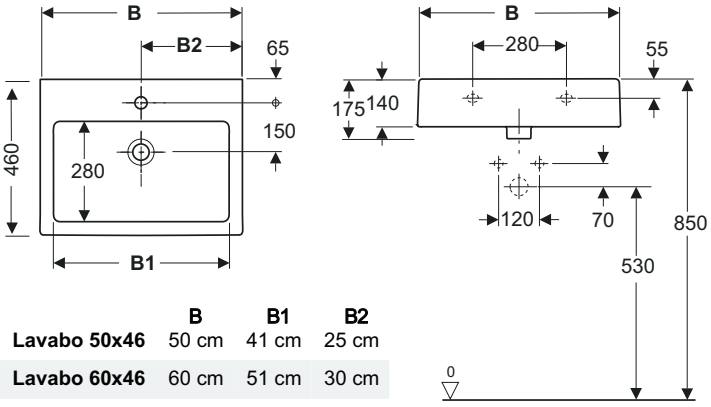

	B	B1	B2
Lavabo 50x46	50 cm	41 cm	25 cm
Lavabo 60x46	60 cm	51 cm	30 cm

Codice	Descrizione	*Listino €*
IGI338	Lavabo 50x46 cm	**208,00**
IGI339	Lavabo 60x46 cm	**235,00**

URBI 4 60x45
lavabo da appoggio soprapiano senza foro rubinetteria
colore bianco lucido

Roca



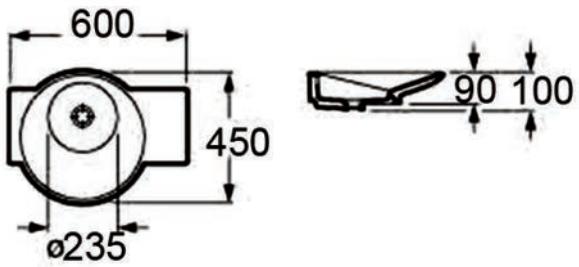

Codice	Descrizione	*Listino €*
IGI470	Soprapiano 60x45 cm	**80,00**

TIVOLI
Cassetta alta in porcellana
colore bianco lucido

GEBERIT



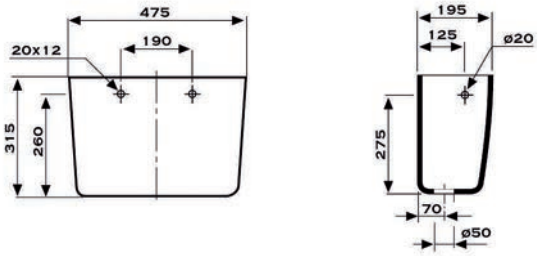

Codice	Descrizione	*Listino €*
IGPGBI80	Cassetta 11 lt.	**110,00**

APELL

Lavello in CRISTALITE* da INCASSO a 2 vaschette
e gocciolatoio. **Reversibile** (fori predisposti su entrambi i lati)



* Il cristalite è una mescola di acrilico e polveri minerali

granito **Avena** granito **Bianco** granito **Nero**

Codice	Misura	Colore	*Listino €*
STL026	116x50	granito **Avena**	**405,00**
STL031	116x50	granito **Bianco**	**405,00**
STL025	116x50	granito **Nero**	**405,00**

Lavello in CRISTALITE* da INCASSO a 1 vaschetta
e gocciolatoio. **Reversibile** (fori predisposti su entrambi i lati)

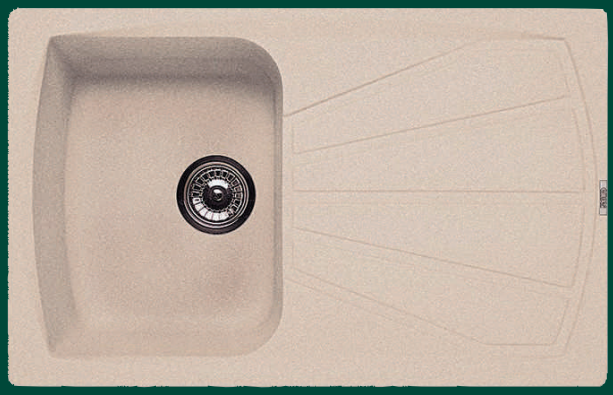

* Il cristalite è una mescola di acrilico e polveri minerali

granito **Avena** granito **Bianco** granito **Nero**

Codice	Misura	Colore	*Listino €*
STL090	79x50	granito **Avena**	**350,00**
STL092	79x50	granito **Bianco**	**350,00**
STL059	79x50	granito **Nero**	**350,00**
STL084	86x50	granito **Avena**	**350,00**
STL085	86x50	granito **Bianco**	**350,00**
STL067	86x50	granito **Nero**	**350,00**

Lavello in CRISTALITE* da INCASSO a 2 vaschette
Reversibile (fori predisposti su entrambi i lati)



* Il cristalite è una mescola di acrilico e polveri minerali

granito **Avena** granito **Bianco** granito **Nero**

Codice	Misura	Colore	*Listino €*
STL074	86x50	granito **Avena**	**394,00**
STL093	86x50	granito **Bianco**	**394,00**
STL188	86x50	granito **Nero**	**394,00**

Sedili ricambio

SEDILI ricambio
a caduta libera Originali GEBERIT



Codice	Modello	Colore	*Listino €*
CVA124	iCon Square (Metrica)	bianco	**188,00**
CVA125	iCon (Fast)	bianco	**188,50**
CVA028	Easy-Quinta (c.alta)	bianco	**113,00**
CVA045	500-Quinta (Duo)	bianco	**185,30**
CVA072	9.15	bianco	**170,00**
CVIABI16	Montebianco	bianco	**137,50**
CVA022	Ydra	bianco	**148,00**
CVA007	Fantasia 2	bianco	**125,50**
CVA040	Selnova 3	bianco	**75,00**
CVA106	Selnova	bianco	**62,50**
CVA014	Colibrì 2	bianco	**79,00**

SEDILI ricambio
a chiusura **AMMORTIZZATA**
Originali GEBERIT



Codice	Modello	Colore	*Listino €*
CVA154	iCon Square (Metrica)	bianco	**232,00**
CVA126	iCon (Fast)	bianco	**229,50**
CVA153	Acanto	bianco	**294,00**
CVA059	Novecento	nero	**200,00**
CVA077	Easy-Quinta (c.alta)	bianco	**198,00**
CVA076	500-Quinta (Duo)	bianco	**310,00**
CVA075	Egg	bianco	**222,00**

SEDILI ricambio Originali
LAUFEN



Codice	Modello	Colore	*Listino €*
CVA090	Palomba ammortizzato	bianco	**221,00**
CVA091	LB3 normale	bianco	**190,00**
CVA093	Palace normale	bianco	**147,00**
CVA094	Palace ammortizzato	bianco	**213,00**
CVA095	Laufen Pro A normale	bianco	**169,00**
CVA096	Laufen Pro A ammortizz.	bianco	**287,00**
CVA097	Kartel normale	bianco	**136,50**
CVA098	Kartel ammortizzato	bianco	**221,00**

Sedili ricambio

SEDILI ricambio
a caduta libera Originali



Codice	Modello	Colore	*Listino €*
CVA010	21	bianco euro	**175,00**
CVA047	Conca	bianco euro	**208,00**
CVA008	Esedra Classic	bianco euro	**157,00**
CVA048	Tesi Classic	bianco euro	**178,00**
CVA139	Tesi new (ammortizzato)	bianco euro	**234,00**

SEDILI ricambio Originali

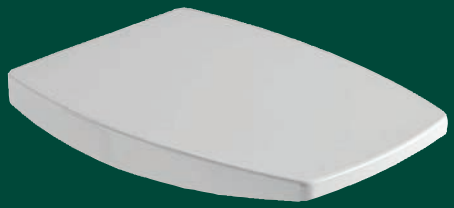

Codice	Modello	Colore	*Listino €*
CVA099	New Meridian ammort.	bianco	**130,00**
CVA006	New Meridian normale	bianco	**97,00**
CVA055	The Gap Square normale	bianco	**93,00**
CVA056	The Gap Square ammortiz	bianco	**124,00**
CVA057	Tipo normale	bianco	**90,50**
CVA070	Nexo normale	bianco	**107,00**
CVA071	Nexo ammortizzato	bianco	**126,00**
CVA083	Polo-Zoom normale	bianco	**42,50**

SEDILI ricambio Originali

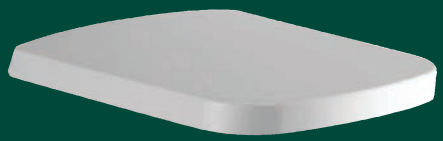

Codice	Modello	Colore	*Listino €*
CVA035	Clodia normale	bianco	**135,00**
CVA085	Gemma 2 normale	bianco	**110,50**
CVA109	Gemma 2 ammortizz.	bianco	**142,00**

SEDILI ricambio colati





Codice	Modello	Colore	*Listino €*
	Pozzi ginori		
CVIABI01	Square	bianco	**79,50**
CVIACH02	Square	champagne	**98,50**
CVA012	Fantasia	bianco	**79,50**
CVIABI12	Oasi	bianco	**79,50**
CVA067	Piemonte	bianco	**79,50**
CVIABI36	Linea	bianco	**79,50**
	Ideal standard		
CVA064	Conca	bianco euro	**79,50**
CVISBI80	Conca	bianco id.st.	**79,50**
CVISCH84	Conca	champagne	**98,50**
CVISBI04	Tesi	bianco id.st.	**79,50**
CVA013	Fiorile	bianco id.st.	**79,50**
CVA015	Esedra Classic	bianco id.st.	**79,50**
CVA019	Small	bianco id.st.	**79,50**
	Ceramica Dolomite		
CVA065	Charlotte	bianco	**79,50**
CVA024	Fleo	bianco	**79,50**
CVA025	Petra	bianco	**79,50**
CVA033	Rio	bianco	**86,50**
CVA138	Novella	bianco	**79,50**

RUB912 - CO.MPA.SS Lavabo d'arredo monoforo
Miscelatore monocomando **senza scarico**,
con flessibili. Cartuccia Ø35. Colore **Nero Opaco**
Listino € **325,00**

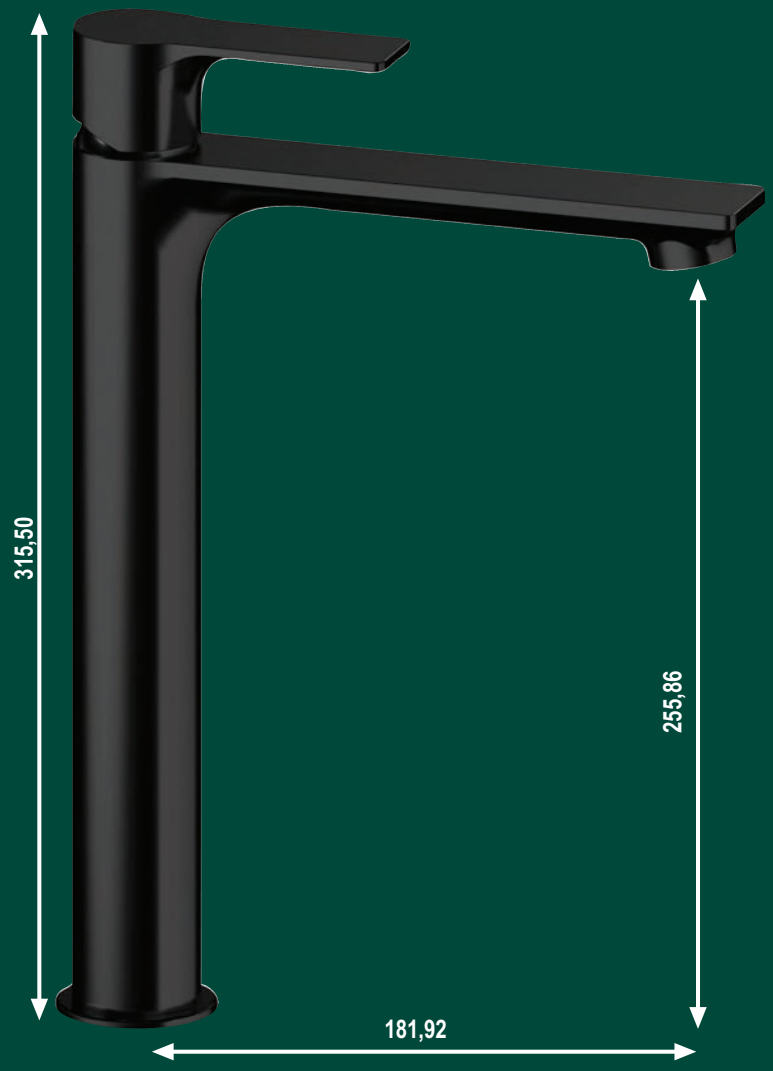



RUB913 - CO.MPA.SS Lavabo monoforo
Miscelatore monocomando **senza scarico**
con flessibili. Cartuccia Ø35. Colore **Nero Opaco**
Listino € **143,00**

RUB915 - CO.MPA.SS Lavabo ad incasso
Miscelatore monocomando **senza scarico**.
Bocca lunghezza 18cm. Cartuccia Ø35. Colore **Nero Opaco**
Listino € **514,00**

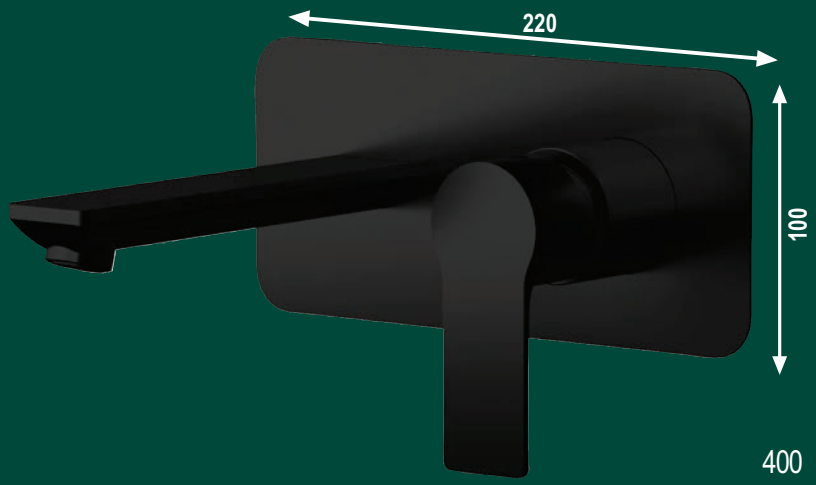



RUB914 - CO.MPA.SS Bidet monoforo
Miscelatore monocomando **senza scarico**
con flessibili. Cartuccia Ø35. Colore **Nero Opaco**
Listino € **143,00**

CO.MPA.SS Nero opaco - Rubinetteria



RUB916 - CO.MPA.SS Esterno per Vasca
Miscelatore monocomando con doccia duplex e flessibile 150 cm. Cartuccia Ø35
Colore **Nero Opaco**
Listino € **248,00**



RUB917 - CO.MPA.SS Esterno per doccia
Miscelatore monocomando. Cartuccia Ø35.
Colore **Nero Opaco**
Listino € **154,50**



RUB918 - CO.MPA.SS Incasso doccia
Miscelatore monocomando. Cartuccia Ø35.
Colore **Nero Opaco**
Listino € **85,00**



RUB919 - CO.MPA.SS Incasso doccia con deviatore
Miscelatore monocomando. Cartuccia Ø35.
Colore **Nero Opaco**
Listino € **197,50**

RUB892 - CO.MPA.SS Lavabo d'arredo monoforo
Miscelatore monocomando **senza scarico**,
con flessibili. Cartuccia Ø35. Colore **Bianco Opaco**
***Listino €* 325,00**

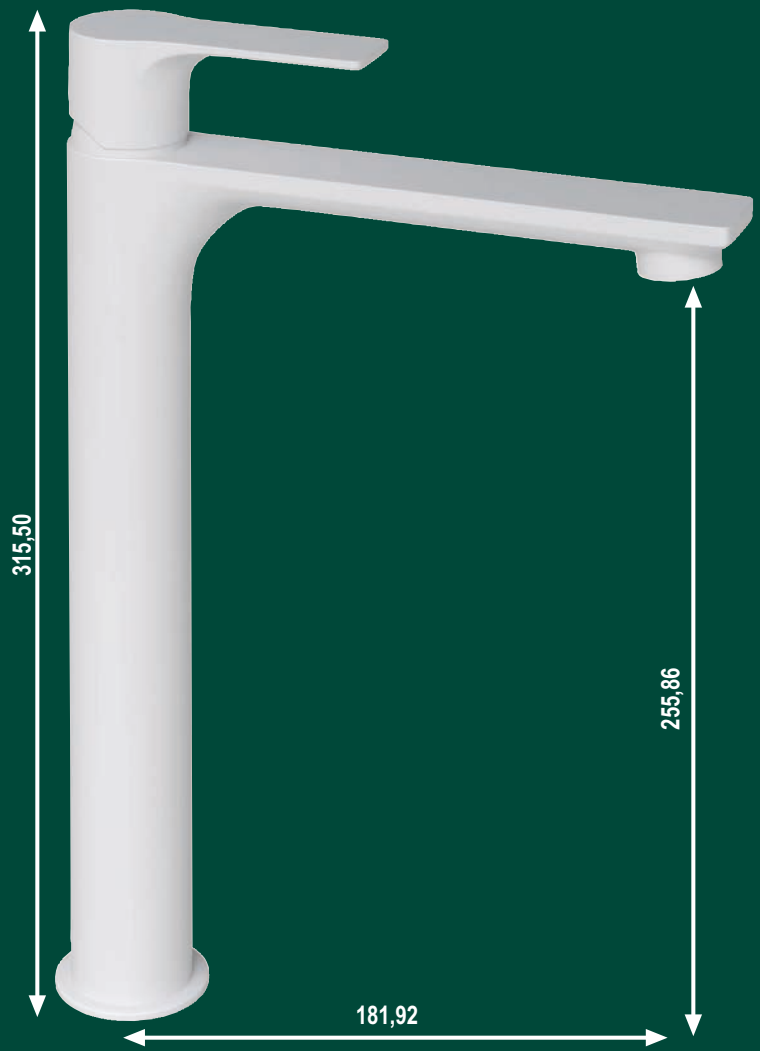



RUB893 - CO.MPA.SS Lavabo monoforo
Miscelatore monocomando **senza scarico**
con flessibili. Cartuccia Ø35. Colore **Bianco Opaco**
***Listino €* 143,00**

RUB895 - CO.MPA.SS Lavabo ad incasso
Miscelatore monocomando **senza scarico**.
Bocca lunghezza 18cm. Cartuccia Ø35. Colore **Bianco Opaco**
***Listino €* 514,00**

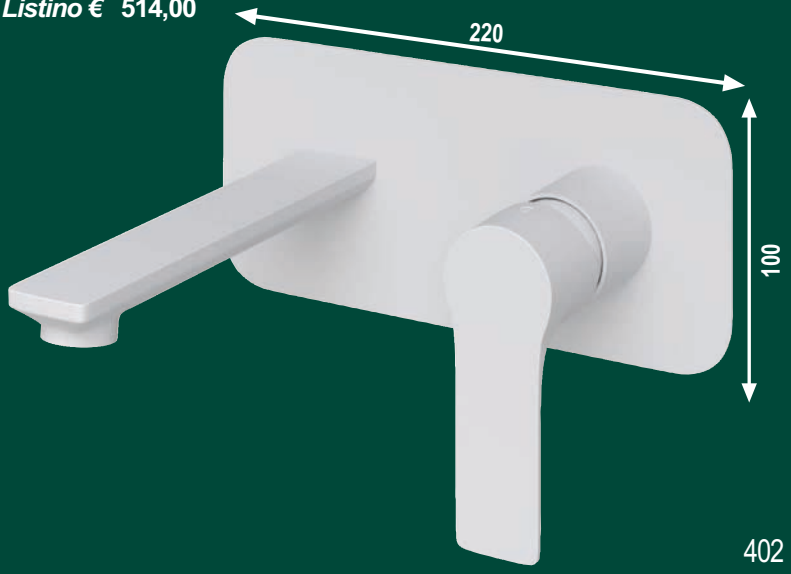



RUB894 - CO.MPA.SS Bidet monoforo
Miscelatore monocomando **senza scarico**
con flessibili. Cartuccia Ø35. Colore **Bianco Opaco**
***Listino €* 143,00**

RUB896 - CO.MPA.SS Esterno per Vasca
Miscelatore monocomando con doccia duplex e flessibile 150 cm. Cartuccia Ø35
Colore **Bianco Opaco**
Listino € **248,00**



RUB897 - CO.MPA.SS Esterno per doccia
Miscelatore monocomando. Cartuccia Ø35.
Colore **Bianco Opaco**
Listino € **154,50**





RUB898 - CO.MPA.SS Incasso doccia
Miscelatore monocomando. Cartuccia Ø35.
Colore **Bianco Opaco**
Listino € **85,00**



RUB899 - CO.MPA.SS Incasso doccia con deviatore
Miscelatore monocomando. Cartuccia Ø35.
Colore **Bianco Opaco**
Listino € **197,50**

RUB900 - CO.MPA.SS Lavabo d'arredo monoforo
Miscelatore monocomando **senza scarico**,
con flessibili. Cartuccia Ø35. Colore **cromo**
Listino € **203,00**





RUB869 - CO.MPA.SS Lavabo bocca alta monoforo
Miscelatore monocomando **senza scarico**,
con flessibili. Cartuccia Ø35. Colore **cromo**
Listino € **209,00**



RUB901 - CO.MPA.SS Lavabo monoforo
Miscelatore monocomando con scarico 1"1/4
e flessibili. Cartuccia Ø35. Colore **cromo**
Listino € **96,60**

CO.MPA.SS Cromo - Rubinetteria

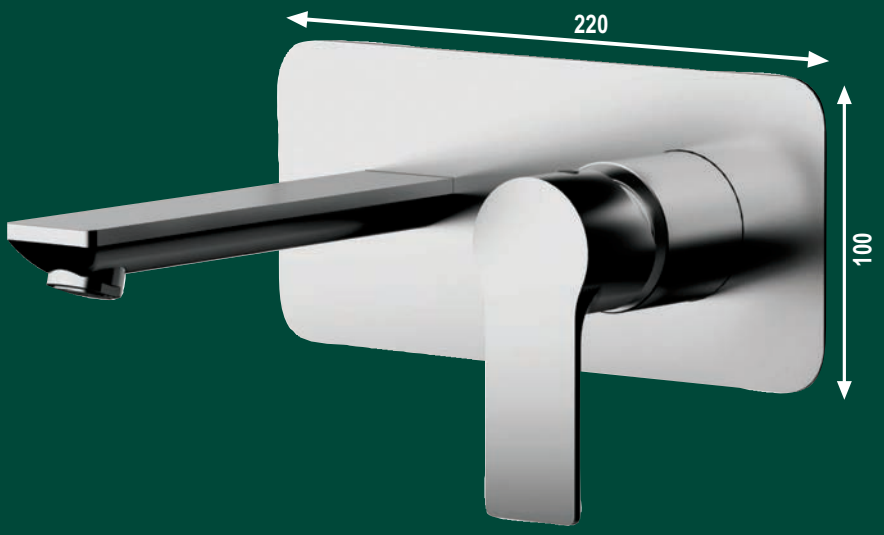

RUB905 - CO.MPA.SS Lavabo ad incasso
Miscelatore monocomando **senza scarico**.
Bocca lunghezza 18cm. Cartuccia Ø35. Colore **cromo**
Listino € **321,50**

RUB902 - CO.MPA.SS Bidet monoforo
Miscelatore monocomando con scarico 1"1/4 e flessibili. Cartuccia Ø35. Colore **cromo**
Listino € **96,60**





RUB904 - CO.MPA.SS Esterno per doccia
Miscelatore monocomando. Cartuccia Ø35.
Colore **cromo**
Listino € **96,60**



RUB903 - CO.MPA.SS Esterno per Vasca
Miscelatore monocomando con doccia duplex e flessibile 150 cm. Cartuccia Ø35
Colore **cromo**
Listino € **155,00**



RUB911 - CO.MPA.SS Lavello attacco a parete
Miscelatore monocomando con bocca diritta
Cartuccia Ø35. Colore **cromo**
Listino € **100,00**



RUB906 - CO.MPA.SS Incasso doccia
Miscelatore monocomando. Cartuccia Ø35.
Colore **cromo**
Listino € **53,00**





RUB907 - CO.MPA.SS Incasso doccia con deviatore
Miscelatore monocomando. Cartuccia Ø35.
Colore **cromo**
Listino € **123,00**

RUB963 - CO.MPA.SS Lavello attacco a parete
Miscelatore monocomando con leva frontale
e bocca alta a "U" girevole. Cartuccia Ø35.
Colore **cromo**
Listino € **134,00**



RUB908 - CO.MPA.SS Lavello monoforo
Miscelatore monocomando con **bocca alta** girevole . Cartuccia Ø35.
Colore **cromo**
Listino € **94,50**



RUB868 - CO.MPA.SS Lavello monoforo con doccetta estraibile
Miscelatore monocomando con **bocca alta** girevole . Cartuccia Ø35.
Colore **cromo**
Listino € **246,00**



RUB909 - CO.MPA.SS Lavello monoforo VIP
Miscelatore monocomando con **bocca alta** girevole . Cartuccia Ø35.
Colore **cromo**
Listino € **133,50**

RUB933 - **ST.Y.LO Lavabo d'arredo** monoforo
Miscelatore monocomando **senza scarico**,
con **flessibili made in italy**. Cartuccia Ø35. Colore **cromo**
Listino € **143,50**

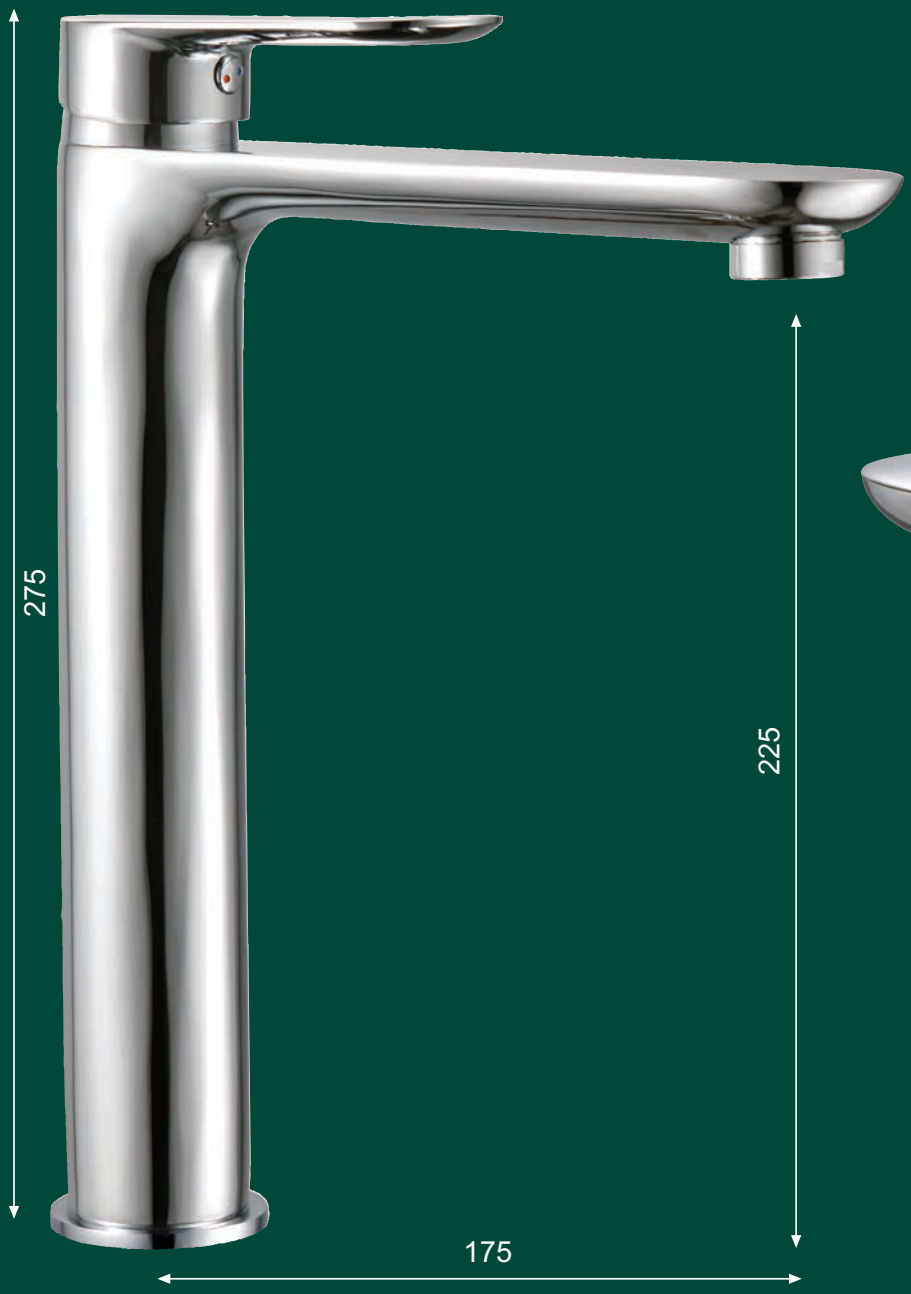

RUB932 - **ST.Y.LO Lavabo** monoforo
Miscelatore monocomando con **piletta NF in ottone pesante** 1"1/4, Cartuccia Ø35 normale e **flessibili made in italy**.
Listino € **75,50**





RUB934 - **ST.Y.LO Bidet** monoforo
Miscelatore monocomando con **piletta NF in ottone pesante** 1"1/4, Cartuccia Ø35 normale e **flessibili made in italy**.
Listino € **76,00**

ST.Y.LO - Rubinetteria

RUB935 - ST.Y.LO Esterno per Vasca
Miscelatore monocomando con doccia duplex
e flessibile 150 cm. Cartuccia Ø35 normale
Listino € **89,50**





RUB938 - ST.Y.LO Esterno per doccia
Miscelatore monocomando
Cartuccia Ø35 normale,
Listino € **63,50**

RUB936 - ST.Y.LO Incasso doccia
Miscelatore monocomando
Cartuccia Ø35 normale,
Listino € **41,20**





RUB937 - ST.Y.LO Incasso doccia con deviatore
Miscelatore monocomando. Cartuccia Ø35 normale.
Listino € **73,00**



RUB942 - **S.MA.R.T Lavabo** monoforo
Miscelatore monocomando con **piletta NF in ottone pesante** 1"1/4, Cartuccia Ø25 normale e **flessibili made in italy**.
***Listino €* 71,50**

RUB943 - **S.MA.R.T Bidet** monoforo
Miscelatore monocomando con **piletta NF in ottone pesante** 1"1/4, Cartuccia Ø25 normale e **flessibili made in italy**.
***Listino €* 73,00**





RUB944 - **S.MA.R.T Esterno per Vasca**
Miscelatore monocomando con doccia duplex e flessibile 150 cm. Cartuccia Ø25 normale
***Listino €* 77,00**

RUB947 - S.MA.R.T Esterno per doccia
Miscelatore monocomando
Cartuccia Ø25 normale,
***Listino* € 62,00**



RUB945 - S.MA.R.T Incasso doccia
Miscelatore monocomando
Cartuccia Ø35 normale,
***Listino* € 41,20**





RUB948 - S.MA.R.T Lavello VIP monoforo
Miscelatore monocomando **bocca alta** girevole.
Cartuccia Ø25 normale e **flessibili made in italy**.
***Listino* € 72,00**



RUB946 - S.MA.R.T Incasso doccia con deviatore
Miscelatore monocomando. Cartuccia Ø35 normale.
***Listino* € 73,00**

RUB920 - **S.MI.LE Lavabo** monoforo
Miscelatore monocomando con **piletta NF in ottone pesante** 1"1/4, cartuccia Ø25 normale e **flessibili made in italy**.
***Listino €* 72,00**



RUB921 - **S.MI.LE Lavabo d'arredo** monoforo
Miscelatore monocomando **senza scarico**, con **flessibili made in italy**. Cartuccia Ø25 normale.
***Listino €* 141,00**





RUB922 - **S.MI.LE Bidet** monoforo
Miscelatore monocomando con **piletta NF in ottone pesante** 1"1/4, cartuccia Ø25 normale e **flessibili made in italy**.
***Listino €* 73,00**



RUB923 - S.MI.LE Esterno per Vasca
Miscelatore monocomando con doccia duplex e flessibile 150 cm, cartuccia Ø25 normale
Listino € **88,50**



RUB925 - S.MI.LE Incasso doccia con deviatore
Miscelatore monocomando. Cartuccia Ø35 normale.
Listino € **73,00**

RUB924 - S.MI.LE Incasso doccia
Miscelatore monocomando
Cartuccia Ø35 normale
Listino € **41,20**





RUB926 - S.MI.LE Esterno per doccia
Miscelatore monocomando
Cartuccia Ø25 normale
***Listino €* 61,50**

RUB927 - S.MI.LE Lavello VIP monoforo
Miscelatore monocomando **bocca alta** girevole.
Cartuccia Ø25 normale e **flessibili made in italy**.
***Listino €* 72,00**





RUB928 - S.MI.LE Lavello attacco a parete
Miscelatore monocomando.
Cartuccia Ø25 normale.
***Listino €* 73,50**

RUB707 - **ME.TRI.CA Lavabo d'arredo** monoforo
Miscelatore monocomando **senza scarico**,
con **flessibili made in italy**. Cartuccia Ø40. Colore **cromo**
Listino € **125,00**



Particolare kit fissaggio

RUB470 - **ME.TRI.CA Lavabo** monoforo
Miscelatore monocomando con **piletta NF in ottone pesante** 1"1/4, cartuccia Ø40 normale e **flessibili made in italy**. Cromatura 16 micron
Listino € **82,50**



Particolare kit fissaggio



Particolare kit fissaggio

RUB471 - **ME.TRI.CA Bidet** monoforo
Miscelatore monocomando con **piletta NF in ottone pesante** 1"1/4, cartuccia Ø40 normale e **flessibili made in italy**. Cromatura 16 micron
Listino € **80,50**



RUB472 - ME.TRI.CA Esterno per Vasca
Miscelatore monocomando con doccia duplex e flessibile 150 cm, cartuccia Ø40 normale cromatura 16 micron
Listino € **111,00**

RUB473 - ME.TRI.CA Esterno per doccia
Miscelatore monocomando
Cartuccia Ø40 normale, cromatura 16 micron
Listino € **58,10**



RUB474 - ME.TRI.CA Incasso doccia
Miscelatore monocomando
Cartuccia Ø40 normale, cromatura 16 micron
Listino € **57,60**





RUB475 - ME.TRI.CA Incasso doccia con deviatore
Miscelatore monocomando. Cartuccia Ø40 normale. cromatura 16 micron
Listino € **80,90**

RUB605 - ME.TRI.CA Lavello attacco a parete

Miscelatore monocomando.
Cartuccia Ø40 normale, cromatura 16 micron.

***Listino €* 73,00**





RUB477 - ME.TRI.CA Lavello monoforo

Miscelatore monocomando **bocca fusa** girevole.
Cartuccia Ø40 normale e **flessibili made in italy**.
Cromatura 16 micron

***Listino €* 93,00**



RUB476 - ME.TRI.CA Lavello monoforo

Miscelatore monocomando **bocca alta** girevole.
Cartuccia Ø40 normale e **flessibili made in italy**.
Cromatura 16 micron

***Listino €* 66,00**

RUB460 - F.AS.T Lavabo monoforo
Miscelatore monocomando con **piletta NF in ottone pesante** 1"1/4, Cartuccia Ø40 normale e **flessibili made in italy**. Cromatura 16 micron
***Listino €* 82,30**





RUB461 - F.AS.T Bidet monoforo
Miscelatore monocomando con **piletta NF in ottone pesante** 1"1/4, Cartuccia Ø40 normale e **flessibili made in italy**. Cromatura 16 micron
***Listino €* 80,50**

RUB463 - F.AS.T Esterno per doccia
Miscelatore monocomando
Cartuccia Ø40 normale, cromatura 16 micron
***Listino €* 57,30**





RUB462 - F.AS.T Esterno per Vasca
Miscelatore monocomando con doccia duplex e flessibile 150 cm. Cartuccia Ø40 normale cromatura 16 micron
***Listino €* 111,60**



RUB606 - F.AS.T Lavello attacco a parete
Miscelatore monocomando.
Cartuccia Ø40 normale, cromatura 16 micron.
***Listino €* 68,00**



RUB464 - F.AS.T Incasso doccia
Miscelatore monocomando
Cartuccia Ø40 normale, cromatura 16 micron
***Listino €* 56,60**



RUB466 - F.AS.T Lavello monoforo
Miscelatore monocomando **bocca alta** girevole.
Cartuccia Ø40 normale e **flessibili made in italy**.
Cromatura 16 micron
***Listino €* 70,50**



RUB465 - F.AS.T Incasso doccia con deviatore
Miscelatore monocomando. Cartuccia Ø40 normale.
Cromatura 16 micron
***Listino €* 80,00**

RUB670 - **N.EGG Lavabo** monoforo

Miscelatore monocomando **piletta NF in ottone pesante** 1"1/4, Cartuccia Ø35 normale e **flessibili made in italy**. Cromatura 16 micron

***Listino €* 71,20**





Particolare kit fissaggio

RUB708 - **N.EGG Lavabo d'arredo** monoforo

Miscelatore monocomando **senza scarico**, con **flessibili made in italy**. Cartuccia Ø35. Colore **cromo**

***Listino €* 114,00**

RUB671 - **N.EGG Bidet** monoforo

Miscelatore monocomando **piletta NF in ottone pesante** 1"1/4, Cartuccia Ø35 normale e **flessibili made in italy**. Cromatura 16 micron

***Listino €* 72,00**





RUB672 - N.EGG Esterno per Vasca
Miscelatore monocomando con doccia duplex e flessibile 150 cm. Cartuccia Ø35 normale cromatura 16 micron
Listino € **88,50**

RUB673 - N.EGG Esterno per doccia
Miscelatore monocomando
Cartuccia Ø35 normale, cromatura 16 micron
Listino € **65,00**





RUB677 - N.EGG Lavello attacco a parete
Miscelatore monocomando.
Cartuccia Ø35 normale, cromatura 16 micron.
Listino € **76,00**

RUB674 - N.EGG Incasso doccia
Miscelatore monocomando
Cartuccia Ø35 normale, cromatura 16 micron
Listino € **46,50**



RUB676 - N.EGG Lavello monoforo
Miscelatore monocomando **bocca alta** girevole.
Cartuccia Ø35 e **flessibili made in italy**,
cromatura 16 micron.
Listino € **67,50**





RUB675 - N.EGG Incasso doccia con deviatore
Miscelatore monocomando. Cartuccia Ø35 normale.
Cromatura 16 micron
Listino € **82,50**

RUB282 - **M.I.A Lavabo** monoforo
Miscelatore monocomando con **piletta NF in ottone pesante** 1"1/4 e **flessibili made in italy**.
Cartuccia Ø35 normale, cromatura 22 micron
Listino € **91,00**





RUB283 - **M.I.A Bidet** monoforo
Miscelatore monocomando **piletta NF in ottone pesante** 1"1/4 e **flessibili made in italy**.
Cartuccia Ø35 normale, cromatura 22 micron
Listino € **91,00**



RUB284 - **M.I.A Esterno per Vasca**
Miscelatore monocomando con doccia duplex e flessibile 150 cm. Cartuccia Ø35 normale cromatura 22 micron
Listino € **114,50**

RUB285 - M.I.A Esterno per doccia
Miscelatore monocomando
Cartuccia Ø35 normale, cromatura 22 micron
Listino € **67,00**



RUB289 - M.I.A Incasso doccia
Miscelatore monocomando
Cartuccia Ø35 normale, cromatura 22 micron
Listino € **48,50**





RUB390 - M.I.A Incasso doccia con deviatore
Miscelatore monocomando. Cartuccia Ø35 normale.
cromatura 22 micron
Listino € **72,80**

RUB287 - M.I.A Lavello monoforo
Miscelatore monocomando **bocca fusa** girevole.
Cartuccia Ø35 normale e **flessibili made in italy**
cromatura 22 micron.
***Listino €* 89,00**

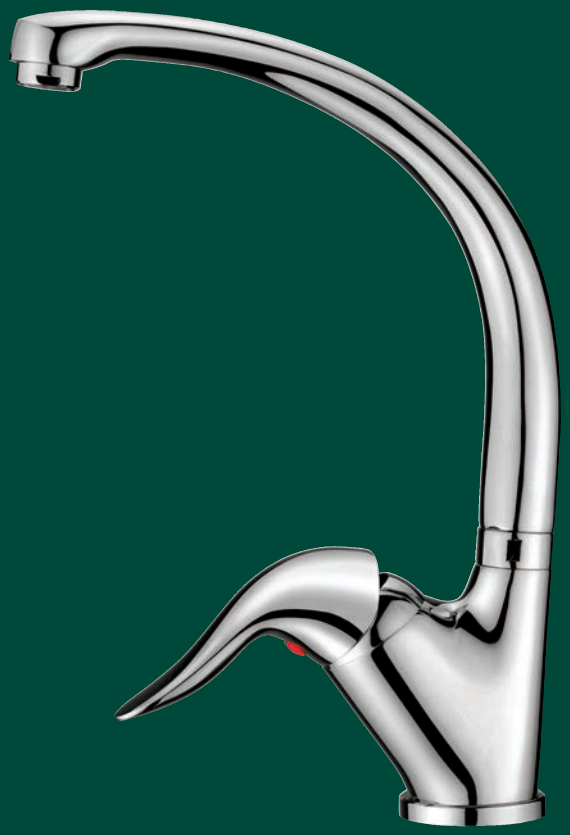



RUB286 - M.I.A Lavello monoforo
Miscelatore monocomando **bocca alta** girevole.
Cartuccia Ø35 normale e **flessibili made in italy**
cromatura 22 micron.
***Listino €* 60,50**

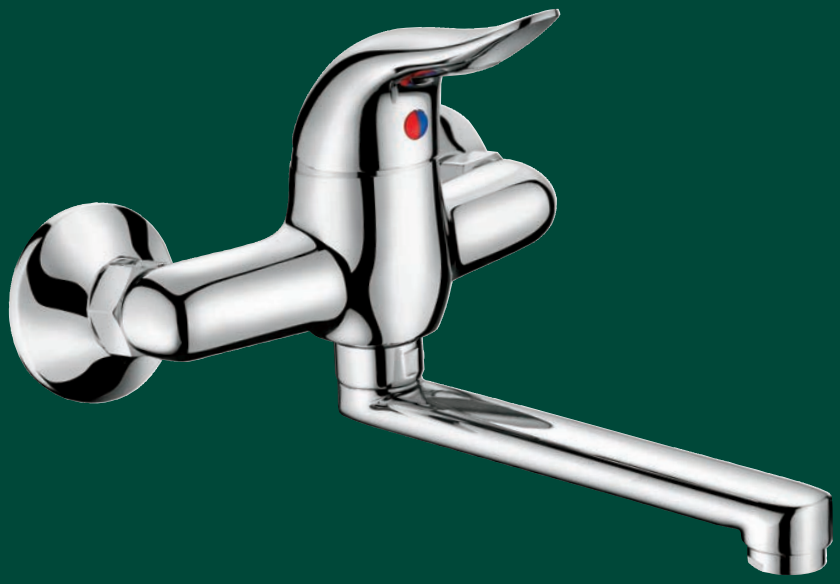

RUB288 - M.I.A Lavello attacco a parete
Miscelatore monocomando.
Cartuccia Ø35 normale cromatura 22 micron.
***Listino €* 77,00**

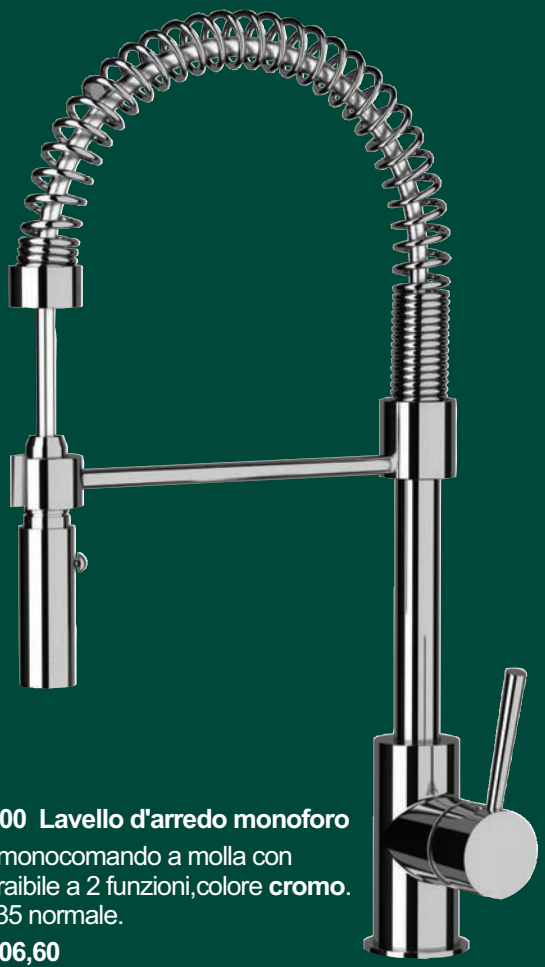

RUB427 - 900 Lavello d'arredo monoforo
Miscelatore monocomando a molla con doccetta estraibile a 2 funzioni,colore **cromo**.
Cartuccia Ø35 normale.
Listino € **306,60**



RUB974 - 800 Lavello d'arredo monoforo
Miscelatore monocomando con bocca alta a "C" girevole, colore **cromo**.
Cartuccia Ø35 normale.
Listino € **183,00**



RUB966 - CO.MPA.SS Lavello d'arredo
Miscelatore monocomando monoforo con flessibile rivestito in tubo gomma soft-touch nero opaco e doccetta 2 funzioni.
Cartuccia Ø35 normale, colore **cromo**.
Listino € **334,00**



RUB209 - RE.AL Lavello monoforo

Miscelatore monocomando colore **Granito avena bocca alta** girevole. Cartuccia Ø40 normale e **flessibili made in italy**

Listino € **74,60**



RUB941 - 700 Lavello monoforo

Miscelatore monocomando con doccetta estraibile a getto variabile 2 funzioni cartuccia Ø35 colore **Cromo**

Listino € **135,00**



RUB882 - RE.AL Lavello monoforo

Miscelatore monocomando colore **Terra di Francia bocca alta** girevole. Cartuccia Ø40 normale e **flessibili made in italy**

Listino € **64,60**



RUB749 - REVE Lavello monoforo
Miscelatore monocomando colore **Bianco Opaco** **bocca alta** girevole. Cartuccia Ø40
Listino € **126,00**



RUB769 - DUEMILA Lavello monoforo
Miscelatore monocomando colore **Bianco Lucido** **bocca alta** girevole.
Listino € **115,50**



RUB778 - REVE Lavello monoforo
Miscelatore monocomando colore **Terra di Francia** **bocca alta** girevole. Cartuccia Ø40
Listino € **107,00**



RUB748 - REVE Lavello monoforo
Miscelatore monocomando colore **Nero Opaco** **bocca alta** girevole. Cartuccia Ø40
Listino € **126,00**



RUB783 - REVE Lavello monoforo
Miscelatore monocomando colore **Nickel Satinato** **bocca alta** girevole. Cartuccia Ø40
Listino € **130,00**



RUB799 - REVE Lavello monoforo
Miscelatore monocomando colore **Ottone Antico** **bocca alta** girevole. Cartuccia Ø40
Listino € **130,00**



RUB747 - REVE Lavello monoforo
Miscelatore monocomando colore **Ramato** **bocca alta** girevole. Cartuccia Ø40
Listino € **130,00**



RUB779 - DUEMILA Lavello monoforo
Miscelatore monocomando colore **Granito Nero** **bocca alta** girevole.
Listino € **151,00**



RUB865 - DUEMILA Lavello monoforo
Miscelatore monocomando colore **Granito Bianco** **bocca alta** girevole.
Listino € **151,00**



RUB784 - DUEMILA Lavello monoforo
Miscelatore monocomando colore **Granito Beige** **bocca alta** girevole.
Listino € **151,00**



RUB201 - REVE Lavello monoforo
Miscelatore monocomando colore **Cromo bocca bassa** girevole. Cartuccia Ø40
Listino € **69,50**



RUB803 - REVE Lavello monoforo
Miscelatore monocomando colore **Bianco Opaco bocca bassa** girevole. Cartuccia Ø40
Listino € **98,50**



RUB804 - REVE Lavello monoforo
Miscelatore monocomando colore **Nero Opaco bocca bassa** girevole. Cartuccia Ø40
Listino € **98,50**



RUB806 - REVE Lavello monoforo
Miscelatore monocomando colore **Terra di Francia bocca bassa** girevole. Cartuccia Ø40
Listino € **98,50**



RUB808 - REVE Lavello monoforo
Miscelatore monocomando colore **Ramato bocca bassa** girevole. Cartuccia Ø40
Listino € **98,50**



RUB809 - REVE Lavello monoforo
Miscelatore monocomando colore **Ottone Antico bocca bassa** girevole. Cartuccia Ø40
Listino € **98,50**



RUB810 - REVE Lavello monoforo
Miscelatore monocomando colore **Granito Beige bocca bassa** girevole. Cartuccia Ø40
Listino € **113,00**



RUB811- REVE Lavello monoforo
Miscelatore monocomando colore **Granito Avena bocca bassa** girevole. Cartuccia Ø40
Listino € **113,00**



RUB135 - MAREA Lavello monoforo
Miscelatore a 2 manopole colore **Ottone antico**
bocca alta girevole.
Listino € **204,00**

RUB066 - DAISY Lavello monoforo
Miscelatore con **bocca alta**. Colore **cromo**
Listino € **105,00**



RUB512 - DODO Lavello monoforo con **bocca fusa**
Miscelatore monocomando. Colore **Cromo-oro**
Listino € **90,00**



Matella Giovanni Rubinetterie evolution



RUB092 - DESIGN Lavello monoforo
Miscelatore monocomando colore cromo **canna modellabile in silicone colore Bianco**.
Cartuccia Ø40
Listino € **168,50**



RUB095 - DESIGN Lavello monoforo
Miscelatore monocomando colore cromo **canna modellabile in silicone colore Blu**.
Cartuccia Ø40
Listino € **168,50**

RUB094 - DESIGN Lavello monoforo
Miscelatore monocomando colore cromo **canna modellabile in silicone colore Rosso**.
Cartuccia Ø40
Listino € **168,50**



Matella Giovanni Rubinetterie evolution



RUB100 - DESIGN Lavello monoforo

Miscelatore monocomando colore cromo **canna modellabile in silicone colore Nero**.
Cartuccia Ø40

Listino € **168,50**

RUB139 - DESIGN Lavello monoforo

Miscelatore monocomando colore cromo **canna modellabile in silicone colore Grigio** .
Cartuccia Ø40

Listino € **168,50**





RUB370 - DESIGN Lavello monoforo

Miscelatore monocomando colore cromo **canna modellabile in silicone colore Arancione** .
Cartuccia Ø40

Listino € **168,50**

RUB681 - **PEPE XL Lavabo d'arredo** monoforo
Miscelatore monocomando **senza scarico**
Colore **cromo**
Listino € **430,00**

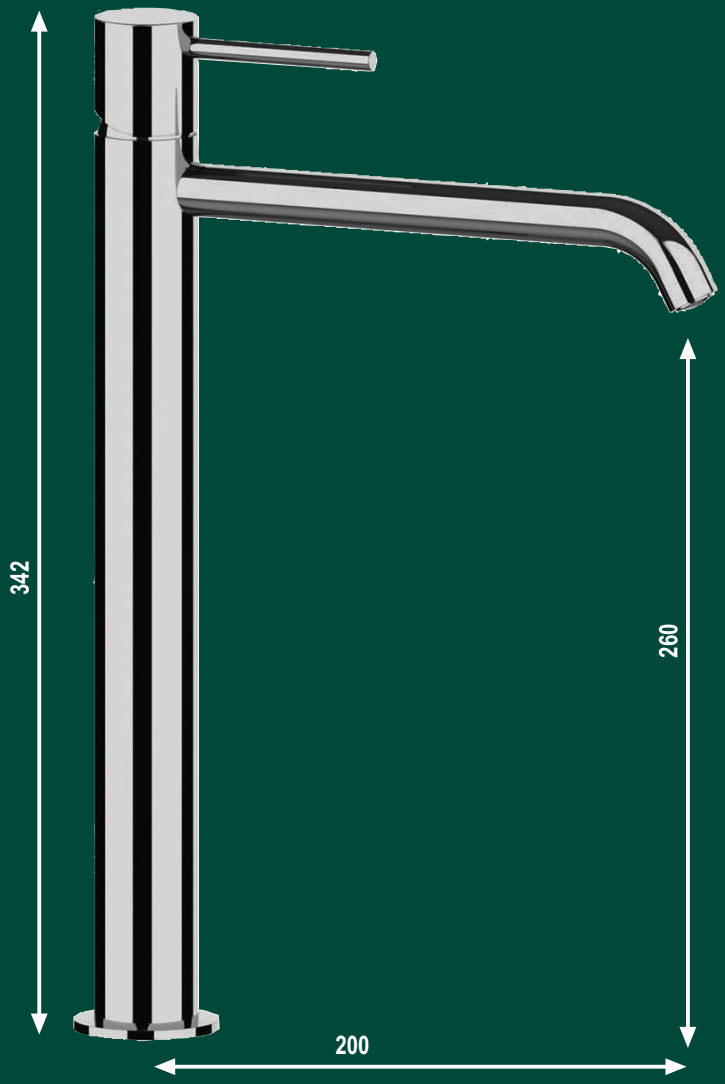

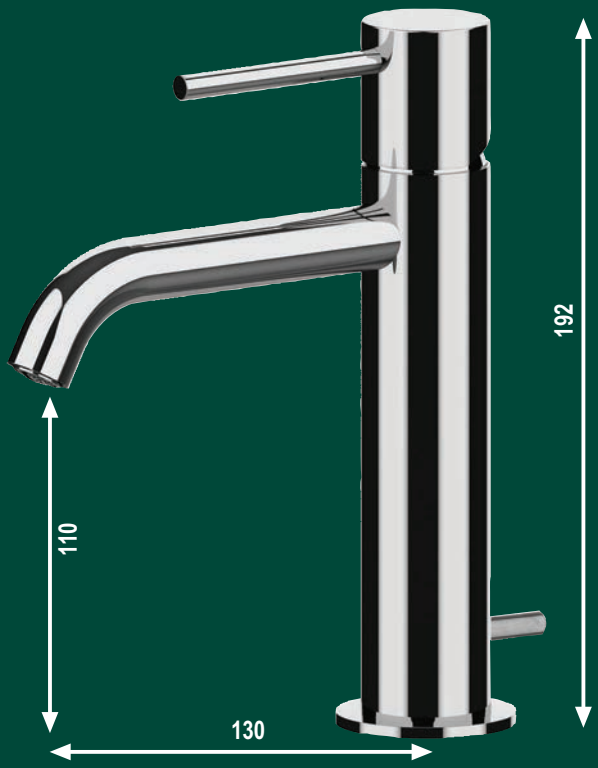

RUB680 - **PEPE XL Lavabo** monoforo
Miscelatore monocomando, con scarico 1"1/4
Colore **cromo**
Listino € **239,00**

RUB771* - **PEPE XL Corpo incasso** universale (**solo parte ad incasso**) per lavabo ad incasso.
Da completare con parti esterne cod. RUB684
Listino € **280,00**



***N.B. Disponibile a richiesta in 15gg**



RUB685* - **PEPE XL Esterno per Vasca**
Miscelatore monocomando con doccia duplex e flessibile 150 cm. Colore **cromo**
Listino € **505,00**

***N.B. Disponibile a richiesta in 15gg**

RUB684 - **PEPE XL Leva, bocca** lunghezza 19cm **e piastra Parti esterne** per lavabo ad incasso .
Da completare con corpo ad incasso cod. RUB771
Colore **cromo**
Listino € **262,00**



***N.B. Disponibile a richiesta in 15gg**



RUB682 - **PEPE XL Bidet** monoforo
Miscelatore monocomando, con scarico 1"1/4
Colore **cromo**
Listino € **239,00**

RUB690 - **PEPE XL Esterno per doccia**
Miscelatore monocomando. Colore **cromo**
Listino € **300,00**

***N.B. Disponibile a richiesta in 15gg**



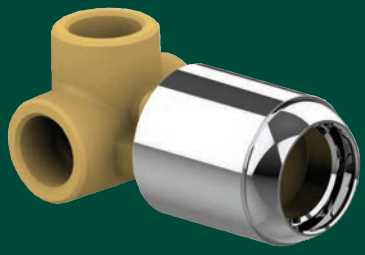

RUB686 - **PEPE XL Corpo incasso**
(**solo parte ad incasso**) per incasso doccia normale.
Da completare con parti esterne cod. RUB687
Colore **cromo**
Listino € **67,50**



RUB687 - **PEPE XL Leva e piastra**
Parti esterne per incasso doccia normale.
Da completare con corpo ad incasso cod. RUB686
Colore **cromo**
Listino € **136,00**



RUB688 - **PEPE XL Corpo incasso con deviatore**
(**solo parte ad incasso**) per incasso doccia con deviatore.
Da completare con parti esterne cod. RUB689
Colore **cromo**
Listino € **159,00**

RUB689 - **PEPE XL Leva e piastra**
Parti esterne per incasso doccia **con deviatore**.
Da completare con corpo ad incasso cod. RUB688
Colore **cromo**
Listino € **170,00**



RUB695 - **LEA Lavabo d'arredo** monoforo
Miscelatore monocomando **senza scarico**
Colore **Bianco opaco**
Listino € **546,00**

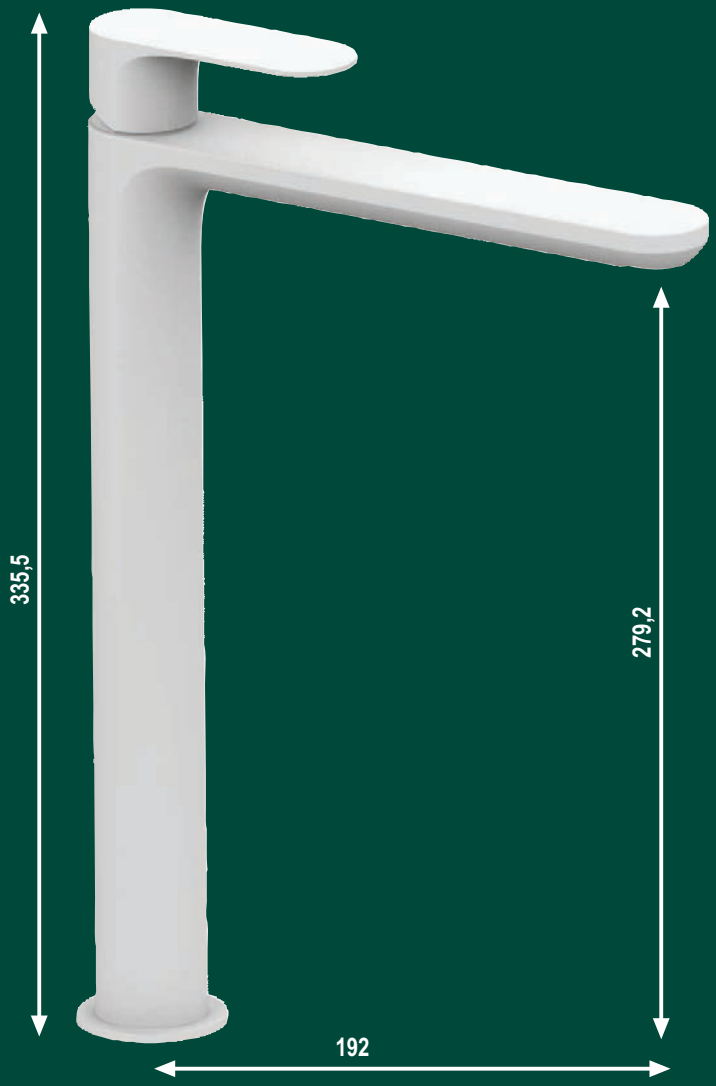



RUB692 - **LEA Lavabo** monoforo
Miscelatore monocomando, **senza scarico**
Colore **Bianco opaco**
Listino € **353,00**
***N.B. Disponibile a richiesta in 15gg**

RUB508 - **LEA Lavabo ad incasso**
Miscelatore monocomando **senza scarico**.
Bocca lunghezza 20cm. Colore **Bianco opaco**
Listino € **1.127,00**

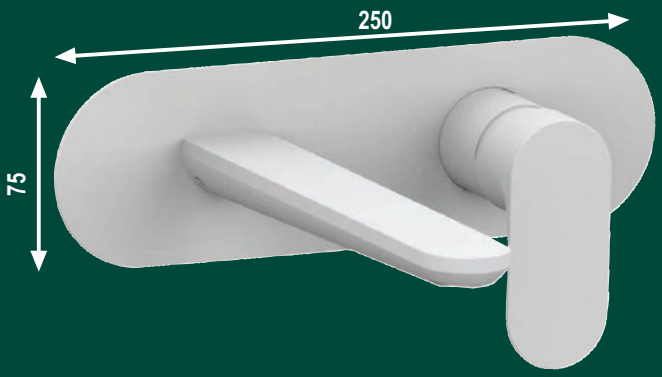



RUB776* - **LEA Esterno per Vasca**
Miscelatore monocomando con doccia
duplex e flessibile 150 cm. Colore **Bianco opaco**
Listino € **1.060,00**
***N.B. Disponibile a richiesta in 15gg**



RUB698 - **LEA Bidet** monoforo
Miscelatore monocomando, **senza scarico**
Colore **Bianco opaco**
Listino € **353,00**

***N.B. Disponibile a richiesta in 15gg**

RUB786 - **LEA Incasso doccia con deviatore**
Miscelatore monocomando. Colore **Bianco opaco**
Listino € **471,00**





RUB781 - **LEA Incasso doccia**
Miscelatore monocomando
Colore **Bianco opaco**
Listino € **293,00**

RUB696 - **LEA Lavabo d'arredo** monoforo
Miscelatore monocomando **senza scarico**
Colore **Nero opaco**
***Listino €* 600,00**

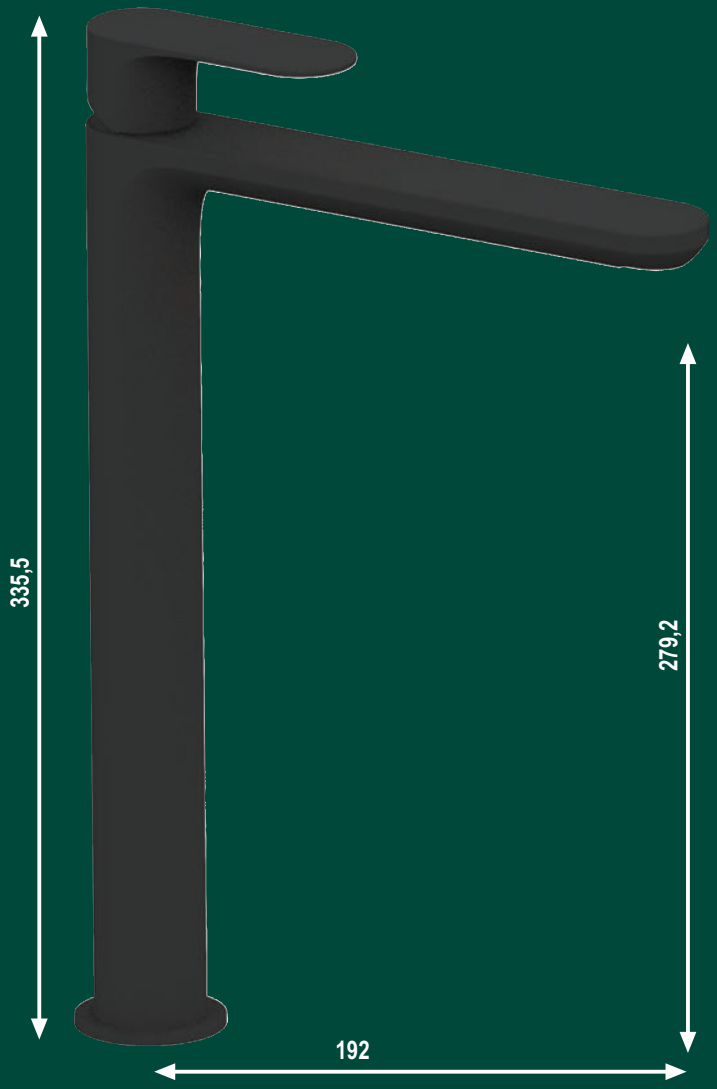

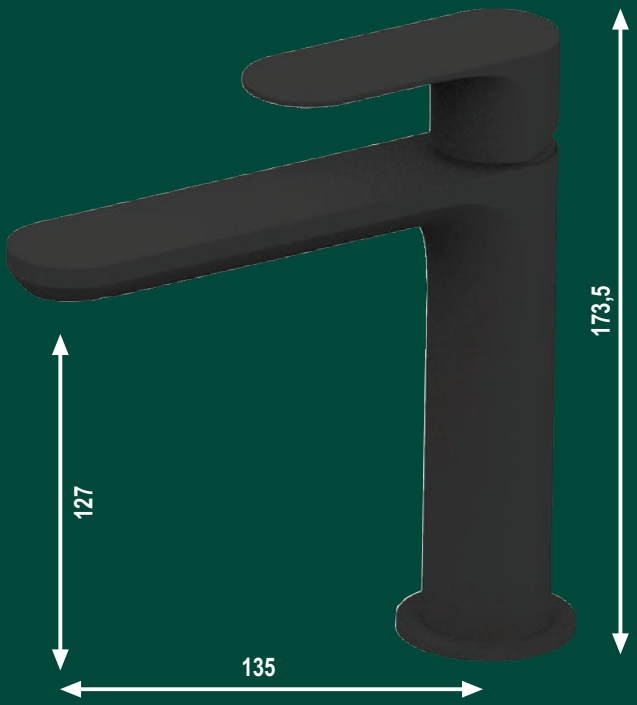

RUB693 - **LEA Lavabo** monoforo
Miscelatore monocomando, **senza scarico**
Colore **Nero opaco**
***Listino €* 350,00**
***N.B. Disponibile a richiesta in 15gg**

RUB771* - **LEA Corpo incasso** universale
(**solo parte ad incasso**) per lavabo ad incasso.
Da completare con parti esterne cod. RUB774
***Listino €* 280,00**



***N.B. Disponibile a richiesta in 15gg**

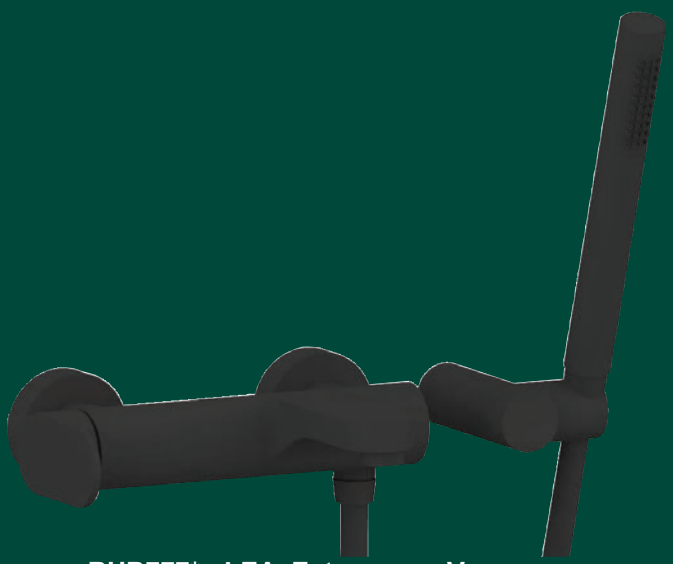

RUB777* - **LEA Esterno per Vasca**
Miscelatore monocomando con doccia
duplex e flessibile 150 cm. Colore **Nero opaco**
***Listino €* 810,00**

***N.B. Disponibile a richiesta in 15gg**

RUB774* - **LEA Leva, bocca** lunghezza 20cm **e piastra**
Parti esterne per lavabo ad incasso .
Da completare con corpo ad incasso cod. RUB771
Colore **Nero opaco**
***Listino €* 638,00**



***N.B. Disponibile a richiesta in 15gg**



RUB699 - **LEA Bidet** monoforo
Miscelatore monocomando, **senza scarico**
Colore **Nero opaco**
***Listino €* 308,00**
***N.B. Disponibile a richiesta in 15gg**

RUB790 - **LEA Esterno per doccia**
Miscelatore monocomando. Colore **Nero opaco**
***Listino €* 430,00**
***N.B. Disponibile a richiesta in 10gg**





RUB787 - **LEA Incasso doccia con deviatore**
Miscelatore monocomando. Colore **Nero opaco**
***Listino €* 454,00**
***N.B. Disponibile a richiesta in 15gg**

RUB782 - **LEA Incasso doccia**
Miscelatore monocomando
Colore **Nero opaco**
***Listino €* 304,00**



RUB694 - **LEA Lavabo d'arredo** monoforo
Miscelatore monocomando **senza scarico**
Colore **cromo**
Listino € **390,00**





RUB691 - **LEA Lavabo** monoforo
Miscelatore monocomando, con scarico 1"1/4
Colore **cromo**
Listino € **220,00**

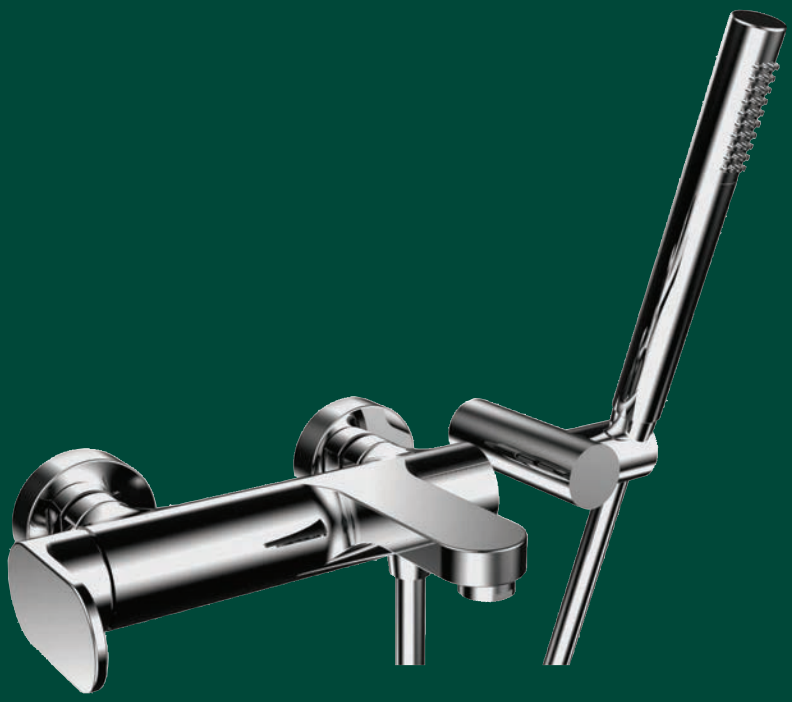

RUB775* - **LEA Esterno per Vasca**
Miscelatore monocomando con doccia duplex e flessibile 150 cm. Colore **cromo**
Listino € **560,00**

<u>*N.B. Disponibile a richiesta in 15gg</u>

RUB446 - **LEA Lavabo ad incasso**
Miscelatore monocomando **senza scarico**.
Bocca lunghezza 20cm. Colore **cromo**
Listino € **689,00**

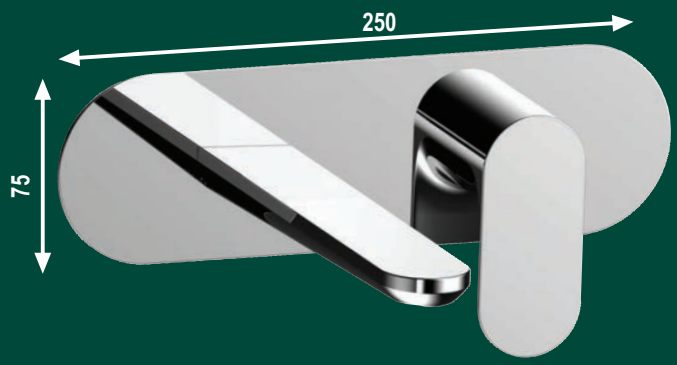



RUB697 - **LEA Bidet** monoforo
Miscelatore monocomando, con scarico 1"1/4
Colore **cromo**
Listino € **220,00**

RUB788 - **LEA Esterno per doccia**
Miscelatore monocomando. Colore **cromo**
Listino € **274,00**

***N.B. Disponibile a richiesta in 15gg**





RUB785 - **LEA Incasso doccia con deviatore**
Miscelatore monocomando. Colore **cromo**
Listino € **312,00**



RUB780 - **LEA Incasso doccia**
Miscelatore monocomando
Colore **cromo**
Listino € **208,00**

RUB232 - **DELIZIA Lavabo** monoforo
Miscelatore monocomando, con scarico 1"1/4
Colore **cromo**
***Listino €* 447,00**





RUB233 - **DELIZIA Bidet** monoforo
Miscelatore monocomando, con scarico 1"1/4
Colore **cromo**
***Listino €* 330,00**



RUB234* - **DELIZIA Esterno per Vasca**
Miscelatore monocomando con doccia
duplex e flessibile 150 cm. Colore **cromo**
***Listino €* 945,00**

<u>*N.B. Disponibile a richiesta in 15gg</u>

RUB235 - **DELIZIA Incasso doccia**
Miscelatore monocomando. Colore **cromo**
***Listino €* 195,00**



RUB660 - VITA DUE Lavabo monoforo
Miscelatore monocomando, con scarico 1"1/4
Colore **cromo**
***Listino €* 285,00**





RUB661 - VITA DUE Bidet monoforo
Miscelatore monocomando, con scarico 1"1/4
Colore **cromo**
***Listino €* 285,00**





RUB662 - VITA DUE Incasso doccia
Miscelatore monocomando
Colore **cromo**
***Listino €* 241,00**

RUB663 - VITA DUE Incasso doccia con deviatore
Miscelatore monocomando. Colore **cromo**
***Listino €* 350,00**



RUB664* - VITA DUE Esterno per Vasca
Miscelatore monocomando con doccia
duplex e flessibile 150 cm. Colore **cromo**
***Listino €* 858,00**

***N.B. Disponibile a richiesta in 15gg**

RUB434 - **GIOIA Lavabo** monoforo
Miscelatore monocomando, con scarico 1"1/4
Colore **cromo**
Listino € **256,00**





RUB435 - **GIOIA Bidet** monoforo
Miscelatore monocomando, con scarico 1"1/4
Colore **cromo**
Listino € **256,00**





RUB437 - **GIOIA Incasso doccia**
Miscelatore monocomando
Colore **cromo**
Listino € **208,00**
***N.B. Disponibile a richiesta in 15gg**

RUB438 - **GIOIA Incasso doccia con deviatore**
Miscelatore monocomando. Colore **cromo**
Listino € **332,00**
***N.B. Disponibile a richiesta in 15gg**

RUB436* - **GIOIA Esterno per Vasca**
Miscelatore monocomando con doccia
duplex e flessibile 150 cm. Colore **cromo**
Listino € **650,00**
***N.B. Disponibile a richiesta in 15gg**



RUB179 - **MORGAN** **Lavabo** monoforo
Miscelatore monocomando, con scarico 1"1/4.
Colore **cromo**
Listino € **373,00**





RUB181 - **MORGAN** **Bidet** monoforo
Miscelatore monocomando, con scarico 1"1/4
Colore **cromo**
Listino € **405,00**

RUB183 - **MORGAN** **Incasso doccia**
Miscelatore monocomando
Colore **Cromo**
Listino € **243,00**

***N.B. Disponibile a richiesta in 15gg**



RUB444 - **BRIOTRE Lavabo "LARGE"** monoforo
Miscelatore monocomando, con scarico 1"1/4
Colore **cromo**
***Listino €* 169,00**





RUB413 - **BRIOTRE Lavabo** monoforo
Miscelatore monocomando, con scarico 1"1/4
Colore **cromo**
***Listino €* 119,00**



RUB447 - **BRIOTRE Esterno per doccia**
Miscelatore monocomando con attacco
inferiore da 1/2. Colore **cromo**
***Listino €* 228,00**



RUB738 - **BRIOTRE Bidet** monoforo
Miscelatore monocomando, con scarico 1"1/4
Colore **cromo**
***Listino €* 119,00**



RUB726 - **BRIOTRE Esterno per doccia**
Miscelatore monocomando con attacco
superiore da 3/4. Colore **cromo**
***Listino €* 228,00**



RUB541 - BRIOTRE Esterno per Vasca
Miscelatore monocomando con doccia duplex e flessibile 150 cm. Colore **cromo**
Listino € **312,00**



RUB445 - BRIOTRE Lavello monoforo
Miscelatore monocomando con **bocca alta**
Colore **cromo**
Listino € **177,00**



RUB417 - BRIOTRE Incasso doccia
Miscelatore monocomando con piastra in ABS
Colore **cromo**
Listino € **81,50**



RUB740 - BRIOTRE Incasso doccia con deviatore
Miscelatore monocomando con piastra in ABS
Colore **cromo**
Listino € **175,00**

RUB262 - **ESPRESSO Lavabo** monoforo
Miscelatore monocomando, con scarico 1"1/4
Colore **cromo**
***Listino €* 113,00**





RUB263 - **ESPRESSO Bidet** monoforo
Miscelatore monocomando, con scarico 1"1/4
Colore **cromo**
***Listino €* 113,00**

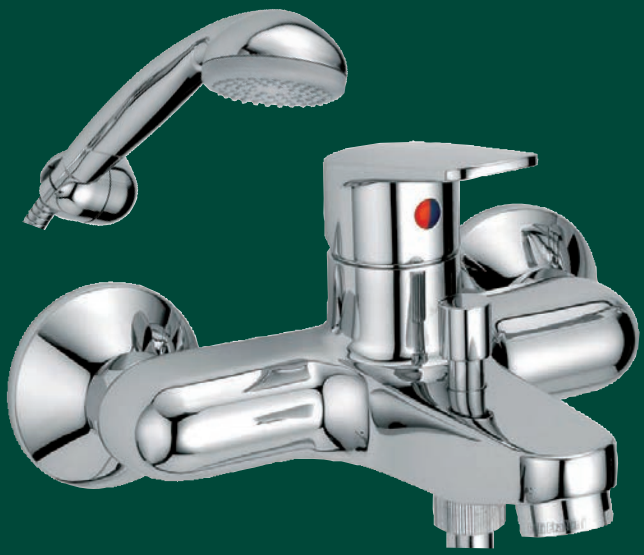

RUB264 - **ESPRESSO Esterno per Vasca**
Miscelatore monocomando con doccia
duplex e flessibile 150 cm. Colore **cromo**
***Listino €* 215,00**

RUB265 - **ESPRESSO Esterno per doccia**
Miscelatore monocomando. Colore **cromo**
***Listino €* 139,00**

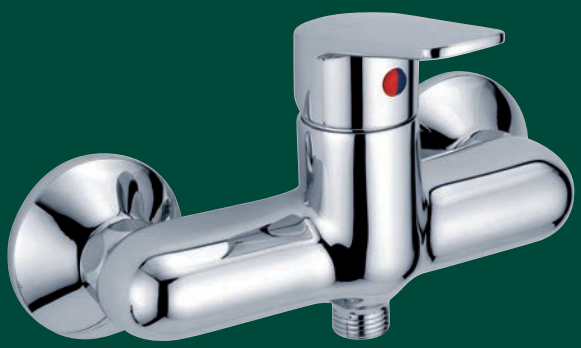

RUB267 - **ESPRESSO Lavello monoforo**
Miscelatore monocomando con **bocca alta**
Colore **cromo**
Listino € **157,00**





RUB266 - **ESPRESSO Incasso doccia**
Miscelatore monocomando. Colore **cromo**
Listino € **81,50**

RUB133 - **ESPRESSO Incasso doccia con deviatore**
Miscelatore monocomando. Colore **cromo**
Listino € **175,00**





RUB268 - **ESPRESSO Lavello attacco a parete**
Miscelatore monocomando. Colore **cromo**
Listino € **156,00**

RUB254 - **MITO Lavabo** monoforo
Miscelatore monocomando, con scarico 1"1/4
Colore **cromo**
***Listino* € 106,50**





RUB255 - **MITO Bidet** monoforo
Miscelatore monocomando, con scarico 1"1/4
Colore **cromo**
***Listino* € 106,50**



RUB256 - **MITO Esterno per Vasca**
Miscelatore monocomando con doccia
duplex e flessibile 150 cm. Colore **cromo**
***Listino* € 217,00**



RUB261 - **MITO Esterno per doccia**
Miscelatore monocomando. Colore **cromo**
***Listino* € 136,00**



RUB259 - MITO Lavello attacco a parete
Miscelatore monocomando. Colore **cromo**
Listino € **154,00**



RUB260 - MITO Incasso doccia
Miscelatore monocomando. Colore **cromo**
Listino € **81,50**

RUB258 - MITO Lavello VIP monoforo
Miscelatore monocomando. Colore **cromo**
Listino € **169,00**





RUB134 - MITO Incasso doccia con deviatore
Miscelatore monocomando. Colore **cromo**
Listino € **166,00**

DEDRA Lavabo monoforo con **bocca alta**
Miscelatore con scarico 1"1/4
RUB392 - Cromo ***Listino €*** **423,00**





DEDRA Lavabo monoforo con bocca **TIPO ANTICO**
Miscelatore con scarico 1"1/4
RUB387 - Cromo ***Listino €*** **530,00**

DEDRA Bidet monoforo con **bocca alta**
Miscelatore con scarico 1"1/4
RUB382 - Cromo ***Listino €*** **423,00**





DEDRA Bidet monoforo con bocca **TIPO ANTICO**
Miscelatore con scarico 1"1/4
RUB377 - Cromo ***Listino €*** **530,00**



DEDRA Bidet monoforo con **bocca bassa**
Miscelatore con scarico 1"1/4
RUB137 - Cromo ***Listino €*** **397,00**



DEDRA Esterno per Vasca
Miscelatore monocomando con doccia duplex e flessibile 150 cm
RUB111 - Cromo ***Listino €*** **635,00**
RUB399 - Ottone antico* ***Listino €*** **910,00**

***N.B. Colore ottone antico disponibile a richiesta in 15gg**



DEDRA Lavabo a 3 fori con bocca bassa
Batteria con scarico 1"1/4
RUB104 - Cromo ***Listino €*** **488,00**
RUB185 - Ottone antico ***Listino €*** **240,00**

DEDRA Lavabo a 3 fori bocca **TIPO ANTICO**
Batteria con scarico 1"1/4
RUB396 - Cromo ***Listino €*** **588,00**



DEDRA Bidet a 3 fori senza bocca
Batteria con scarico 1"1/4
RUB101 - Cromo ***Listino €*** **335,00**



DEDRA Bidet a **3 fori** con bocca **TIPO ANTICO**
Batteria con scarico 1"1/4
RUB099 - Cromo ***Listino €*** **588,00**





+



Coppia LAVABO + BIDET finitura CROMO-ORO
monoforo con **bocca alta** con scarico 1"1/4

RUB022 - Cromo-Oro ***Listino €*** **610,00** (coppia)



RUB236 - GROHE Blue Pure EUROSMART Starter Kit ***Listino €*** **420,00**

Composto da
- Miscelatore monocomando per lavello bocca girevole "C" **con sistema filtrante dell'acqua** Colore **cromo**
- Maniglia separata per erogazione di acqua filtrata
- Testata da 1/2"
- Cartuccia a dischi ceramici da 28 mm
- 2 canali di erogazione dell'acqua separati per acqua corrente miscelata e acqua filtrata con raccordi flessibili
- GROHE Blue **filtro a 5 fasi** taglia S capacità media 600 l con durezza acqua fino a 20°dKH o un anno di utilizzo **per** migliorare il sapore e la qualità dell'acqua e testata con facile regolazione della durezza dell'acqua. **Elimina** le **sostanze** che **alterano l'odore e il sapore dell'acqua**, **come** il **cloro** e i **composti organici** riduce **il calcare** e il residuo fisso
- Contalitri con allarme acustico per cambio filtro (1 batteria al litio inclusa)

RUB220 - **CONCETTO Lavabo con bocca alta** monoforo
Miscelatore monocomando, con scarico 1"1/4
Cartuccia dischi ceramici Ø 35. Colore **cromo**
***Listino €* 309,00**





RUB221 - **CONCETTO Lavabo** monoforo
Miscelatore monocomando, con scarico 1"1/4
Cartuccia dischi ceramici Ø 35. Colore **cromo**
***Listino €* 236,00**



RUB224* - **CONCETTO Incasso doccia**
Miscelatore monocomando.
Cartuccia dischi ceramici Ø 46. Colore **cromo**
***Listino €* 295,00**
***N.B. Disponibile su richiesta in 15gg**



RUB222 - **CONCETTO Bidet** monoforo
Miscelatore monocomando, con scarico 1"1/4
Cartuccia dischi ceramici Ø 35. Colore **cromo**
***Listino €* 236,00**



RUB223* - **CONCETTO Esterno per Vasca**
Miscelatore monocomando con doccia
duplex e flessibile 150 cm.
Cartuccia dischi ceramici Ø 46. Colore **cromo**
***Listino €* 363,00**
***N.B. Disponibile su richiesta in 15gg**

RUB216 - **LINEARE Lavabo** monoforo
Miscelatore monocomando **Taglia S**, con scarico 1"1/4
Cartuccia dischi ceramici Ø 28. Colore **cromo**
Listino € **355,00**





RUB217 - **LINEARE Bidet** monoforo
Miscelatore monocomando, con scarico 1"1/4
Cartuccia dischi ceramici Ø 28. Colore **cromo**
Listino € **355,00**



RUB218 - **LINEARE Esterno per Vasca**
Miscelatore monocomando con doccia duplex
e flessibile 150 cm. Cartuccia dischi ceramici Ø 35.
Colore **cromo**
Listino € **635,00**
***N.B. Disponibile su richiesta in 15gg**

RUB109 - LINEARE Esterno per doccia
Miscelatore monocomando. Cartuccia dischi ceramici Ø 35. Colore **cromo**
***Listino €* 423,00**
***N.B. Disponibile su richiesta in 15gg**

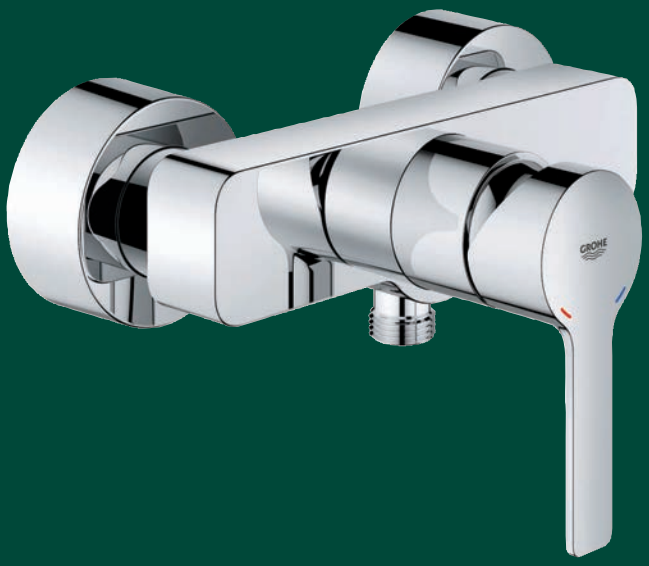

RUB164 - LINEARE Leva e piastra
Parti esterne per incasso doccia normale. Cartuccia dischi ceramici Ø 46. Colore **cromo**
Da completare con corpo ad incasso cod. RUB115
***Listino €* 318,00**



RUB270 - LINEARE Leva e piastra
Parti esterne per incasso doccia con deviatore. Cartuccia dischi ceramici Ø 46. Colore **cromo**
Da completare con corpo ad incasso cod. RUB115
***Listino €* 350,00**





RUB115 - LINEARE Corpo incasso Universale
(**solo parte ad incasso**) per incasso doccia normale o con deviatore. Da completare con parti esterne cod. RUB164 o RUB270
***Listino €* 122,00**

RUB373 - **ESSENCE Lavabo** monoforo
Miscelatore monocomando **Taglia S**, con scarico 1"1/4
Cartuccia dischi ceramici Ø 28. Colore **cromo**
Listino € **265,00**





RUB723 - **ESSENCE Bidet** monoforo
Miscelatore monocomando, con scarico 1"1/4
Cartuccia dischi ceramici Ø 28. Colore **cromo**
Listino € **265,00**

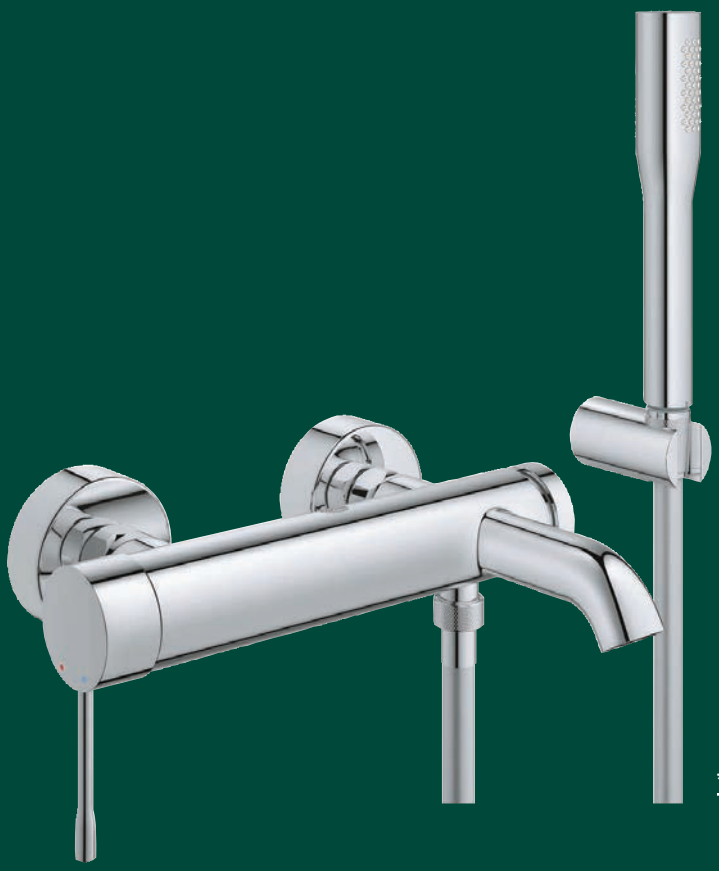

RUB992 - **ESSENCE Esterno per Vasca**
Miscelatore monocomando con doccia duplex
e flessibile 150 cm. Cartuccia dischi ceramici Ø 35.
Colore **cromo**
Listino € **430,00**
***N.B. Disponibile su richiesta in 15gg**

RUB993 - ESSENCE Esterno per doccia
Miscelatore monocomando. Cartuccia dischi ceramici Ø 35. Colore **cromo**
***Listino €* 293,00**
***N.B. Disponibile su richiesta in 15gg**

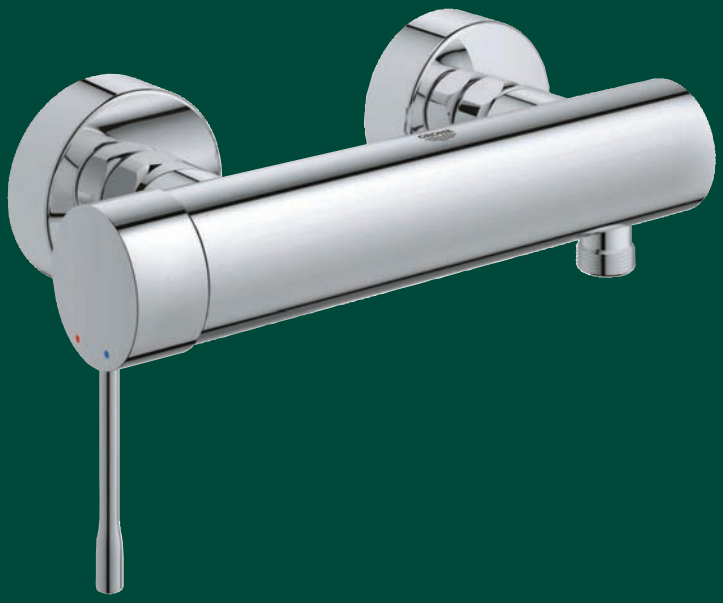

RUB994 - ESSENCE Leva e piastra
Parti esterne per incasso doccia normale. Cartuccia dischi ceramici Ø 46. Colore **cromo**
Da completare con corpo ad incasso cod. RUB115
***Listino €* 272,00**



RUB995 - ESSENCE Leva e piastra
Parti esterne per incasso doccia con deviatore. Cartuccia dischi ceramici Ø 46. Colore **cromo**
Da completare con corpo ad incasso cod. RUB115
***Listino €* 299,00**





RUB115 - ESSENCE Corpo incasso Universale
(**solo parte ad incasso**) per incasso doccia normale o con deviatore. Da completare con parti esterne cod. RUB994 o RUB995
***Listino €* 122,00**

RUB861 - **EUROSMART Lavabo** monoforo
Miscelatore monocomando **Taglia S** con scarico 1"1/4
Cartuccia dischi ceramici Ø 35. Colore **cromo**
Listino € **119,00**



RUB867 - **EUROSMART Lavabo con bocca alta** monoforo
Miscelatore monocomando **Taglia L** con scarico 1"1/4
Cartuccia dischi ceramici Ø 28. Colore **cromo**
Listino € **219,00**

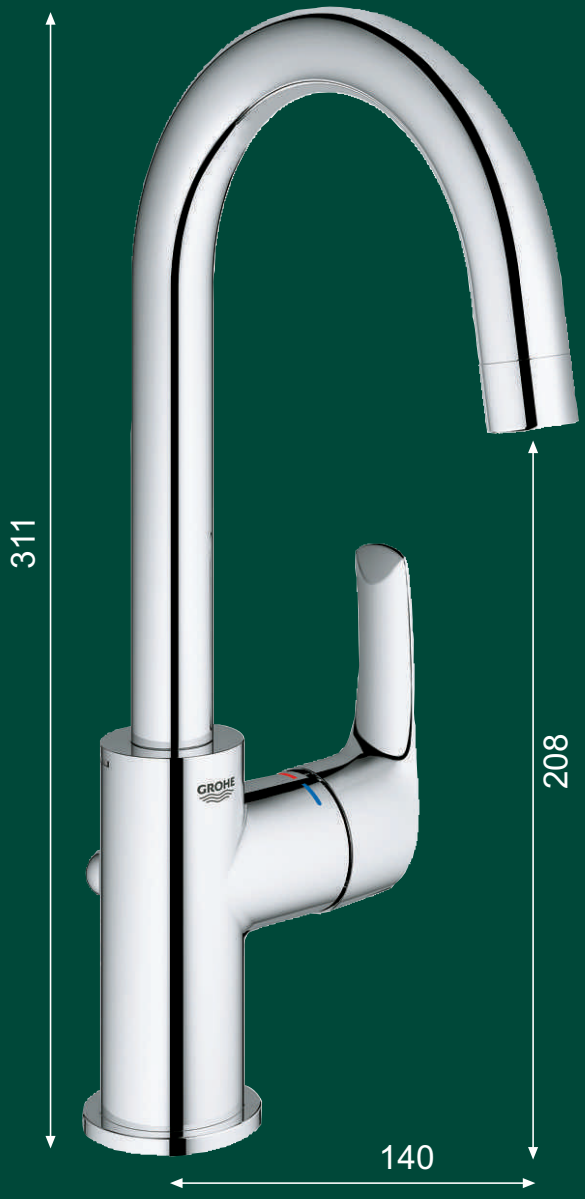

RUB862 - **EUROSMART Bidet** monoforo
Miscelatore monocomando **Taglia S** con scarico 1"1/4
Cartuccia dischi ceramici Ø 35. Colore **cromo**
Listino € **119,00**





RUB864 - EUROSMART Esterno per Vasca
Miscelatore monocomando con doccia duplex e flessibile 150 cm. Cartuccia dischi ceramici Ø 35. Colore **cromo**
Listino € **169,00**

RUB863 - EUROSMART Esterno per doccia
Miscelatore monocomando. Cartuccia dischi ceramici Ø 35. Colore **cromo**
Listino € **128,00**





RUB866 - EUROSMART Incasso doccia
Miscelatore monocomando. Cartuccia dischi ceramici Ø 46. Colore **cromo**
Listino € **117,00**



RUB870 - EUROSMART Incasso doccia con deviatore
Miscelatore monocomando. Cartuccia dischi ceramici Ø 46. Colore **cromo**
Listino € **182,00**

RUB580 - **EUROSTYLE New Lavabo** monoforo
Miscelatore monocomando **Taglia S** con scarico 1"1/4
Cartuccia dischi ceramici Ø 35. Colore **cromo**
Listino € **146,00**



RUB581 - **EUROSTYLE New Bidet** monoforo
Miscelatore monocomando **Taglia S** con scarico 1"1/4
Cartuccia dischi ceramici Ø 35. Colore **cromo**
Listino € **146,00**





RUB582 - **EUROSTYLE New Esterno per Vasca**
Miscelatore monocomando con doccia duplex
e flessibile 150 cm. Cartuccia dischi ceramici Ø 35.
Colore **cromo**
Listino € **210,00**

RUB583 - EUROSTYLE New Esterno per doccia
Miscelatore monocomando. Cartuccia dischi ceramici Ø 35. Colore **cromo**
Listino € **153,00**



RUB584 - EUROSTYLE New Incasso doccia
Miscelatore monocomando. Cartuccia dischi ceramici Ø 46. Colore **cromo**
Listino € **137,00**





RUB585 - EUROSTYLE New Incasso doccia con deviatore
Miscelatore monocomando. Cartuccia dischi ceramici Ø 46. Colore **cromo**
Listino € **187,00**

RUB871 - **BAUEDGE Lavabo con bocca alta** monoforo
Miscelatore monocomando **Taglia L** con scarico 1"1/4
Cartuccia dischi ceramici Ø 28. Colore **cromo**
Listino € **153,00**

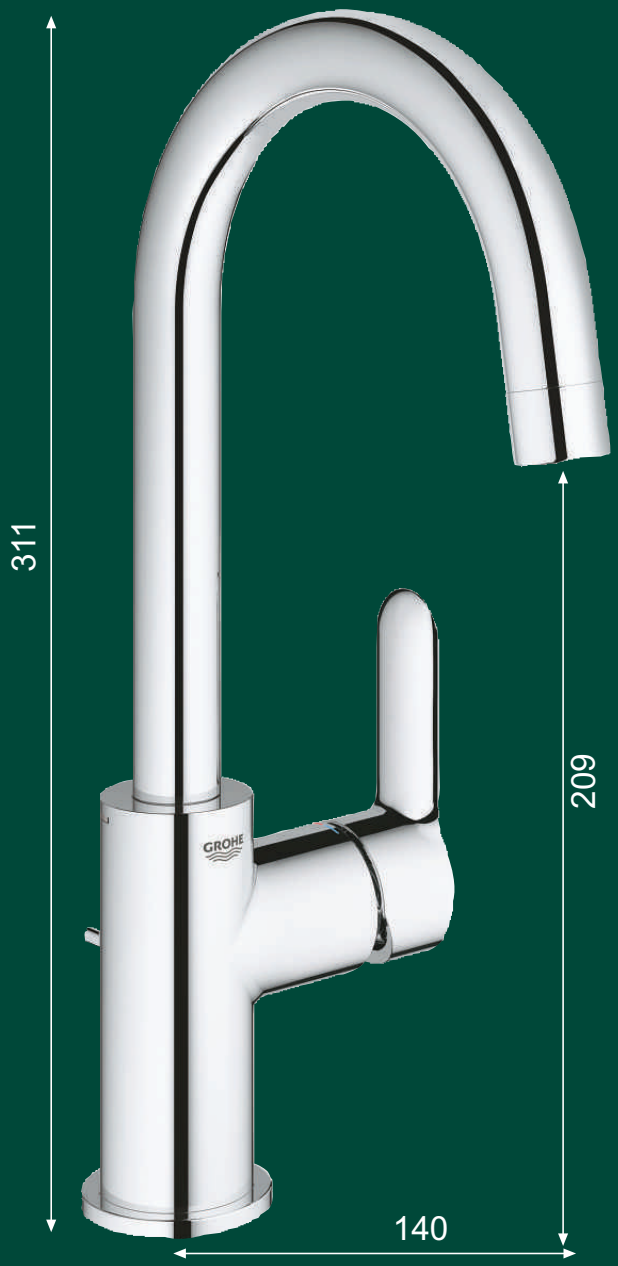

RUB872 - **BAUEDGE Lavabo** monoforo
Miscelatore monocomando **Taglia S** con scarico 1"1/4
Cartuccia dischi ceramici Ø 28. Colore **cromo**
Listino € **92,00**



RUB873 - **BAUEDGE Bidet** monoforo
Miscelatore monocomando **Taglia S** con scarico 1"1/4
Cartuccia dischi ceramici Ø 28. Colore **cromo**
Listino € **92,00**



RUB874 - BAUEDGE Esterno per doccia
Miscelatore monocomando. Cartuccia dischi ceramici Ø 35. Colore **cromo**
Listino € **98,50**





RUB876 - BAUEDGE Esterno per Vasca
Miscelatore monocomando **senza doccetta** e **senza flessibile**. Cartuccia dischi ceramici Ø 35. Colore **cromo**
Listino € **107,00**



RUB877 - BAUEDGE Incasso doccia
Miscelatore monocomando. Cartuccia dischi ceramici Ø 46. Colore **cromo**
Listino € **107,00**



RUB878 - BAUEDGE Incasso doccia con deviatore
Miscelatore monocomando. Cartuccia dischi ceramici Ø 46. Colore **cromo**
Listino € **145,50**

DODO Lavabo monoforo

Miscelatore monocomando, con scarico 1"1/4
Cartuccia Ø 35

RUB160 - Cromo ***Listino €*** **141,50**





DODO Bidet monoforo

Miscelatore monocomando, con scarico 1"1/4
Cartuccia Ø 35

RUB157 - Cromo ***Listino €*** **141,50**



RUB116 - DODO Esterno per Vasca

Miscelatore monocomando con doccia duplex e flessibile 150 cm. Cartuccia Ø 35.
Colore **cromo**

Listino € **221,00**

N.B. Disponibile su richiesta in 15 gg

RUB117 - DODO Esterno per doccia

Miscelatore monocomando. Cartuccia Ø 35.
Colore **cromo**

Listino € **134,50**

N.B. Disponibile su richiesta in 15 gg



RUB513 - DODO Lavello monoforo con **bocca alta**
Miscelatore monocomando
Cartuccia Ø 35. Colore cromo
Listino € **95,00**





DODO Incasso doccia
Miscelatore monocomando. Cartuccia Ø 35
RUB362 - Cromo ***Listino €*** **97,00**
RUB510 - Cromo-oro ***Listino €*** **70,00**



RUB515 - DODO Lavello attacco a parete
Miscelatore monocomando. Cartuccia Ø 35.
Colore **cromo**
Listino € **157,00**



DODO Lavello monoforo con **bocca fusa**
Miscelatore monocomando
Cartuccia Ø 35
RUB512 - Cromo-oro ***Listino €*** **90,00**

RUB561 - **SCACCOMATTO Lavabo alto** monoforo
Miscelatore monocomando con **scarico clic clac** da 1"1/4. Colore **cromo**
Listino € **335,00**





RUB560 - **SCACCOMATTO Lavabo** monoforo
Miscelatore monocomando con **scarico clic clac** da 1"1/4. Colore **cromo**
Listino € **201,00**



RUB565 - **SCACCOMATTO Esterno per doccia**
Miscelatore monocomando. Colore **cromo**
Listino € **207,00**

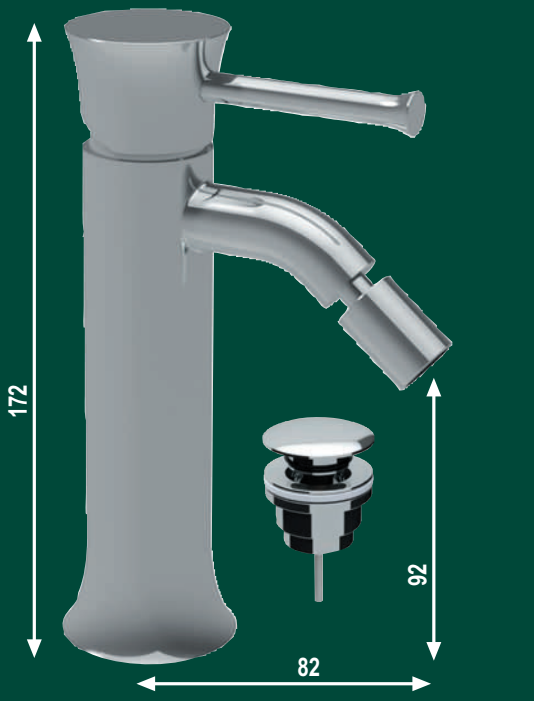

RUB563 - **SCACCOMATTO Bidet** monoforo
Miscelatore monocomando con **scarico clic clac** da 1"1/4. Colore **cromo**
Listino € **209,00**



RUB564 - SCACCOMATTO Esterno per Vasca
Miscelatore monocomando con doccia duplex e flessibile 150 cm. Colore **cromo**
Listino € **283,00**

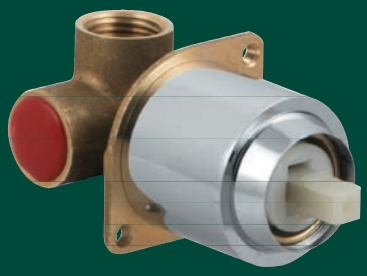

RUB556 - SCACCOMATTO Corpo incasso
(**solo parte ad incasso**) per incasso doccia normale.
Da completare con parti esterne cod. RUB566
Colore **cromo**
Listino € **46,70**



RUB566 - SCACCOMATTO Leva e piastra
Parti esterne per incasso doccia normale.
Da completare con corpo ad incasso cod. RUB556
Colore **cromo**
Listino € **80,00**



RUB558 - SCACCOMATTO Corpo incasso con deviatore
(**solo parte ad incasso**) per incasso doccia con deviatore.
Da completare con parti esterne cod. RUB567
Colore **cromo**
Listino € **94,00**

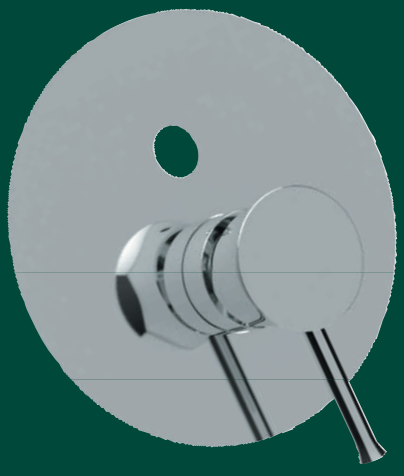

RUB567 - SCACCOMATTO Leva e piastra
Parti esterne per incasso doccia **con deviatore**.
Da completare con corpo ad incasso cod. RUB558
Colore **cromo**
Listino € **97,00**

RUB551 - **XS Lavabo alto** monoforo
Miscelatore monocomando con **scarico clic clac** da 1"1/4. Colore **cromo**
Listino € **282,00**

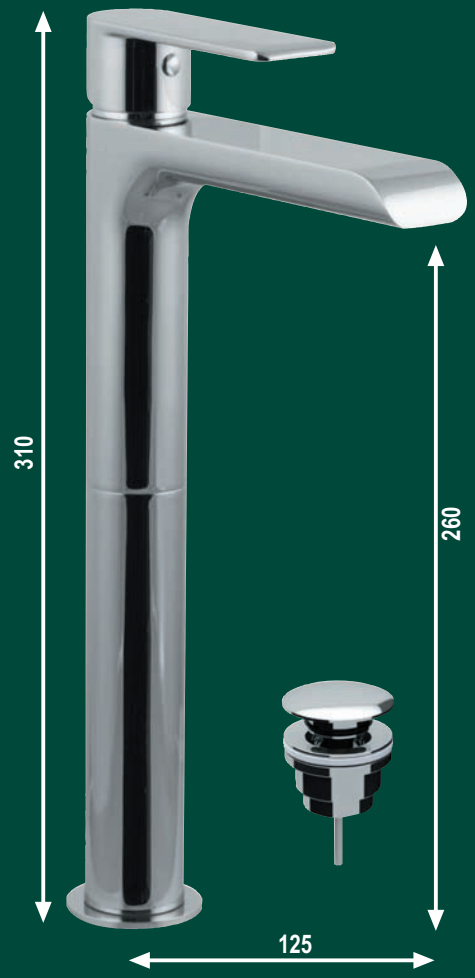



RUB550 - **XS Lavabo** monoforo
Miscelatore monocomando con **scarico** normale da 1"1/4. Colore **cromo**
Listino € **179,00**

RUB552 - **XS Lavabo** ad **incasso**
Miscelatore monocomando con **scarico clic clac** da 1"1/4
Bocca lunghezza 19cm. Colore **cromo**
Listino € **312,00**

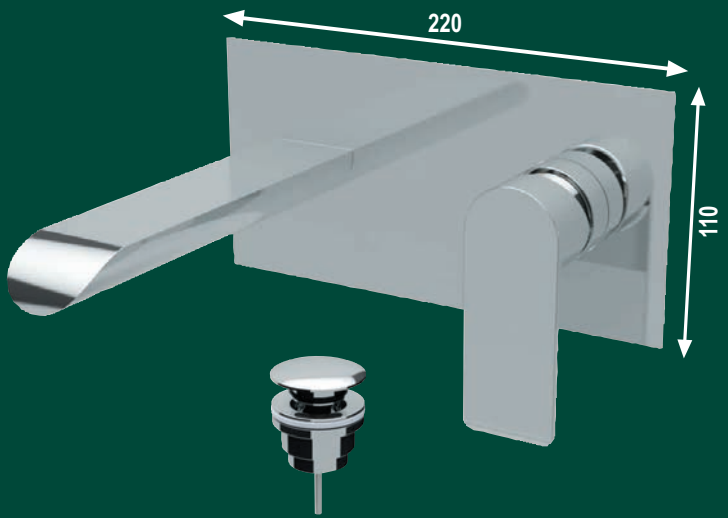



RUB553 - **XS Bidet** monoforo
Miscelatore monocomando con **scarico** normale da 1"1/4. Colore **cromo**
Listino € **179,00**

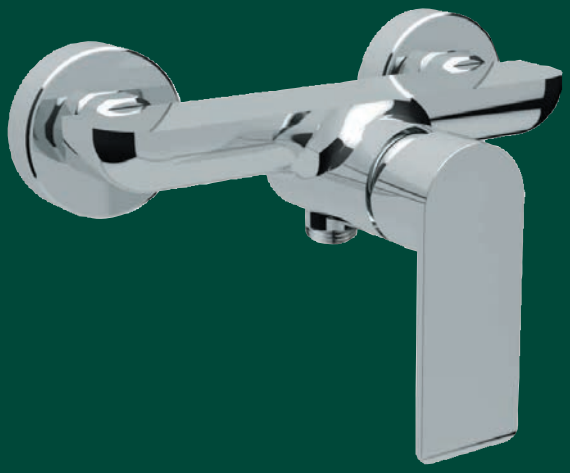

RUB555 - XS Esterno per doccia
Miscelatore monocomando. Colore **cromo**
Listino € **190,00**

RUB554 - XS Esterno per Vasca
Miscelatore monocomando con doccia duplex e flessibile 150 cm. Colore **cromo**
Listino € **292,00**

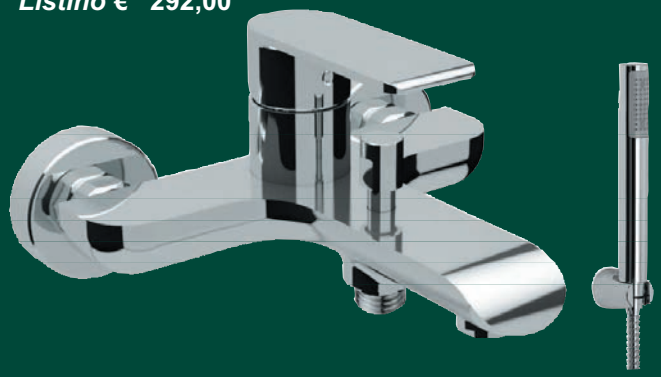

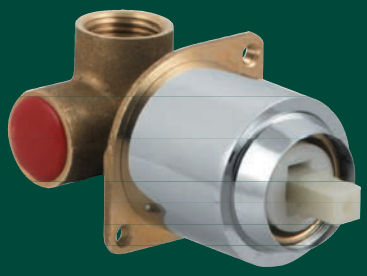

RUB556 - XS Corpo incasso
(**solo parte ad incasso**) per incasso doccia normale.
Da completare con parti esterne cod. RUB557
Colore **cromo**
Listino € **46,70**



RUB557 - XS Leva e piastra
Parti esterne per incasso doccia normale.
Da completare con corpo ad incasso cod. RUB556
Colore **cromo**
Listino € **64,00**



RUB558 - XS Corpo incasso con deviatore
(**solo parte ad incasso**) per incasso doccia con deviatore.
Da completare con parti esterne cod. RUB559
Colore **cromo**
Listino € **94,00**

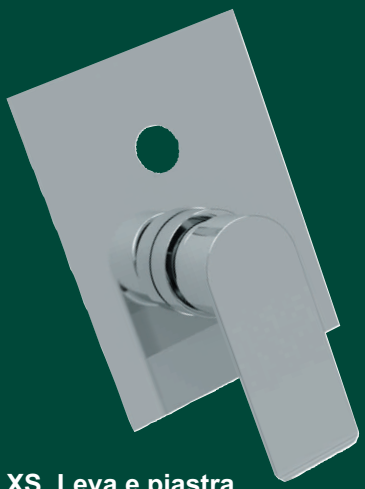

RUB559 - XS Leva e piastra
Parti esterne per incasso doccia **con deviatore**.
Da completare con corpo ad incasso cod. RUB558
Colore **cromo**
Listino € **99,00**

DAISY Lavabo monoforo con **bocca alta**
Miscelatore con scarico 1"1/4
RUB151 - Cromo ***Listino €*** **146,00**
RUB525 - Ottone antico ***Listino €*** **363,00**





DAISY Lavabo monoforo con bocca **TIPO ANTICO**
Miscelatore con scarico 1"1/4
RUB153 - Cromo ***Listino €*** **231,00**
RUB522 - Ottone antico ***Listino €*** **416,00**



DAISY Lavabo a 3 fori con bocca **TIPO ANTICO**
Batteria con scarico 1"1/4
RUB149 - Cromo ***Listino €*** **333,00**
RUB535 - Ottone antico ***Listino €*** **530,00**

DAISY Bidet monoforo
Miscelatore con scarico 1"1/4
RUB161 - Cromo ***Listino €*** **146,00**
RUB530 - Ottone antico ***Listino €*** **363,00**





DAISY Bidet monoforo con bocca **TIPO ANTICO**
Miscelatore con scarico 1"1/4
RUB165 - Cromo ***Listino €*** **220,00**
RUB524 - Ottone antico ***Listino €*** **416,00**

DAISY Bidet a 3 fori senza bocca
Batteria con scarico 1"1/4
RUB197 - Cromo ***Listino €*** **116,00**
RUB539 - Ottone antico ***Listino €*** **282,00**





DAISY Bidet a 3 fori con bocca **TIPO ANTICO**
Batteria con scarico 1"1/4

RUB155 - Cromo ***Listino €*** **305,00**

RUB538 - Ottone antico ***Listino €*** **530,00**

DAISY Esterno per Vasca con **forcella alta**
Miscelatore monocomando con doccia duplex e flessibile 150 cm

RUB545 - Cromo ***Listino €*** **324,00**

RUB546 - Ottone antico ***Listino €*** **700,00**





RUB145 - DAISY Esterno per Vasca
Miscelatore monocomando con doccia duplex e flessibile 150 cm. Colore **cromo**

Listino € **241,00**

DAISY Esterno per doccia Miscelatore
RUB171 - Cromo ***Listino €*** **83,00**
RUB548 - Ottone antico ***Listino €*** **292,00**





RUB066 - DAISY Lavello monoforo
Miscelatore con **bocca alta**. Colore **cromo**
Listino € **105,00**



RUB193 - DAISY Lavello monoforo
Miscelatore con **bocca TIPO ANTICO**
Colore **cromo**
Listino € **192,00**

RUB195 - DAISY Lavello attacco a parete
Miscelatore. Colore **cromo**
Listino € **93,00**



Pilette lavabo in ottone



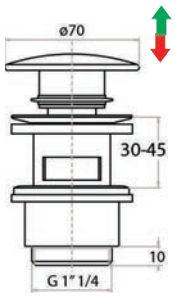

Piletta SK310 30-45mm NF
in **ottone** cromato, **con troppo pieno**, con **tappo in CERAMICA BIANCA** TONDO Ø70mm **con meccanismo a pressione SKIP-UP**

Codice	Misura	*Listino €*
MID1103	Ø70x1"1/4	**45,30**

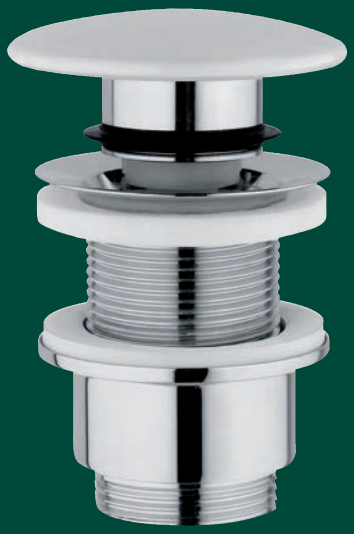

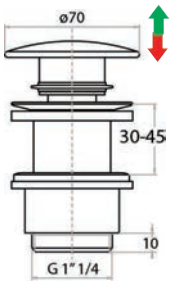

Piletta SK311 30-45mm NF
in **ottone** cromato, **senza troppo pieno**, con **tappo in CERAMICA BIANCA** TONDO Ø70mm **con meccanismo a pressione SKIP-UP**

Codice	Misura	*Listino €*
MID1104	Ø70x1"1/4	**45,30**



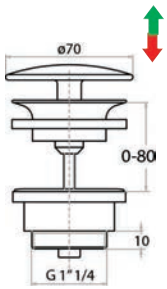

Piletta SK340 0-80mm NF
in **ottone** cromato universale, con **tappo in CERAMICA BIANCA** TONDO Ø70mm **con meccanismo a pressione SKIP-UP**

Codice	Misura	*Listino €*
MID1105	Ø70x1"1/4	**43,60**

Pilette per rubinetteria



PUSH senza troppo pieno
Piletta Ø66mm da 1"1/4 con **meccanismo a pressione PUSH-UP** con **tappo** coprente in **ceramica**, in 7 colorazioni.


Bianco Lucido


Bianco Opaco

Codice	Colore	Listino €
MID1201	Bianco Lucido	**38,00**
MID1202	Bianco Opaco	**47,20**
MID1203	Nero Lucido	**47,20**
MID1204	Nero Opaco	**47,20**
MID1205	Marrone Opaco	**47,20**
MID1206	Beige Opaco	**47,20**
MID1207	Grigio Opaco	**47,20**


Nero Lucido


Nero Opaco


Marrone Opaco

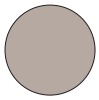
Beige Opaco

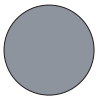
Grigio Opaco



PUSH con troppo pieno
Piletta Ø66mm da 1"1/4 con **meccanismo a pressione PUSH-UP** con **tappo** coprente in **ceramica**, in 4 colorazioni.

Codice	Colore	Listino €
MID1208	Bianco Lucido	**38,00**
MID1209	Bianco Opaco	**47,20**
MID1210	Nero Lucido	**47,20**
MID1211	Nero Opaco	**47,20**


Bianco Lucido


Bianco Opaco


Nero Lucido


Nero Opaco



PUSH
Piletta **automatica** Ø 62 mm in ottone filetto da 1"1/4 **con troppo pieno**, tappo coprente **tondo** Ø 66 mm in ottone. Colore **Bianco opaco-Nero opaco-Nichel spazzolato opaco**

Codice	Colore	Listino €
MID1223	Bianco opaco	**58,00**
MID1224	Nero opaco	**58,00**
MID1225	Nichel spazzolato opaco	**58,00**



PUSH
Piletta **automatica** Ø 62 mm in ottone filetto da 1"1/4 **senza troppo pieno**, tappo coprente **tondo** Ø 66 mm in ottone. Colore **Bianco opaco-Nero opaco-Nichel spazzolato opaco**

Codice	Colore	Listino €
MID1220	Bianco opaco	**58,00**
MID1221	Nero opaco	**58,00**
MID1222	Nichel spazzolato opaco	**58,00**

Pilette per rubinetteria



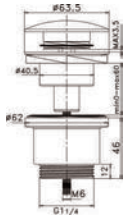

CLIC Eco Tonda
Piletta Ø 62 mm in ottone da 1"1/4 con **tappo** Ø63mm **coprente in ottone c**on meccanismo **a pressione CLIC-CLAC** per spessori da 0-60mm.

Codice	Colore	*Listino €*
MID447	Nero Opaco	**25,90**
MID792	Inox Spazzolato	**25,90**





CLIC Eco Quadra
Piletta in ottone da 1"1/4 con **tappo**⍁68mm **coprente in ottone c**on meccanismo **a pressione CLIC-CLAC** per spessori da 0-60mm.

Codice	Colore	*Listino €*
MID1297	Nero opaco	**30,00**





CLICKER H.60 o 90 mm
Piletta **automatica** Ø 63mm **con troppo pieno** in ottone cromato, con tappo coprente **tondo** in ottone

Codice	Misura	*Listino €*
MID342	1"1/4-H.60mm	**30,00**
MID343	1"1/4-H.90mm	**32,00**





CLICKER H.60 o 90 mm
Piletta **automatica** Ø 63mm **senza troppo pieno** in ottone cromo, con tappo coprente **tondo** in ottone

Codice	Misura	*Listino €*
MID344	1"1/4-H.60mm	**30,00**
MID345	1"1/4-H.90mm	**32,00**

Pilette per rubinetteria





CLICKER H.35
Piletta **automatica H.35mm** in ottone cromato, **senza troppo pieno**, con tappo coprente TONDO in ottone cromato Ø 63mm

Codice	Misura	*Listino €*
MID440	Ø63x1"1/4	**31,50**





LANTERNA H.30
Piletta **a scarico libero H.30mm** in ottone cromato, **senza troppo pieno**, con tappo coprente TONDO in ottone cromato Ø 63mm

Codice	Misura	*Listino €*
MID438	Ø63x1"1/4	**28,90**





Q-CLICKER H.35
Piletta **automatica H.35mm** in ottone cromato, **senza troppo pieno**, con tappo coprente QUADRO in ottone cromato ⍁70mm

Codice	Misura	*Listino €*
MID441	⍁ 70x1"1/4	**44,00**





Q-TOP H.30
Piletta **a scarico libero H.30mm** in ottone cromato, **senza troppo pieno**, con tappo coprente QUADRO in ottone cromato ⍁ 70mm

Codice	Misura	*Listino €*
MID439	⍁ 70x1"1/4	**37,70**

Sifoni per lavabo

MINIMAL TONDO
Sifone in ottone senza piletta da 1"1/4 per lavabi a vista, con canotto Ø32 lunghezza 300 mm, tubo di entrata H.200 mm regolabile. Colore **Bianco opaco-Nero opaco-Nichel spazzolato opaco**

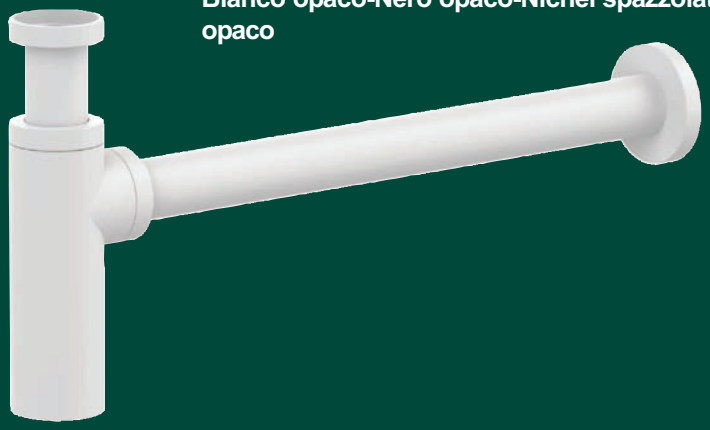



Codice	Colore	*Listino €*
SIF240	Bianco opaco	**124,50**
SIF241	Nero opaco	**124,50**
SIF242	Nichel spazzolato opaco	**124,50**

SQ QUADRO
Sifone in ottone senza piletta da 1"1/4 per lavabi a vista, con canotto Ø32 lunghezza 300 mm, tubo di entrata H.250 mm regolabile. Colore **Bianco opaco-Nero opaco-Nichel spazzolato opaco**





Codice	Colore	*Listino €*
SIF243	Bianco opaco	**136,50**
SIF244	Nero opaco	**136,50**
SIF245	Nichel spazzolato opaco	**136,50**

TOTI OMPTEA
Sifone in ottone senza piletta per lavabi a vista, con canotto Ø32 lunghezza 300 mm, tubo di entrata H.165 mm regolabile Cromo lucido



Codice	Misura	*Listino €*
SIF018	1"1/4	**75,50**

Sifoni per lavabo

QUADRO Eco
Sifone senza piletta da 1"1/4 per lavabi a vista, con canotto Ø32 lunghezza 300 mm, tubo di entrata H. 75-155mm regolabile Corpo e calotte in ottone, canotto e rosone in acciaio.



Codice	Colore	*Listino €*
SIF127	Cromo Lucido	**47,50**

TONDO Eco
Sifone senza piletta da 1"1/4 per lavabi a vista, con canotto Ø32 lunghezza 300 mm, tubo di entrata H. 15-90 mm regolabile. Corpo e calotte in ottone, canotto e rosone in acciaio.







Codice	Colore	*Listino €*
SIF250	Nero Opaco	**60,50**
SIF110	Inox Spazzolato	**64,50**
SIF111	Ottone antico	**64,50**

QUADRO Eco
Sifone senza piletta da 1"1/4 per lavabi a vista, con canotto Ø32 lunghezza 300 mm, tubo di entrata H. 15-90 mm regolabile. Corpo e calotte in ottone, canotto e rosone in acciaio.



Codice	Colore	*Listino €*
SIF251	Nero Opaco	**77,50**

Sifoni per lavabo



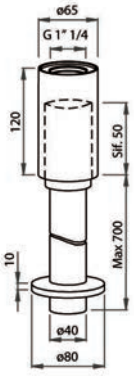

Sifone per lavabo in **ottone** con filetto per piletta 1"1/4, **scarico a pavimento** Ø 40mm

CGS

Codice	Misura	*Listino €*
SIF071	1"1/4x40	**244,00**



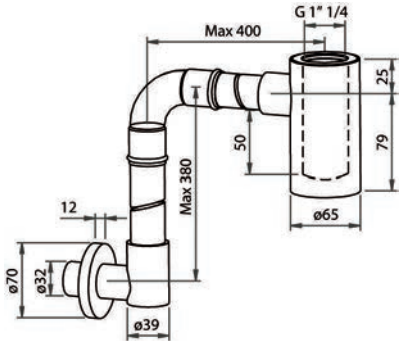

Sifone **salvaspazio** in **ottone** per lavabo con filetto per piletta 1"1/4

CGS

Codice	Misura	*Listino €*
SIF072	1"1/4x32	**241,00**



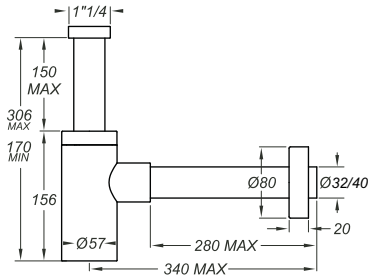

Sifone **INOX MATER** in **acciaio inox** per lavabo **senza piletta**. Finitura cromata.

Codice	Misura	*Listino €*
SIF211	1"1/4xØ32	**45,80**
SIF212	1"1/4xØ40	**50,50**

Rubinetto **singolo** sottolavabo **TONDO** in ottone 1/2x1/2 con vitone ceramico e maniglia a leva.

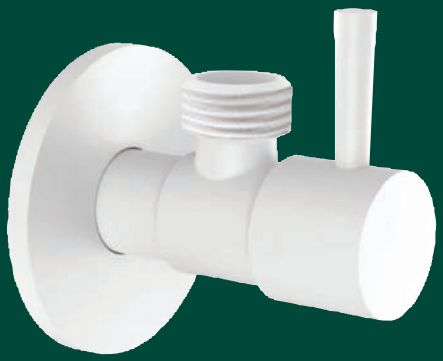

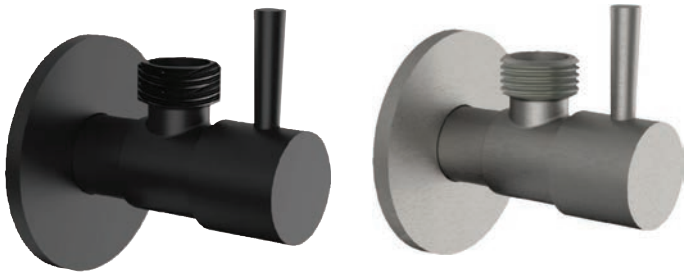

Codice	Colore	*Listino €*
MID1230	Bianco opaco	**26,50**
MID1231	Nero opaco	**26,50**
MID1232	Nichel spazzolato opaco	**26,50**

Rubinetto **singolo** sottolavabo **QUADRO** in ottone 1/2x1/2, con vitone ceramico.

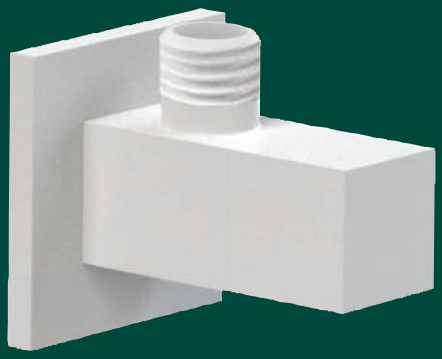



Codice	Colore	*Listino €*
MID1233	Bianco opaco	**33,10**
MID1234	Nero opaco	**33,10**
MID1235	Nichel spazzolato opaco	**33,10**

Coppia Rubinetti sottolavabo **TONDO** in ottone 1/2x3/8.

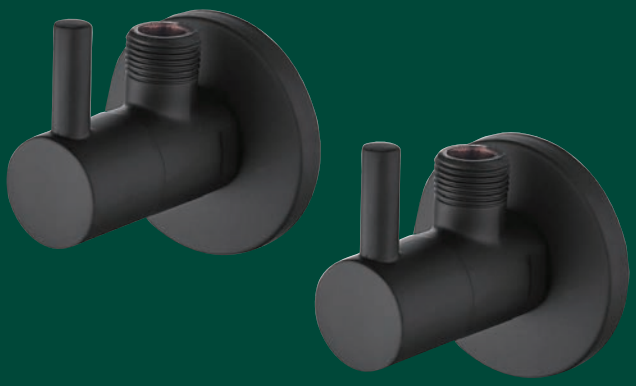

Codice	Colore	*Listino €*
ADO408	Nero opaco	**39,00**

Coppia Rubinetti sottolavabo **QUADRO** in ottone 1/2x3/8.



Codice	Colore	*Listino €*
ADO417	Nero opaco	**51,70**

Cassette di scarico ad incasso



38863
Cassetta meccanica montaggio ad incasso, in PE, profondità 80mm, con nuova valvola di scarico AV1 a 3 tipi di azionamento, Dual flush, Start/stop e 1 solo sciacquo, con rivestimento in resina vinilica e rubinetto a squadra 1/2 con raccordo flessibile a bassa rumorosità. N.B. **Senza placca e canotto**

Codice	Misura	*Listino €*
MID010	4-9 lt.	**185,00**

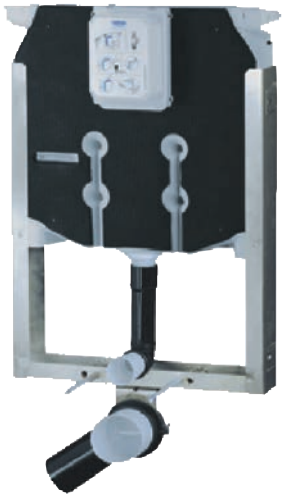

UNISET 80 per WC sospeso
Telaio in acciaio zincato con cassetta 38863 per vaso sospeso, profondità 80mm, con nuova valvola di scarico AV1 a 3 tipi di azionamento, Dual flush, Start/stop e 1 solo sciacquo, con rivestimento in resina vinilica. **Adatta per pareti in muratura**, completo di curva DN 90,perni di fissaggio vaso 180/230mm. Garanzia di tenuta di 400kg. secondo norma DIN EN 997 N.B **Senza placca**

Codice	Misura	*Listino €*
MID979	4-9 lt.	**342,00**



RAPID SL 90 per WC sospeso
modulo con cassetta meccanica per vaso sospeso, profondità 80mm, con nuova valvola di scarico AV1 a 3 tipi di azionamento. Telaio in acciaio **autoportante per pareti in cartongesso**, completo di curva DN 90 profondità regolabile 90/110, set di raccordo entrata e uscita, perni di fissaggio vaso 180/230mm. N.B **Senza placca**

Codice	Misura	*Listino €*
MID992	3-9 lt.	**480,00**



RAPID SL 130 per WC sospeso
modulo con cassetta GD 2 meccanica per vaso sospeso, profondità 95mm, con nuova valvola di scarico AV1 a 3 tipi di azionamento. Telaio in acciaio **autoportante per pareti in cartongesso**, completo di curva DN 90 profondità regolabile 90/110, set di raccordo entrata e uscita, perni di fissaggio vaso 180/230mm. N.B **Senza placca e senza set di fissaggio per installazione a parete da ordinare separatamente cod. BSC345**

Codice	Misura	*Listino €*
MID1165	3-6 lt.	**373,00**

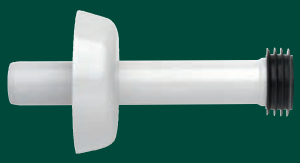

Canotto Ø 45 di collegamento per vasi distanziati, completo di morsetto e rosone per cassetta incasso 38863.

Codice	Colore	*Listino €*
BSC225	Bianco	**17,60**



Canotto Ø 45 di collegamento **per vasi sospesi e filo parete** completo di morsetto colore **nero**, per cassetta incasso 38863 -Uniset - Rapid

Codice	Colore	*Listino €*
BSC384	Nero	**7,30**

Cassette di scarico ad incasso



SKATE AIR
Placca di azionamento in ABS Dual Flush e Start & Stop per cassette 38863 - Uniset - Rapid. Installazione verticale (misura 156x197mm)

Codice	Colore	Listino €
BSC138	Bianco lucido	**64,90**
BSC375	Cromo lucido	**89,00**
BSC380	Cromo satinato	**106,00**
BSC382	Nero opaco	**208,00**



ARENA COSMOPOLITAN
Placca di azionamento in ABS Dual Flush e Start & Stop per cassette 38863 - Uniset - Rapid. Installazione verticale (misura 156x197mm)

Codice	Colore	Listino €
BSC160	Bianco lucido	**100,50**
BSC161	Cromo lucido	**135,50**



SURF
Placca di azionamento in ABS Dual Flush e Start & Stop per cassette 38863 - Uniset - Rapid. Installazione verticale (misura 156x197mm)

Codice	Colore	Listino €
BSC174	Cromo lucido	**134,50**



SKATE
Placca di azionamento in ABS Dual Flush e Start & Stop per cassette 38863 - Uniset - Rapid. Installazione verticale (misura 156x197mm)

Codice	Colore	Listino €
BSC080	Bianco lucido	**95,90**
BSC081	Cromo lucido	**131,00**







SKATE COSMOPOLITAN
Placca di azionamento in ABS Dual Flush e Start & Stop per cassette 38863 - Uniset - Rapid. Installazione verticale (156x197mm)

Codice	Colore	Listino €
(1) BSC082	Bianco lucido	**81,30**
(2) BSC083	Cromo lucido	**109,00**
(3) BSC084	Cromo satinato	**129,50**
(4) BSC415	Super steel	**302,00**
(5) BSC418	Nero opaco	**259,00**
(6) BSC420	Oro rosa spazzolato	**302,00**
(7) BSC424	Oro rosa lucido	**302,00**
(8) BSC426	Oro spazzolato	**302,00**
(9) BSC430	Oro lucido	**302,00**

Cassette di scarico ad incasso

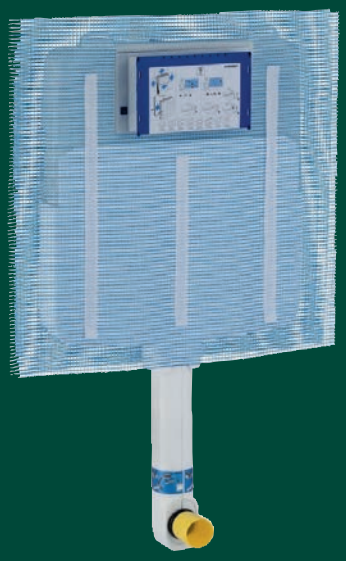

SIGMA 8 serie 2016
Cassetta meccanica montaggio ad incasso, isolata contro la condensa profondità 8 cm, con risciacquo a 2 quantità, parziale 3lt, totale 6-7,5lt, completa di tubo di risciacquo ricoperto da coppelle di polistirolo e rete porta intonaco. N.B **Senza placca e canotto**

Codice	Misura	*Listino €*
MID976	3-7,5 lt.	**247,00**

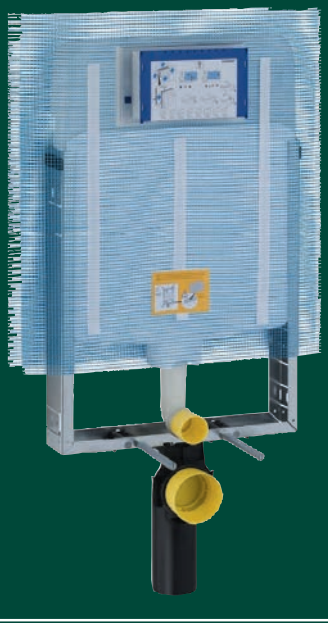

COMBIFIX ITALIA SIGMA 8 serie 2016
Telaio zincato vaso sospeso con cassetta meccanica in polietilene isolata contro la condensa profondità 8 cm, con risciacquo a 2 quantità, parziale 3lt, totale 6-9lt. Completa di: rete porta intonaco, curva di scarico in P.E. Ø90/90, manicotto d'allacciamento per wc sospeso, due barre filettate per fissaggio wc sospesi regolabili da 18 a 23cm. Per pareti in muratura. N.B **Senza placca**

Codice	Misura	*Listino €*
MID977	3-9 lt.	**429,00**



Modulo DUOFIX per WC sospeso
H.114 cm, con cassetta SIGMA 8 ad incasso meccanica isolata contro la condensa profondità 8 cm, con risciacquo a 2 quantità, parziale 3lt, totale 6-7,5lt, completa di tubo di risciacquo ricoperto da coppelle di polistirolo e rete porta intonaco. Per la costruzione leggera in cartongesso; Per WC sospesi con profondità prolungata fino a 70 cm. N.B **Senza placca e canotto**

Codice	Misura	*Listino €*
MID1169	3-7,5 lt.	**530,00**

Cassette di scarico ad incasso

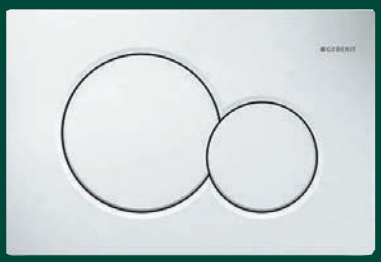





SIGMA01
Placca di comando in ABS Dual flush per cassetta incasso SIGMA 8 e COMBIFIX ITALIA (misura 246x164 mm)

Codice	Colore	*Listino €*
BSC133	Bianco lucido	**84,00**
BSC134	Cromo lucido	**139,00**
BSC358	Cromo satinato	**159,00**

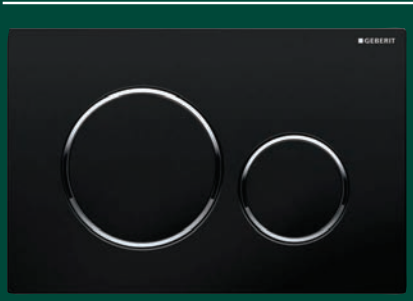

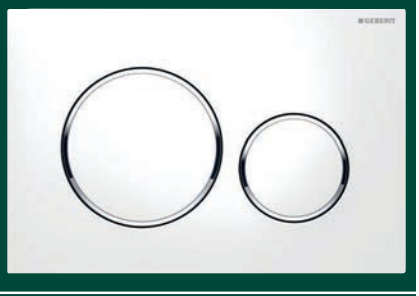

SIGMA20
Placca di comando in ABS Dual flush per cassetta incasso SIGMA 8 e COMBIFIX ITALIA (misura 246x164 mm)

Codice	Colore	*Listino €*
BSC152	Bianco lucido	**127,00**
BSC135	Nero opaco	**260,00**

Anelli design cromo lucido

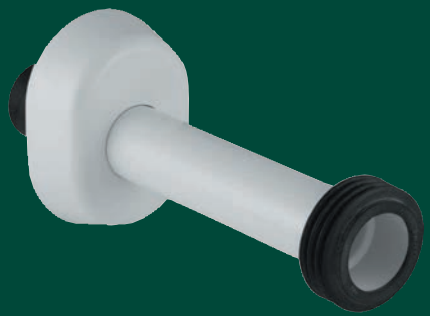

Canotto telescopico Ø 44/40 di allacciamento al vaso completo di morsetto e rosone, lunghezza 25 cm **originale** GEBERIT

Codice	Colore	*Listino €*
BSC136	Bianco	**32,50**
BSC137	Cromo	**39,70**

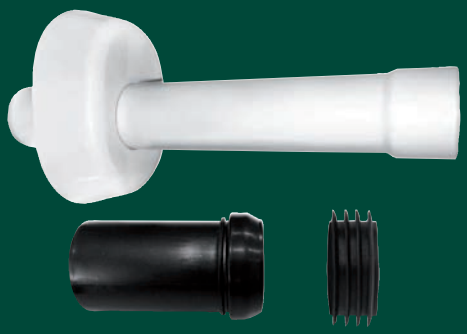

Canotto telescopico Ø 44/40 di allacciamento al vaso completo di morsetto e rosone, lunghezza 25 cm **compatibile** con cassetta SIGMA 8

Codice	Colore	*Listino €*
BSC028	Bianco	**7,00**
BSC109	Cromo	**13,00**

Cassette di scarico ad incasso



ECO 09-2013
Cassetta meccanica a 2 volumi di sciacquo 4-9 lt, montaggio ad incasso, in polietilene, **spessore totale 7,5 cm**, completa di staffe di sostegno per fissaggio, canotto allaccio vaso da 22 cm con rosone e rete per l'intonaco. N.B. **Senza placca**

Codice	Modello	*Listino €*
MID213	Normale	**155,00**
MID320	Anticondensa	**190,00**

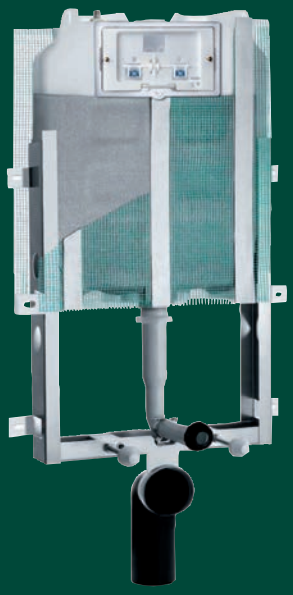

ECO montaggio RAPIDO
Telaio vaso sospeso con cassetta meccanica in polietilene, isolata contro la condensa, **spessore totale 8 cm** con risciacquo a due quantità, interasse fori fissaggio vaso: 180 e 230 mm. Completa di: collare di riduzione Ø110-90 mm, rete per l'intonaco curva di scarico in P.E. Ø90 tampone gomma Ø60x40 tubo di risciacquamento 23x25 cm, Ø50-40 mm. Per pareti in muratura. **N.B. Senza placca**

Codice	Misura	*Listino €*
MID008	4-9 lt.	**233,00**

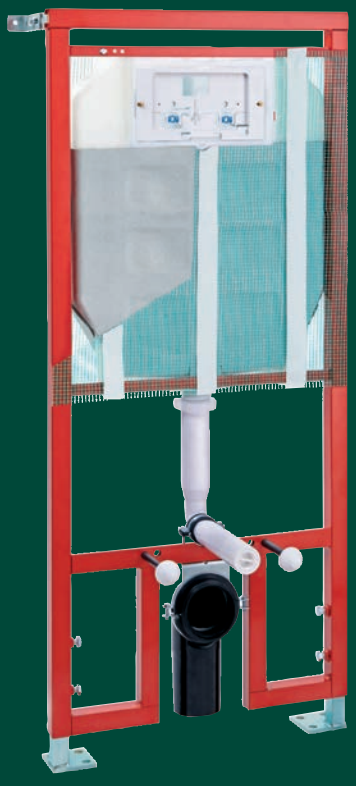

MODULO ECO per WC sospeso
Telaio vaso sospeso con cassetta meccanica a 2 volumi di sciacquo in polietilene spessore 8 cm, **isolata contro la condensa** completo di tubo di risciacquamento, viti di fissaggio per il vaso e rete per l'intonaco. **Autoportante.** Per pareti **prefabbricate** ed in **muratura**. **N.B. Senza placca**

Codice	Misura	*Listino €*
MID1121	4-9 lt.	**288,00**

Completa di: Rubinetto d'arresto 1/2; Tubo di risciacquamento 23x25 cm; Tampone di gomma Ø 60 - 40; Manicotto aumento Ø 40 a Ø 45mm con OR 143 e morsetto Ø 55 - 44mm; Curva di scarico in PE Ø 90mm con guarnizione - manicotto prolungato con guarnizione - tappo di protezione; Collare di riduzione Ø110 – 90mm Larghezza del profilo del telaio 35mm; Interasse fori fissaggio vaso: 180 e 230mm Supporti a terra zincati da tassellare regolabili da 0/200mm; Piastra del piede girevole

Cassette di scarico ad incasso

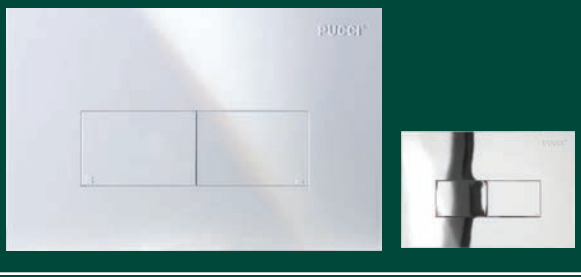

ECO 2013 Linea
Placca di azionamento in ABS completa di telaio (280x180mm). **Spessore 4,7 mm**

Codice	Colore	*Listino €*
BSC216	Bianco lucido	**33,00**
BSC244	Cromo lucido	**63,00**
BSC376	Cromo satinato	**75,60**

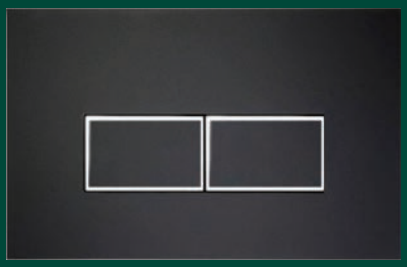

ECO 2013 Linea
Placca di azionamento in **acrilico** completa di telaio (280x180mm). **Spessore 4,7 mm**

Codice	Colore	*Listino €*
BSC098	Nero opaco	**171,00**

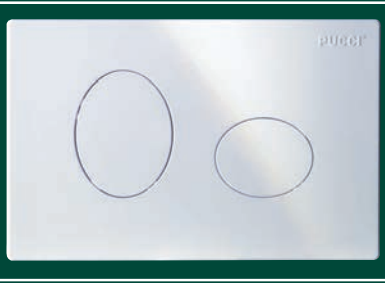

ECO 2013 Ellisse
Placca di azionamento in ABS completa di telaio (280x180mm). **Spessore 4,7 mm**

Codice	Colore	*Listino €*
BSC105	Bianco	**33,00**
BSC106	Cromo lucido	**63,00**

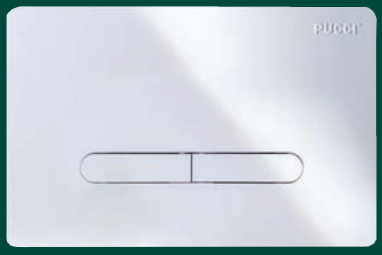

ECO 2013 Tratto
Placca di azionamento in ABS completa di telaio (280x180mm). **Spessore 4,7 mm**

Codice	Colore	*Listino €*
BSC306	Bianco	**33,00**
BSC307	Cromo lucido	**65,50**



SARA 09-2013
Cassetta meccanica, singolo scarico montaggio ad incasso, in polietilene, **spessore totale 7,5 cm**, completa di canotto allaccio vaso 22 cm. N.B. **Senza placca**

Codice	Modello	*Listino €*
MID684	Normale	**107,00**
MID319	Anticondensa	**142,00**

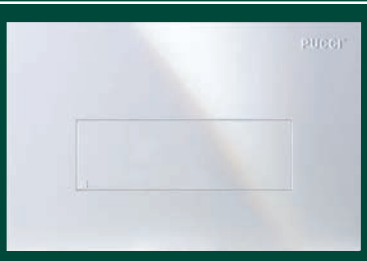

SARA 2013 Linea
Placca di azionamento in ABS completa di telaio (280x180mm). **Spessore 4,7 mm**

Codice	Colore	*Listino €*
BSC155	Bianco	**22,50**
BSC156	Cromo lucido	**52,60**

Cassette di scarico ad incasso



OLI 74 PLUS
Cassetta meccanica a 2 volumi di sciacquo, montaggio ad incasso, in polietilene, profondità 80 mm, rivestita con fodera anticondensa e rete per l'intonaco. N.B. **Senza placca e canotto.**

Codice	Misura	*Listino €*
MID221	3-7,5 lt.	**134,70**

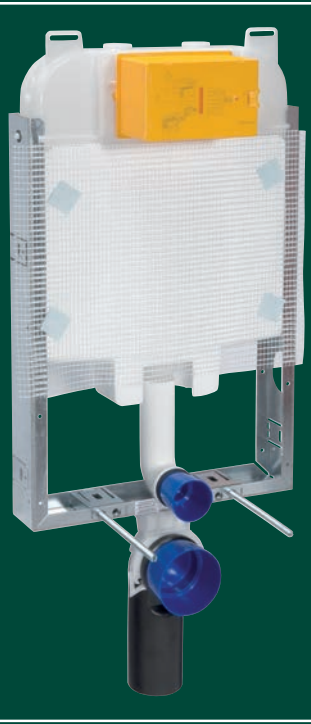

OLI 74 PLUS SIMFLEX
Struttuta in lamiera zincata testata con carico di 400kg con cassetta meccanica in polietilene a 2 volumi di sciacquo anticondensa, spessore 80 mm. Completa di manicotto e canotto, curva di scarico Ø90mm. Per pareti in muratura.
N.B Senza placca

Codice	Misura	*Listino €*
MID867	3-7,5 lt.	**238,00**



Possibilità di montaggio comando superiore o frontale

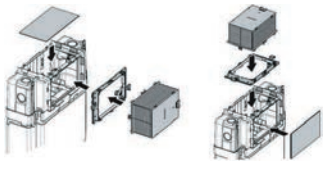

EXPERT EVO
Cassetta meccanica a 2 volumi di sciacquo, in polietilene, profondità 150 mm, con foderina anticondensa, completa di tubo di scarico Ø 68/40-44. Specifica per installazioni sottofinestra
N.B Senza placca e canotto

Codice	Misura	*Listino €*
MID129	3-6 lt.	**169,50**

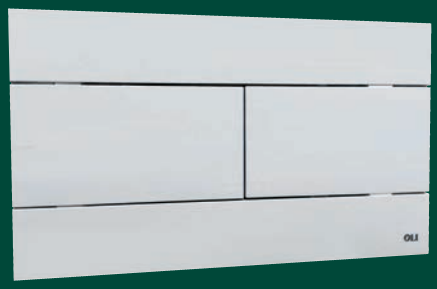

SLIM
Placca di azionamento in ABS Dual Flush per cassetta OLI 74 - EXPERT EVO

Codice	Colore	*Listino €*
BSC007	Bianco	**58,50**
BSC132	Cromo lucido	**88,50**

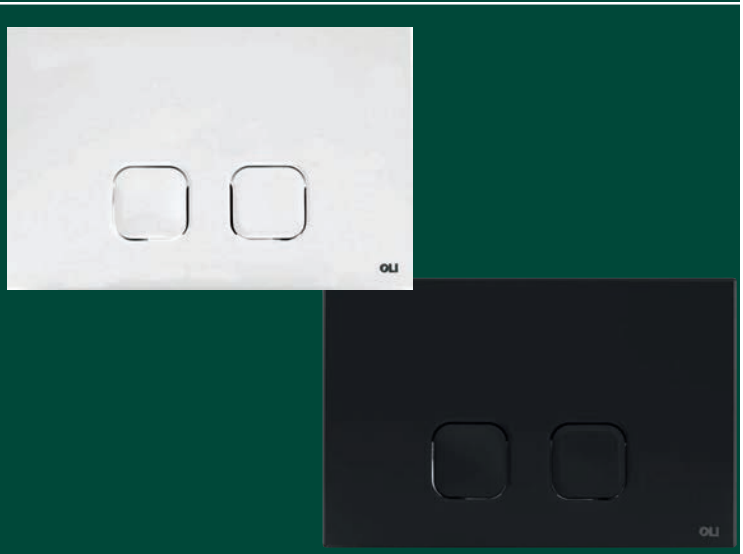

PLAIN
Placca di azionamento in ABS Dual Flush per cassetta OLI 74 - EXPERT EVO

Codice	Colore	*Listino €*
BSC327	Bianco	**38,90**
BSC328	Cromo lucido	**63,40**
BSC350	Nero Soft-Touch	**142,50**



METAL
Placca di azionamento in metallo Dual Flush per cassetta OLI 74 - EXPERT EVO

Codice	Colore	*Listino €*
BSC005	Cromo lucido	**188,00**
BSC006	Cromo satinato	**217,50**

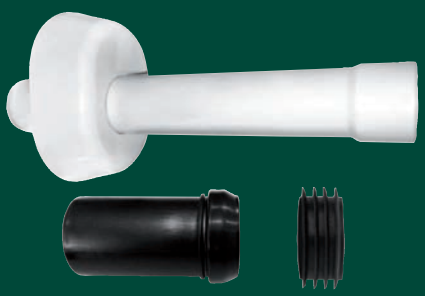

Canotto telescopico Ø 44/40 di collegamento al vaso completo di morsetto e rosone per cassette incasso OLI 74-EXPERT

Codice	Colore	*Listino €*
BSC028	Bianco	**7,00**
BSC109	Cromo lucido	**13,00**

Cassette di scarico ad incasso

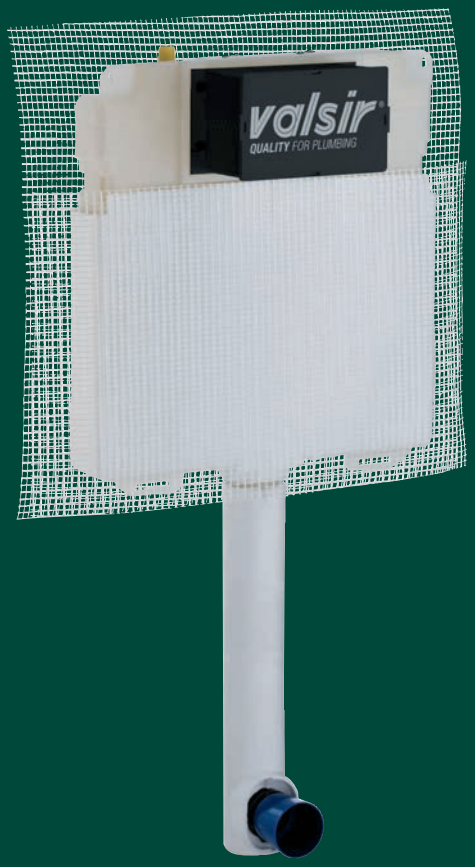

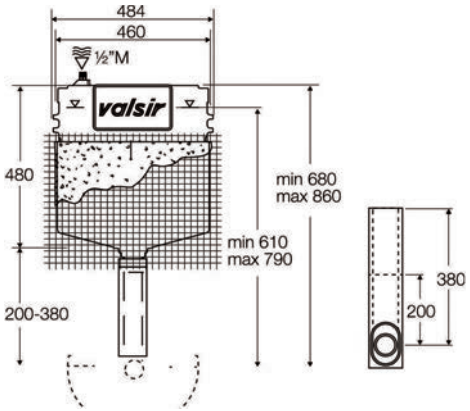

TROPEA S

Cassetta meccanica a 2 volumi di sciacquo, in PEHD, profondità 84 mm rivestita con rete e foderina anticondensa. Completa di tubo di scarico Ø 50/45 N.B **Senza placca e canotto**

Codice	Misura	*Listino €*
MID349	3/6-4,5/3 lt.	**168,00**

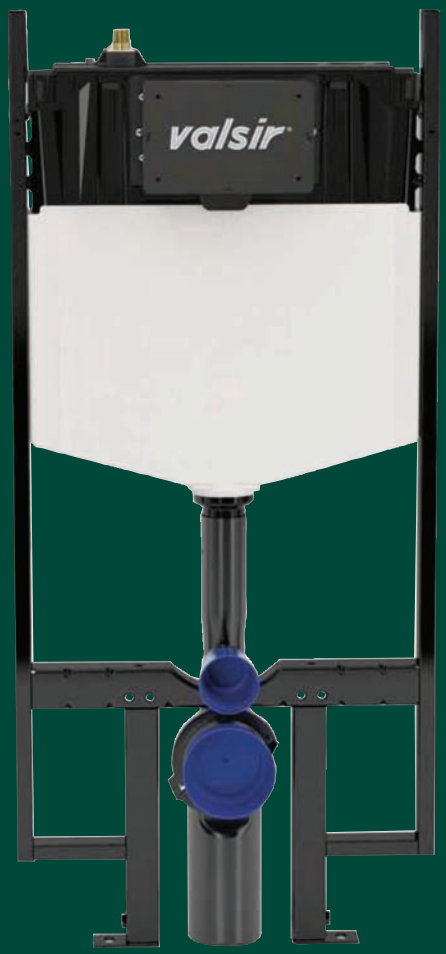

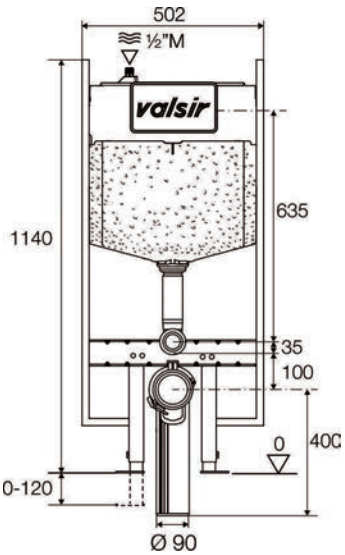

TROPEA S BLOCK

Cassetta meccanica a 2 volumi di sciacquo, montaggio ad incasso, profondità 90mm rivestita con foderina anticondensa. Montata su una struttura tubolare protetta con cataforesi nera e conforme alla norma NF D12-2008 per la prova di resistenza a 400 kg.; completa di fissaggi, curva scarico 90°.

Adatta per installazioni **in pareti leggere**. N.B **Senza placca**

Codice	Misura	*Listino €*
MID161	3/6-4,5/3 lt.	**345,00**

Cassette di scarico ad incasso

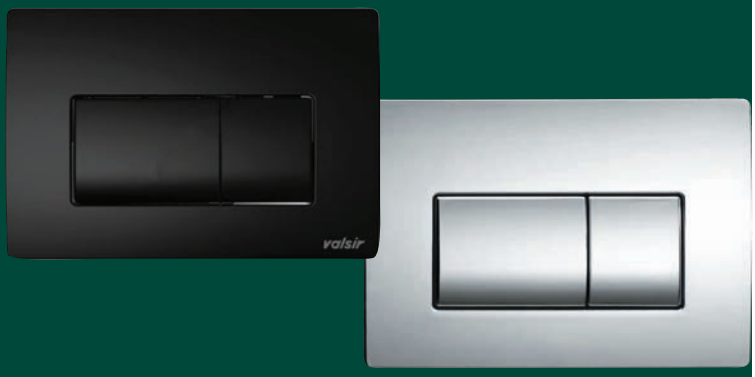

P1
Placca di azionamento in ABS Dual Flush per cassetta TROPEA S

Codice	Colore	Listino €
BSC168	Bianco lucido	**54,00**
BSC169	Cromo lucido	**96,50**
BSC038	Nero opaco	**62,10**

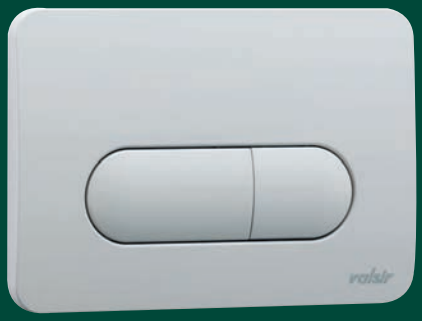

P2
Placca di azionamento in ABS Dual Flush per cassetta TROPEA S

Codice	Colore	Listino €
BSC166	Bianco	**54,00**
BSC167	Cromo lucido	**96,50**

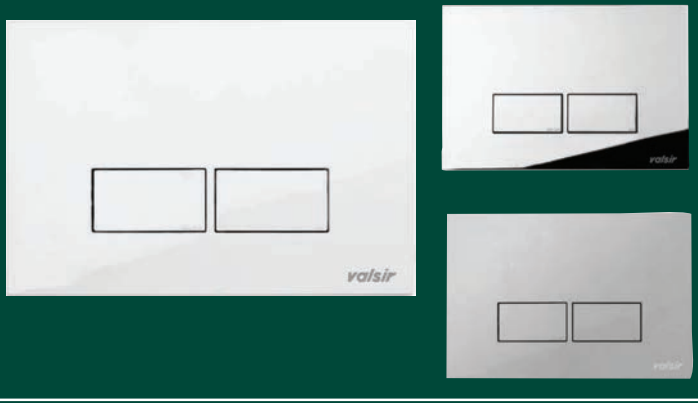

P3 SLIM
Placca di azionamento in ABS Dual Flush per cassetta TROPEA S

Codice	Colore	Listino €
BSC357	Bianco lucido	**54,50**
BSC370	Cromo lucido	**97,70**
BSC372	Cromo Satinato	**105,00**

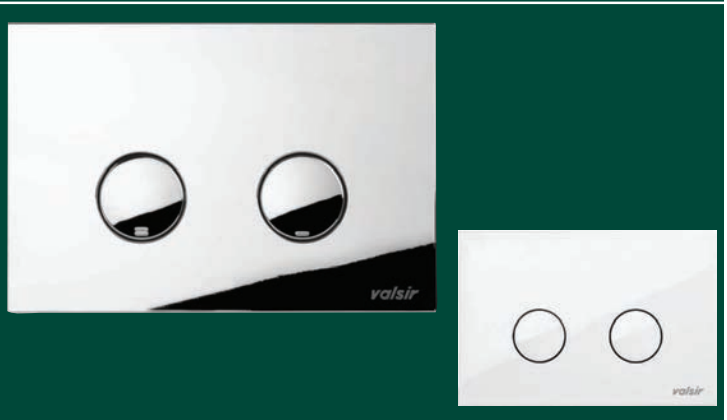

P4 SLIM
Placca di azionamento in ABS Dual Flush per cassetta TROPEA S

Codice	Colore	Listino €
BSC373	Bianco lucido	**54,50**
BSC374	Cromo lucido	**97,70**

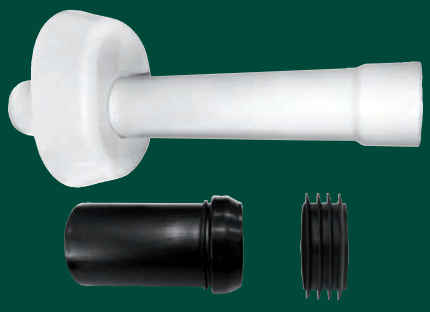

Canotto telescopico Ø 45/40 di collegamento al vaso completo di morsetto e rosone per cassette incasso TROPEA S

Codice	Colore	Listino €
BSC028	Bianco	**7,00**
BSC109	Cromo lucido	**13,00**

Cassette di scarico ad incasso



N.B. La nuova cassetta **MONOLIH 9.0 - 2018 è compatibile solo con le nuove placche FIDIA e AUREA duo**

MONOLITH 9.0 - 2018
Cassetta meccanica montaggio ad incasso, in PE alta densità, spessore nominale 80mm, coibentazione in PE estruso a cellule chiuse anticondensa, **con risciacquo a 2 quantità**, capacità max 9lt, con di tubo di cacciata regolabile coibentato e **completa di controplacca**. N.B **Senza placca** e **canotto**.

Codice	Misura	*Listino €*
IDR037	9 lt.	**95,00**

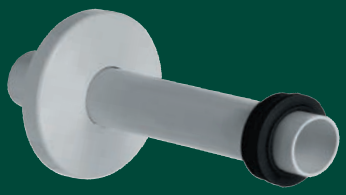

Canotto collegamento vaso completo di rosone e morsetto Ø40 per cassetta incasso MONOLITH 9.0 - 2018

Codice	Colore	*Listino €*
BSC289	Bianco	**8,35**
BSC290	Cromo lucido	**28,50**

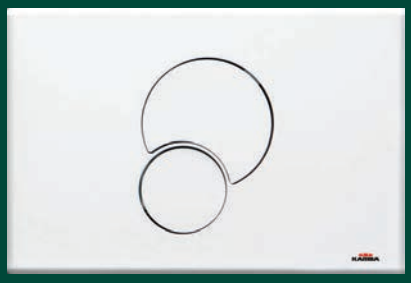



FIDIA DUO
Placca di azionamento in ABS **Doppio scarico** senza controplacca per cassetta incasso **MONOLITH 9.0 - 2018**

Codice	Colore	*Listino €*
BSC322	Bianco	**36,30**
BSC323	Cromo lucido	**94,00**

N.B. Le nuove placche FIDIA e AUREA duo sono compatibili solo con le nuove cassette MONOLITH 9.0 - 2018

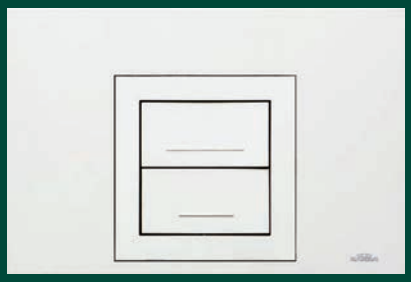



AUREA DUO
Placca di azionamento in ABS **Doppio scarico** senza controplacca per cassetta incasso **MONOLITH 9.0 - 2018**

Codice	Colore	*Listino €*
BSC324	Bianco	**52,50**
BSC325	Cromo lucido	**101,00**

N.B. Le nuove placche FIDIA e AUREA duo sono compatibili solo con le nuove cassette MONOLITH 9.0 - 2018

Staffe per sanitari sospesi



LC PLUS
Staffa di fissaggio universale premontata a “L” **per vasi e bidet sospes**i completa di set di fissaggio BUAK con alloggiamento per tubo scarico verticale della cassetta adatta per **mattone pieno-doppio UNI-tramezza**

Codice	Misura	*Listino €*
EFF308	600x200 Interasse 180/230	**41,50**



L PLUS
Staffa di fissaggio universale premontata a “L” **per vasi e bidet sospesi** completa di set di fissaggio BUAK. Adatta per **mattone pieno-doppio UNI-tramezza**

Codice	Misura	*Listino €*
EFF009	600x200 Interasse 180/230	**48,10**

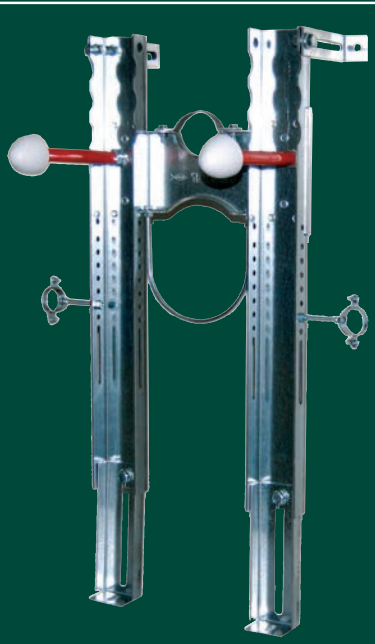

PREMIUM
Staffa di fissaggio universale premontata **per vasi e bidet sospes**i completa di set di fissaggio BUAK e collari fissaggio per tubi WC e bidet.
Adatta per **mattone pieno-doppio UNI-tramezza**

Codice	Misura	*Listino €*
EFF047	520x270 Interasse 180/230	**69,00**

Strutture per sanitari sospesi



TCS WC fischer

Staffa di fissaggio **per vasi sospes**i completa di viti e tasselli per il fissaggio, per cassette spessore 8 cm.
Adatta per pareti in cartongesso e muratura

Codice	Misura	*Listino €*
EFF800	38x1180x582 S H L	**180,00**



TCS BIDET fischer

Staffa di fissaggio Universale **per bidet sospes**i completa di viti e tasselli per il fissaggio.
Adatta per pareti in cartongesso e muratura

Codice	Misura	*Listino €*
EFF119	38x1000x450 S H L	**151,00**



Struttura BIDET sospeso PUCCI

Telaio per bidet sospeso **Autoportante** verniciato a polvere con kit di montaggio.
Per pareti **prefabbricate** ed in muratura.

Codice	Misura	*Listino €*
MID1162	1290x570	**170,00**

Strutture per sanitari sospesi



Struttura DUOFIX BIDET sospeso, 112cm GEBERIT
con telaio autoportante verniciato a polvere, per bidet sospesi monoforo. Supporti a terra zincati e regolabili 0–30 cm. Completa di Curva PE-HD Ø50 e guarnizione Ø44/40mm
Adatta per pareti in cartongesso.

Codice	Misura	*Listino €*
MID542	112x50	**356,00**

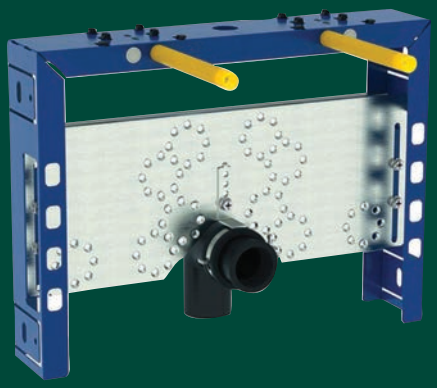

Modulo CONBIFIX per BIDET sospeso GEBERIT
con Telaio di montaggio verniciato a polvere rivestito, profondità di montaggio 8 cm, distanza dei fissaggi bidet sospeso 18 cm o 23 cm, fissaggio del bidet regolabile in altezza, Curva PE-HD, Ø50 e guarnizione Ø44/40mm, 2 barre filettate M12.
Adatta per pareti in muratura

Codice	Misura	*Listino €*
MID809	42x31,5	**266,00**



Telaio x bidet-lavabo sospeso PUCCI
telaio universale in profilato zincato per bidet/lavabo sospeso, completo di kit per montaggio

Codice	Modello	*Listino €*
MID1123	Universale	**74,00**



Struttura BIDET SIMFLEX OLI
Struttura metallica galvanizzata, resistente alla corrosione per bidet sospesi monoforo, completa di curva di scarico Ø40-32/50-40, e tappo di protezione Ø40. **Per pareti in muratura**

Codice	Misura	*Listino €*
EFF099	420x320	**148,50**

Mobili sospesi collezione **PETRA 100** a 1 cassetti





Particolare lavabo **XS** 100 -prof. bacino 12,5 (piletta esclusa)

Articoli della composizione

1 **Specchio BEAUTI 100x70 con luce orizzontale LED integrata**

Codice	Colore	*Listino €*	L	H	P
MOB462	-	**258,00**	100	70	2,0

2 **Lavabo XS 100 in ceramica**

Codice	Colore	*Listino €*	L	H	P
MOB005	Bianco	**231,00**	101	1,6	46

3 **Mobile sospeso 100 portalavabo ad 1 cassetto**

Codice	Colore	*Listino €*	L	H	P
MOB676	Bianco lucido	**247,00**	100	26,6	45,6
MOB678	Silver elm	**247,00**	100	26,6	45,6

4 **Base sospesa 40 con top ad 1 anta reversibile in fase di montaggio**

Codice	Colore	*Listino €*	L	H	P
MOB690	Silver elm	**194,00**	40	53	45,6

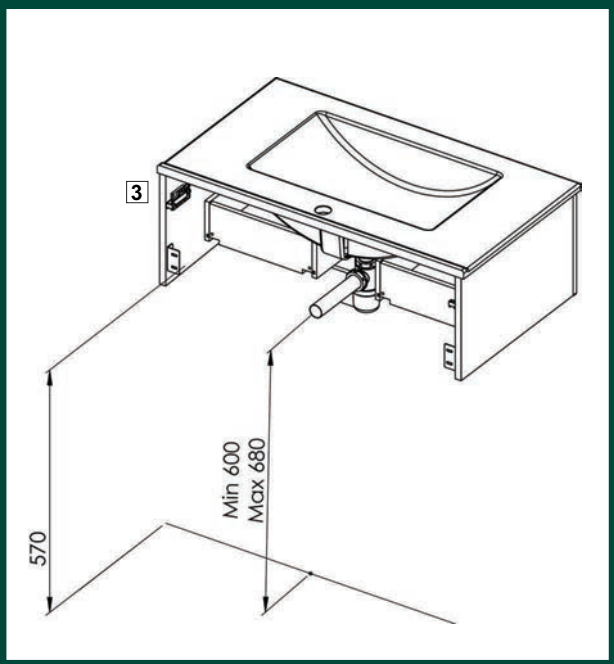

Mobili sospesi collezione **PETRA 100** ad 1 cassetto

Struttura con **LATERALI e FRONTALE** con pannello melamina da 16 mm.
Base portalavabo ad 1 cassetto, estrazione parziale; **CASSETTO** con ***chiusura soft close***
Base sospesa 40 con top ad 1 anta reversibile in fase di montaggio

Particolare mobile Bianco lucido



Particolare mobile Silver elm



Mobili sospesi collezione **PETRA 100** a 2 cassetti





Particolare lavabo **XS** 100 -prof. bacino 12,5 (piletta esclusa)

Articoli della composizione

1 **Specchio BEAUTI 100x70 con luce orizzontale LED integrata**

Codice	Colore	*Listino €*	L	H	P
MOB462	-	**258,00**	100	70	2,0

2 **Lavabo XS 100 in ceramica**

Codice	Colore	*Listino €*	L	H	P
MOB005	Bianco	**231,00**	101	1,6	46

3 **Mobile sospeso 100 portalavabo a 2 cassetti**

Codice	Colore	*Listino €*	L	H	P
MOB492	Sanremo	**354,00**	100	53	45,6

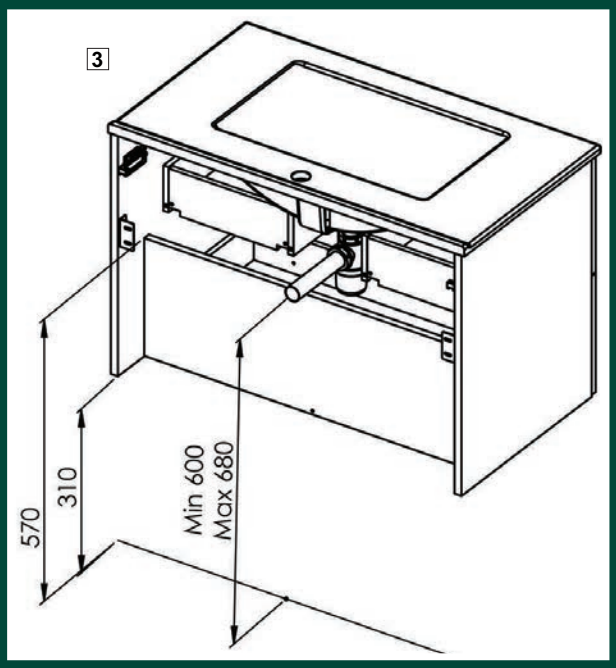

Mobili sospesi collezione **PETRA 100** a 2 cassetti



Base con **LATERALI e FRONTALE** con pannello melamina da 16 mm,
MANIGLIE in metallo finitura cromo, **CASSETTI** con ***chiusura soft close***, estrazione parziale



Particolare lavabo **XS** 100 -prof. bacino 12,5 (piletta esclusa)

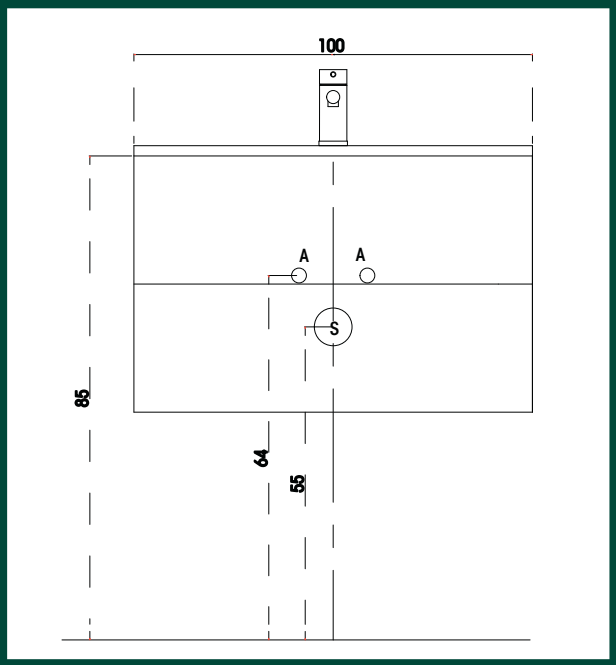

Articoli della composizione

1 **Lampada T-30 LED - 30 cm**

Codice	Colore	*Listino €*	L	H	P
ABA1201	Cromo	**52,00**	30	1,0	3,0

2 **Specchio LINEARE 100x70 senza lampada**

Codice	Misura	*Listino €*	L	H	P
MOB453	100x70	**125,50**	100	70	2,0

3 **Lavabo XS 100 in ceramica** (prof. bacino 12,5 cm)

Codice	Colore	*Listino €*	L	H	P
MOB005	Bianco Lucido	**231,00**			
MOB860	Bianco Opaco	**358,00**	101	1,6	46
MOB874	Nero Opaco	**358,00**			

4 **Base sospesa 100 a 2 cassetti chiusura soft close**

Codice	Colore	*Listino €*	L	H	P
MOB464	Bianco Opaco	**435,00**	100	45	46
MOB505	Rovere scuro	**435,00**	100	45	46
MOB508	Verde opaco	**435,00**	100	45	46
MOB513	Tortora opaco	**435,00**	100	45	46

5 **Colonna sospesa 26,5 ad 1 anta reversibile con apertura Push-pull**

Codice	Colore	*Listino €*	L	H	P
MOB530	Bianco Opaco	**403,00**	26,5	120	20
MOB545	Rovere scuro	**403,00**	26,5	120	20
MOB548	Verde opaco	**403,00**	26,5	120	20
MOB551	Tortora opaco	**403,00**	26,5	120	20

Mobili sospesi collezione **SLINE 100** a 2 cassetti



Base con **LATERALI e FRONTALE** in mdf rivestito polimerico **CASSETTI** con ***chiusura soft close***, estrazione Totale
Colonna sospesa ad 1 anta apertura Push-Pull reversibile, con 3 ripiani interni (1 centrale in nobilitato bianco e 2 in vetro)
frontali e fianchi in mdf rivestito polimerico.



Bianco Opaco



Rovere scuro



Verde opaco

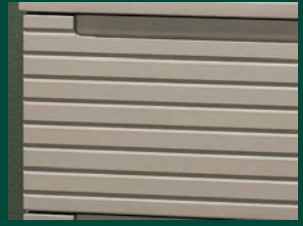

Tortora opaco



Particolare lavabo **XS** 80 -prof. bacino 12,5 (piletta esclusa)

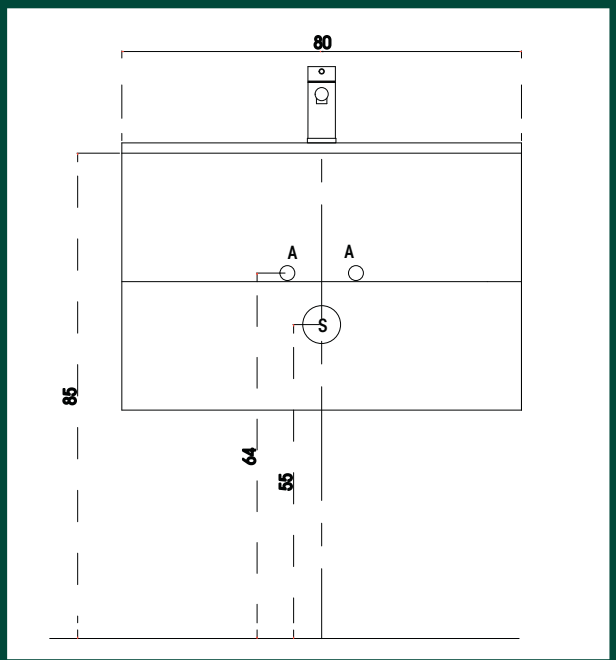

Articoli della composizione

1 **Specchio SMART 80x70 con parte superiore ed inferiore retroilluminate led**

Codice	Misura	*Listino €*	L	H	P
MOB629	80x70	**250,00**	80	70	2,0

2 **Lavabo XS 80 in ceramica** (prof. bacino 12,5 cm)

Codice	Colore	*Listino €*	L	H	P
MOB004	Bianco Lucido	**172,00**			
MOB723	Bianco Opaco	**270,00**	81	1,6	46
MOB838	Nero Opaco	**270,00**			

3 **Base sospesa 80 a 2 cassetti chiusura soft close**

Codice	Colore	*Listino €*	L	H	P
MOB156	Bianco Opaco	**380,00**	80	45	46
MOB257	Rovere scuro	**380,00**	80	45	46
MOB381	Verde opaco	**380,00**	80	45	46
MOB384	Tortora opaco	**380,00**	80	45	46

4 **Colonna sospesa 26,5 ad 1 anta reversibile con apertura Push-pull**

Codice	Colore	*Listino €*	L	H	P
MOB530	Bianco Opaco	**403,00**	26,5	120	20
MOB545	Rovere scuro	**403,00**	26,5	120	20
MOB548	Verde opaco	**403,00**	26,5	120	20
MOB551	Tortora opaco	**403,00**	26,5	120	20

Mobili sospesi collezione **SLINE 80** a 2 cassetti



Base con **LATERALI e FRONTALE** in mdf rivestito polimerico **CASSETTI** con ***chiusura soft close***, estrazione Totale
Colonna sospesa ad 1 anta apertura Push-Pull reversibile, con 3 ripiani interni (1 centrale in nobilitato bianco e 2 in vetro)
frontali e fianchi in mdf rivestito polimerico.


Bianco Opaco


Rovere scuro


Verde opaco


Tortora opaco



Specchio ELLISSE senza lampada

Codice	Misura	*Listino €*	L	H	P
ABA259	45x90	**148,00**	45	90	2,0

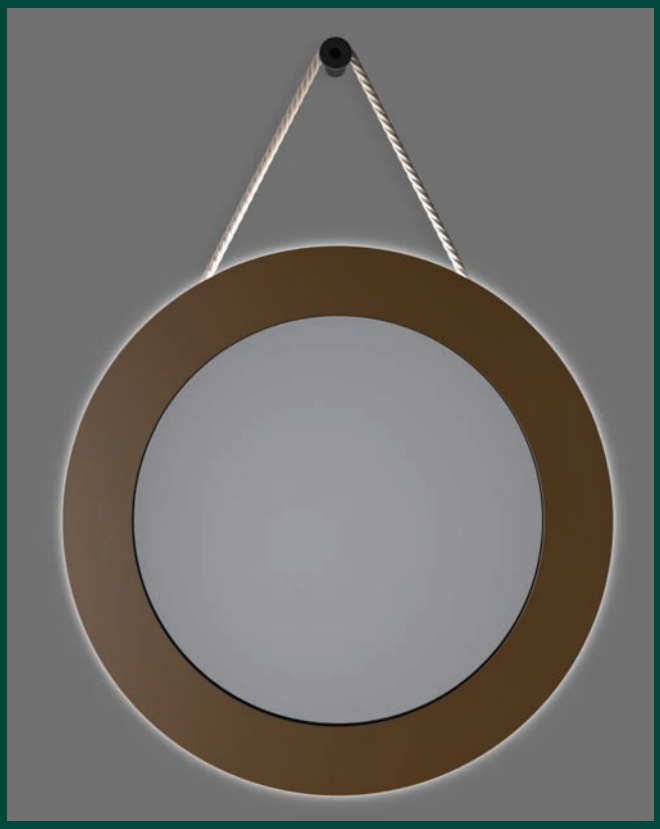

Specchio TWINE in acciaio finitura Corten con perimetro retroilluminato led e corda in Juta

Codice	Misura	*Listino €*	L	H	P
MOB024	Ø 60	**226,00**	60	60	3,0
MOB554	Ø 80	**265,00**	80	80	3,0

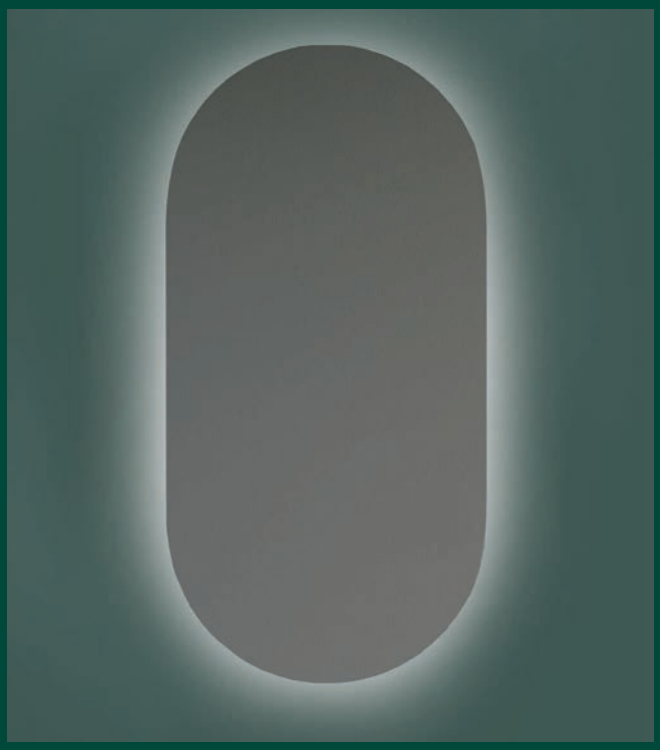

Specchio OVAL retroilluminato led

Codice	Misura	*Listino €*	L	H	P
ABA264	45x90	**280,00**	45	90	2,0

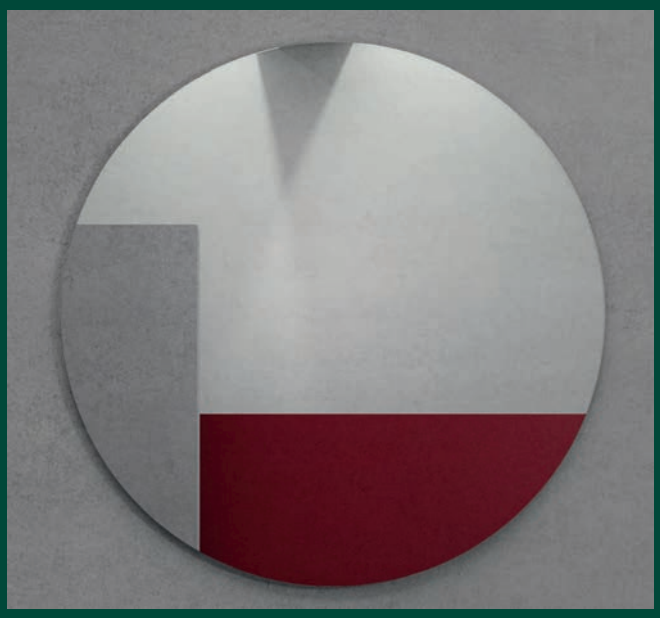

Specchio SFERIC senza lampada

Codice	Misura	*Listino €*	L	H	P
ABA044	Ø 60	**116,00**	60	60	2,0
ABA066	Ø 70	**132,00**	70	70	2,0
ABA258	Ø 80	**144,00**	80	80	2,0



Specchio DARK con luce perimetrale integrata e striga in ecopelle, colore nero opaco

Codice	Misura	*Listino €*	L	H	P
ABA265	Ø 70	**317,00**	70	70	2,0

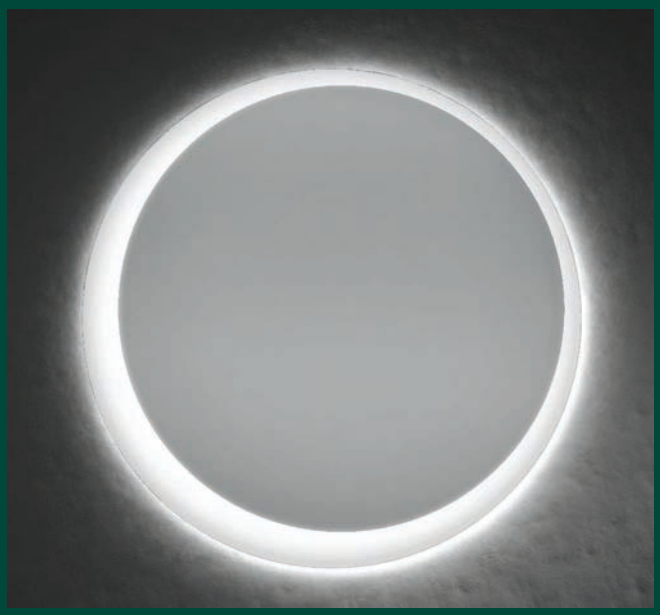

Specchio CIRCLE tondo retroilluminato led

Codice	Misura	*Listino €*	L	H	P
MOB624	Ø 60	**274,00**	60	60	2,5
MOB625	Ø 80	**356,00**	80	80	2,5

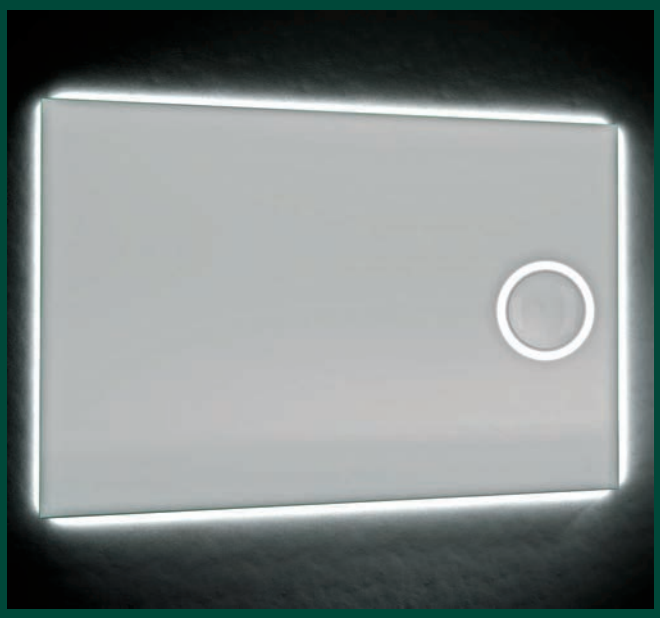

Specchio OPEN con perimetro retroilluminato led con ingranditore retroilluminato led

Codice	Misura	*Listino €*	L	H	P
MOB626	90x70	**395,00**	90	70	2,0
MOB627	100x70	**405,00**	100	70	2,0
MOB628	120x70	**452,00**	120	70	2,0

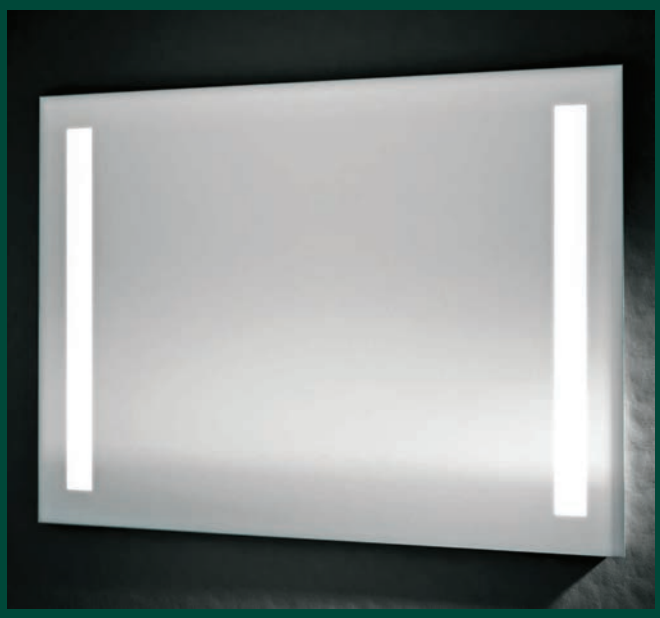

Specchio VERSO con 2 fasce verticali retroilluminate led

Codice	Misura	*Listino €*	L	H	P
MOB620	80x70	**261,00**	80	70	2,0
MOB621	90x70	**285,00**	90	70	2,0
MOB622	100x70	**292,00**	100	70	2,0
MOB623	120x70	**324,00**	120	70	2,0

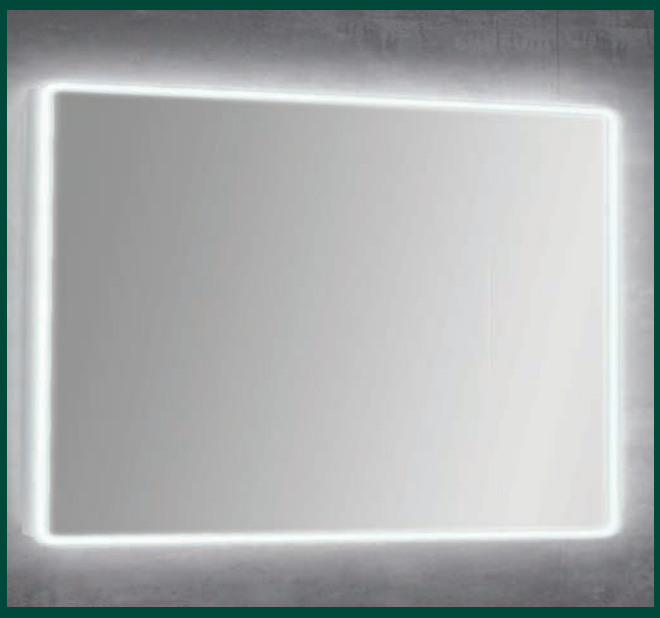

Specchio LED con luce perimetrale integrata

Codice	Misura	*Listino €*	L	H	P
MOB457	60x70	**272,00**	60	70	2,0
MOB458	80x70	**290,00**	80	70	2,0
MOB639	90x70	**299,00**	90	70	2,0
MOB459	100x70	**333,00**	100	70	2,0
MOB503	110x70	**340,00**	110	70	2,0
MOB460	120x70	**373,00**	120	70	2,0
MOB570	140x70	**410,00**	140	70	2,0



Specchio BEAUTI con fascia orrizzontale retroilluminata led

Codice	Misura	*Listino €*	L	H	P
MOB461	80x70	**246,00**	80	70	2,0
MOB640	90x70	**252,00**	90	70	2,0
MOB462	100x70	**258,00**	100	70	2,0
MOB463	120x70	**294,00**	120	70	2,0

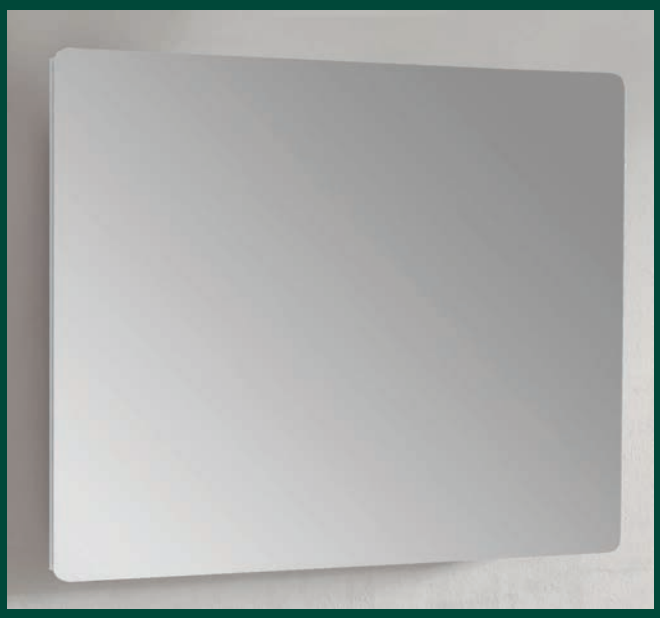

Specchio ROUND con angoli stondati senza lampada

Codice	Misura	*Listino €*	L	H	P
MOB455	80x70	**139,00**	80	70	2,0
MOB638	90x70	**158,00**	90	70	2,0
MOB456	100x70	**162,50**	100	70	2,0



Specchio LINEARE senza lampada

Codice	Misura	*Listino €*	L	H	P
MOB450	60x70	**96,00**	60	70	2,0
MOB451	70x70	**100,50**	70	70	2,0
MOB260	70x74	**120,00**	70	74	2,0
MOB452	80x70	**108,50**	80	70	2,0
ABA131	90x70	**118,50**	90	70	2,0
MOB453	100x70	**125,50**	100	70	2,0
MOB511	110x70	**130,00**	110	70	2,0
MOB454	120x70	**144,00**	120	70	2,0
MOB538	140x70	**152,00**	140	70	2,0



Specchio SMART con parte superiore ed inferiore retroilluminate led

Codice	Misura	*Listino €*	L	H	P
MOB629	80x70	**250,00**	80	70	2,0
MOB630	90x70	**266,00**	90	70	2,0
MOB631	100x70	**280,00**	100	70	2,0
MOB632	120x70	**338,00**	120	70	2,0

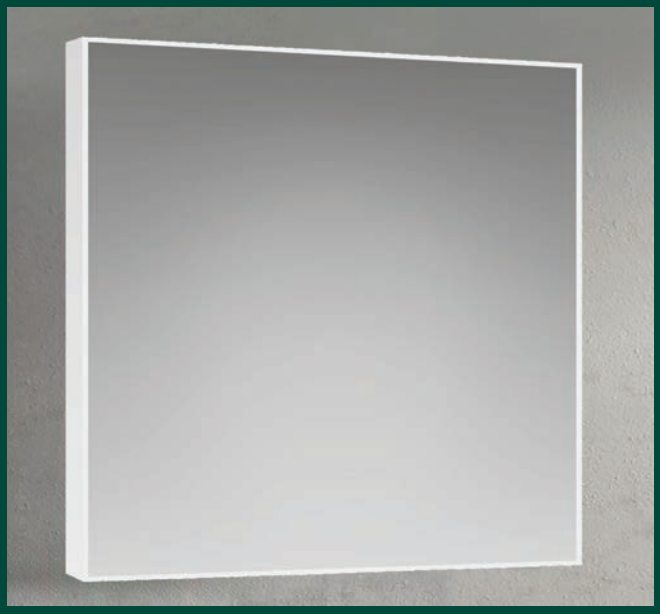

Specchio COLOR con cornice in PVC Bianco opaco senza lampada

Codice	Misura	*Listino €*	L	H	P
MOB616	80x70	**142,00**	80	70	2,0
MOB617	100x70	**161,00**	100	70	2,0



Specchio contenitore KYRA 80 con anta a ribalta chiusura soft close, senza lampada

Codice	Misura	Colore	*Listino €*	L	H	P
MOB865	80 cm	Metal grafite	**394,00**	80	60	18

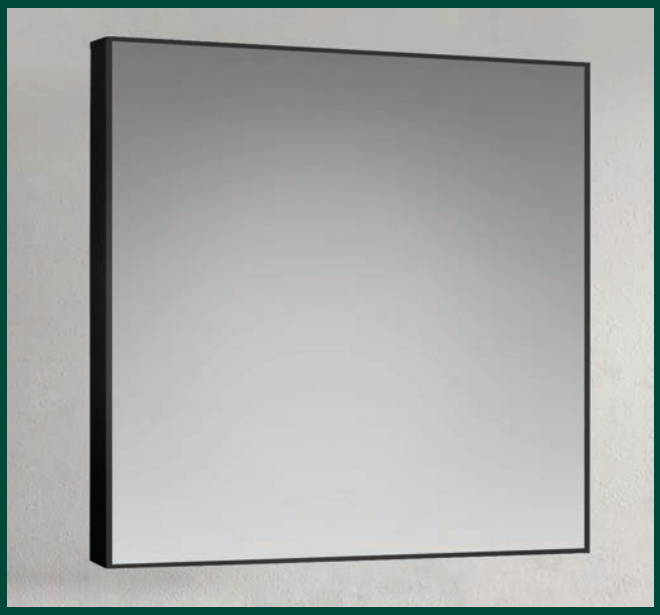

Specchio COLOR con cornice in PVC Nero opaco senza lampada

Codice	Misura	*Listino €*	L	H	P
MOB618	80x70	**142,00**	80	70	2,0
MOB619	100x70	**161,00**	100	70	2,0





Specchio NIKA 60 - 80 - 90 a 2 ante apertura centrale e chiusura soft close, senza lampada Royo

Codice	Misura	Colore	*Listino* €	L	H	P
ABA443	60 cm	Bianco lucido	**355,00**	60	61,5	13,5
ABA654	80 cm	Bianco lucido	**387,00**	77,5	61,5	13,5
ABA977	90 cm	Bianco lucido	**395,00**	88	61,5	13,5

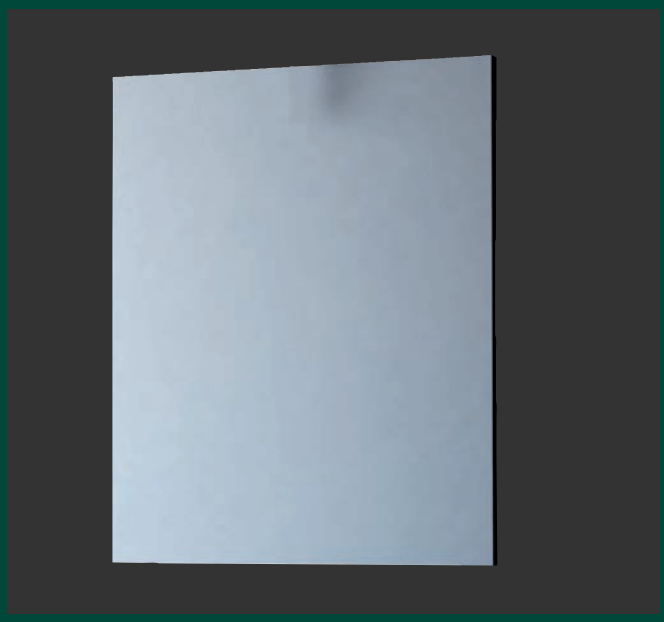

Specchio **SQUARE 57x71** senza lampada
(misure: L 57- H 71 - P 2)

Codice	Misura	*Listino* €	L	H	P
ABA127	57x71	**48,00**	57	71	2



Specchio NIKA 100 - 120 a 3 ante con chiusura soft close, senza lampada Royo

Codice	Misura	Colore	*Listino* €	L	H	P
ABA305	100 cm	Bianco lucido	**466,00**	98	61,5	13,5
ABA978	120 cm	Bianco lucido	**450,00**	117	61,5	13,5

Lampade per applicazione su specchiere

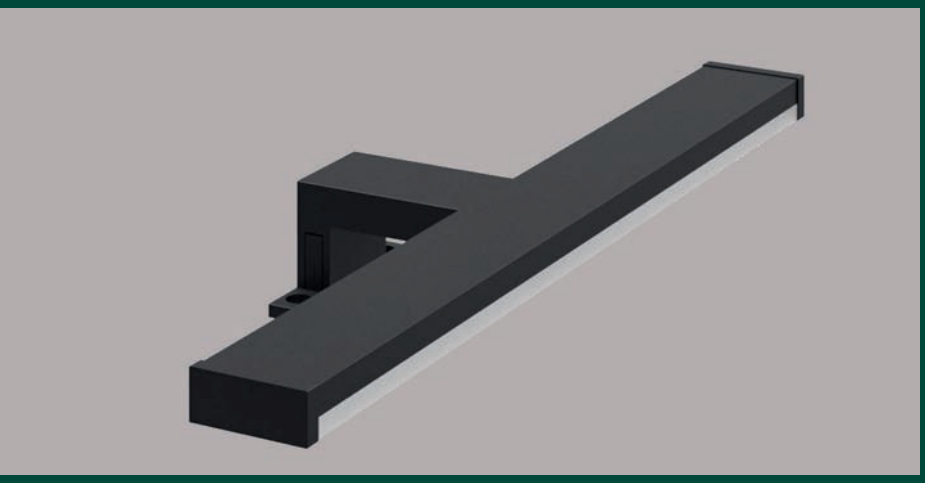

Lampada N-40 LED, in alluminio nero opaco

Codice	L - H - P	*Listino €*
ABA804	40 1 3	**80,00**



Lampada T-30 LED - in alluminio cromo

Codice	L - H - P	*Listino €*
ABA1201	30 1,0 3	**52,00**

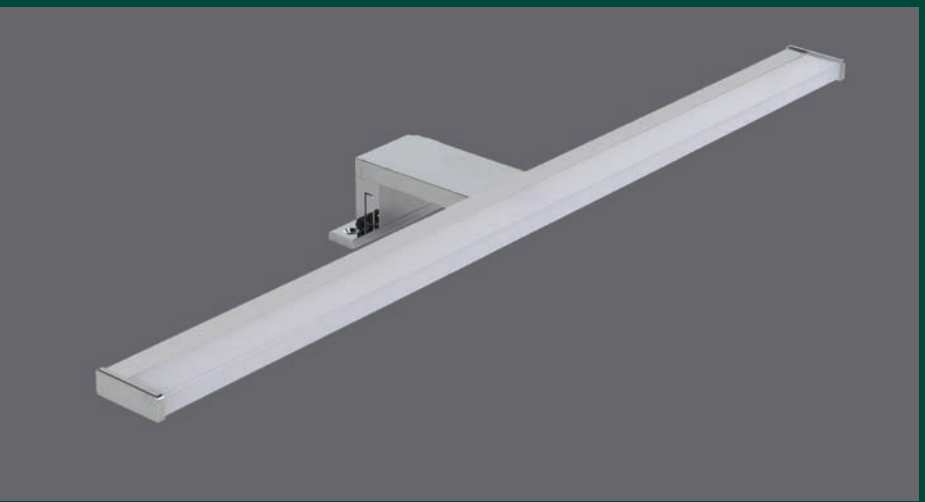

Lampada T-50 LED - in alluminio cromo

Codice	L - H - P	*Listino €*
ABA1202	50 1,0 3	**72,00**

Lampade per applicazione su specchiere

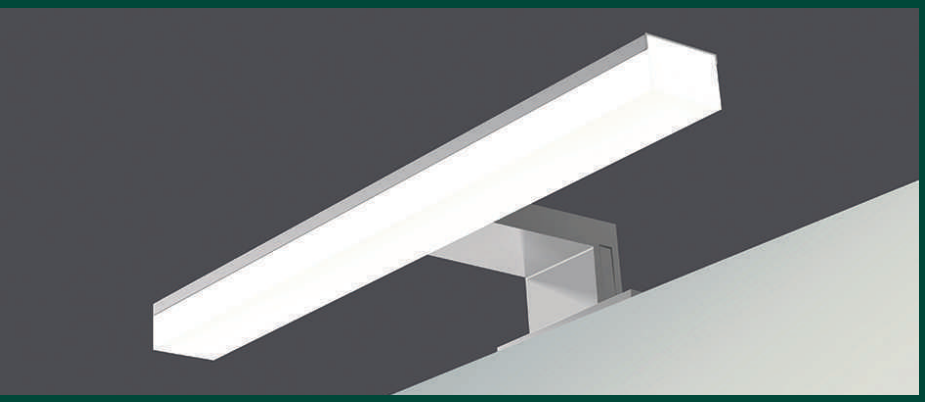

Lampada T-20 LED, in alluminio naturale

Codice	L - H - P	*Listino €*
ABA1200	20 2 3	**55,00**

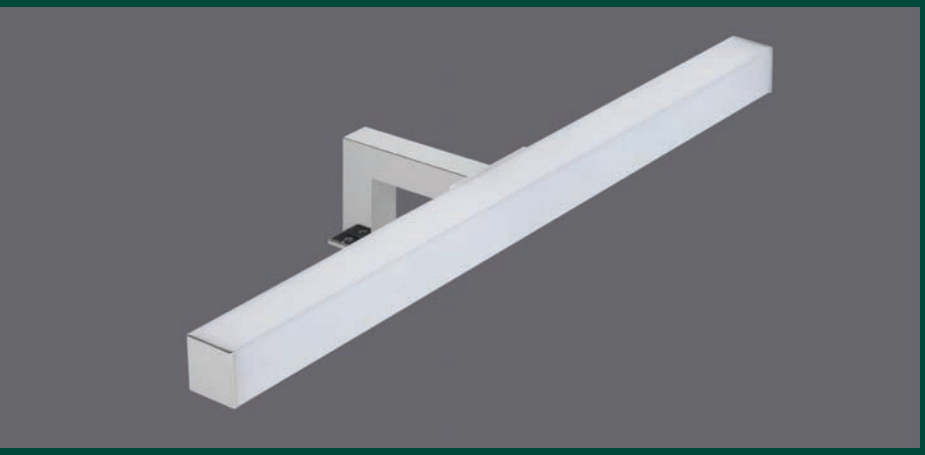

Lampada W-20 LED, in ABS cromo

Codice	L - H - P	*Listino €*
ABA944	20 2 2	**25,00**

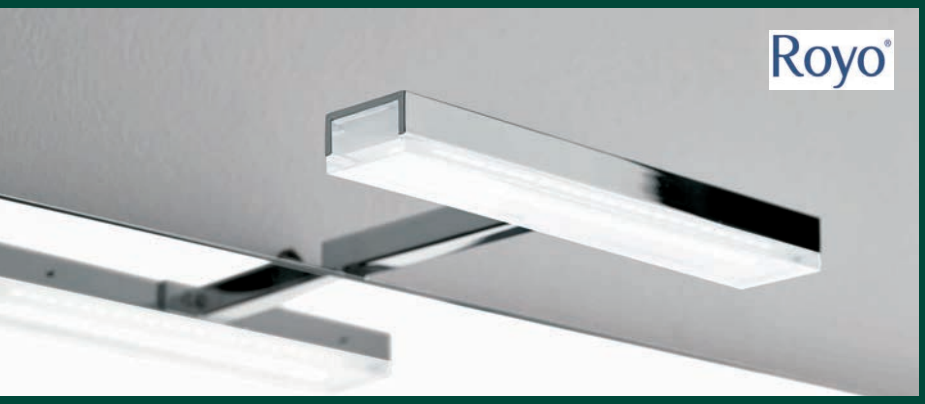

Lampada ALEA 16 LED , cromo

Codice	L - H - P	*Listino €*
ABA035	16 1,5 2,5	**87,00**



Lampada ALEA 50 LED , cromo

Codice	L - H - P	*Listino €*
ABA244	49 1,5 2,5	**193,00**



Lavabo XS in ceramica profonfità 46cm

misure: L.60 x P.46 x H.1,6
L.80 x P.46 x H.1,6
L.101 x P.46 x H.1,6

Codice	Misura	Colore	*Listino €*
MOB008	60x46 cm	Bianco lucido	**140,00**
MOB389	60x46 cm	Bianco opaco	**211,00**
MOB440	60x46 cm	Nero opaco	**211,00**
MOB004	80x46 cm	Bianco lucido	**172,00**
MOB723	80x46 cm	Bianco opaco	**270,00**
MOB838	80x46 cm	Nero opaco	**270,00**
MOB005	100x46 cm	Bianco lucido	**231,00**
MOB860	100x46 cm	Bianco opaco	**358,00**
MOB874	100x46 cm	Nero opaco	**358,00**

(prof.bacino 12,5 cm)

Lavabo STYLE 70 in ceramica profonfità 46cm

Codice	Colore	*Listino €*	L	H	P
MOB003	Bianco lucido	**145,00**			
MOB667	Bianco opaco	**231,00**	71	1,6	46
MOB718	Nero opaco	**231,00**			

(prof. bacino 12,5 cm)





Lavabi d'arredo per mobili



Lavabo POP in ceramica profonfità 46cm

Codice	Misura	*Listino €*	L	H	P
MOB479	60 cm	**151,00**	61	1,8	46
MOB480	80 cm	**192,00**	81	1,8	46
MOB481	100 cm	**252,00**	101	1,8	46

(prof. bacino 12 cm)

Lavabo SOLID in resina e cariche minerali colore Bianco lucido profonfità 46cm

Codice	Misura	*Listino €*	L	H	P
MOB011	60 cm	**180,00**	61	2,0	46
MOB015	80 cm	**200,00**	81	2,0	46
MOB028	100 cm	**285,00**	101	2,0	46

(prof. bacino 12 cm)





Lavabo NEX in ceramica profonfità 40cm

misure: L.60 x P.40 x H.1,6
L.80 x P.40 x H.1,6

Codice	Misura	Colore	*Listino €*
MOB565	60x40 cm	Bianco lucido	**128,00**
MOB591	80x40 cm	Bianco lucido	**165,00**

(prof.bacino 12,5 cm)

Varianti alla composizione raffigurata



Lampada T-20 LED, allum. naturale

Codice	L - H - P	*Listino €*
ABA1200	20 2 3	**55,00**



Lampada T-30 LED - allum. cromo

Codice	L - H - P	*Listino €*
ABA1201	30 1,0 3	**52,00**



Lampada T-50 LED - allum. cromo

Codice	L - H - P	*Listino €*
ABA1202	50 1,0 3	**72,00**

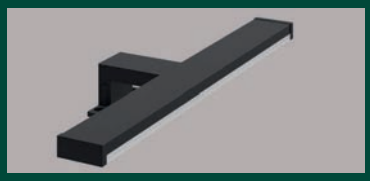

Lampada N-40 LED - allum. nero op.

Codice	L - H - P	*Listino €*
ABA804	40 1,0 3	**80,00**



Lampada W-20 LED - ABS cromo

Codice	L - H - P	*Listino €*
ABA944	20 2,0 2	**25,00**



Lampada ALEA 16 LED , cromo

Codice	L - H - P	*Listino €*
ABA035	16 1,5 2,5	**87,00**



Lampada ALEA 50 LED , cromo

Codice	L - H - P	*Listino €*
ABA244	49 1,5 2,5	**193,00**

Articoli della composizione

1 **Specchio ROUND 100 con angoli stondati senza lampada**

Codice	Misura	*Listino €*	L	H	P
MOB456	100x70	**162,50**	100	70	2,0

2 **Lavabo POP 100 in ceramica** (prof. bacino 12 cm)

Codice	Colore	*Listino €*	L	H	P
MOB481	Bianco lucido	**252,00**	101	1,8	46

3 **Base sospesa 100 a 2 cassetti chiusura soft close L.100-H.56,5-P.45 (N.B. senza porta asciugamani)**

Codice	Colore base	Colore maniglie	*Listino €*
ABA316	Bianco lucido	bianco	**658,00**
ABA329	Rovere nordik	sabbia opaco	**658,00**
ABA422	Cenere samara	sabbia opaco	**658,00**

4 **Colonna sospesa 30 reversibile a 2 ante chiusura soft close**

Codice	Colore	*Listino €*	L	H	P
ABA574	Bianco lucido	**490,00**	30	150	24
ABA575	Rovere nordik	**490,00**	30	150	24
ABA577	Cenere samara	**490,00**	30	150	24

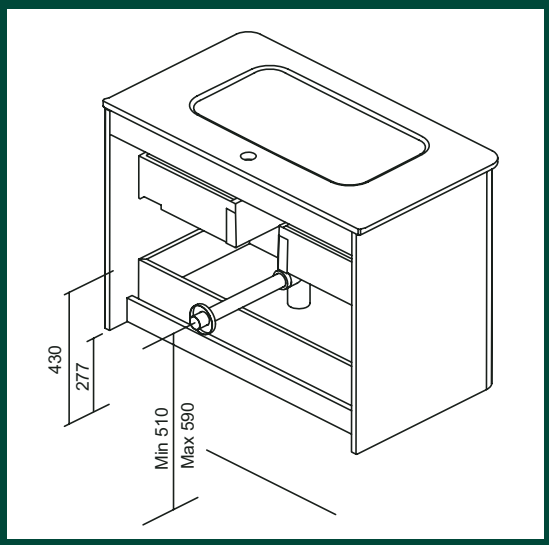



Particolare lavabo POP 100 (prof. bacino 12)

Mobili sospesi collezione **DAI 100** a 2 cassetti - Comp. 1

Base con **Struttura** in **MDF 16 mm HD** (ad alta densità) e **rivestimento Cyclum in 2D** (rivestimento di melamina speciale fabbricata con macchina speciale PET, per il rivestimento integrale senza bordatura delle tavole), con **effetto dell'essenza ottenuto con stampa digital**e ad alta definizione.
Cassetti con guide HETTICH ad estrazione totale chiusura **soft close**, rivestiti internamente con melamina di alta qualità color sabbia

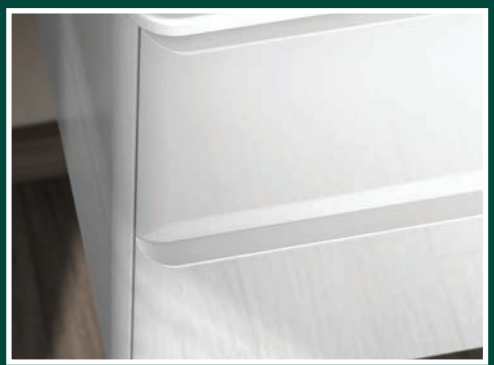
Bianco lucido, maniglia bianca


Rovere nordik, maniglia Sabbia opaco


Cenere samara, maniglia Sabbia opaco

Mobili sospesi collezione **DAI 100** a 2 cassetti - Comp. 2



Top in truciolare 16 mm HD (ad alta densità) e **rivestimento Cyclum in 2D** (rivestimento con film in PVC ad altissima resistenza all'acqua ed usura fabbricato con macchina speciale PET) che non lascia alcuna giuntura che possa andare a contatto con l'acqua. **Il bordo ad effetto diamantato** dona un tocco di eleganza stilistica che lo rende unico nel suo genere.

Articoli della composizione

1 Lampada T-30 LED - 30 cm

Codice	Colore	*Listino €*	L	H	P
ABA1201	Cromo	**52,00**	30	1,0	3

2 Specchio LINEARE 100 senza lampada

Codice	Misura	*Listino €*	L	H	P
MOB453	100x70	**125,50**	100	70	2,0

3 Lavabo appoggio 0155 da 48 in ceramica

Codice	Colore	*Listino €*	L	H	P
LAR051	Bianco lucido	**113,00**	48	13	37

4 Top legno 100 con rivestimento in PVC con foro piletta, per base

Codice	Colore	*Listino €*	L	H	P
ABA554	Bianco lucido	**161,00**	100	1,6	46
ABA564	Sabbia opaco	**145,00**	100	1,6	46

5 Base sospesa 100 a 2 cassetti chiusura soft close L.100-H.56,5-P.45 (N.B. senza porta asciugamani)

Codice	Colore base	Colore maniglie	*Listino €*
ABA316	Bianco lucido	bianco	**658,00**
ABA329	Rovere nordik	sabbia opaco	**658,00**
ABA422	Cenere samara	sabbia opaco	**658,00**

6 Pensile sospeso 50 a 2 ante chiusura soft close

Codice	Colore	*Listino €*	L	H	P
ABA659	Bianco lucido	**290,00**	50	80	15
ABA662	Rovere nordik	**290,00**	50	80	15
ABA666	Cenere samara	**290,00**	50	80	15

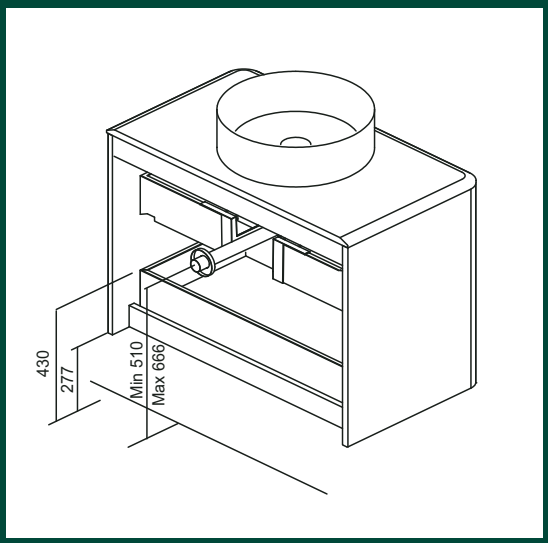



Particolare lavabo 0155 (prof. bacino 11)

Mobili sospesi collezione **DAI 100** a 2 cassetti - Comp. 2



Base con **Struttura** in **MDF 16 mm HD** (ad alta densità) e **rivestimento Cyclum in 2D** (rivestimento di melamina speciale fabbricata con macchina speciale PET, per il rivestimento integrale senza bordatura delle tavole), con **effetto dell'essenza ottenuto con stampa digitale** ad alta definizione.
Cassetti con guide HETTICH ad estrazione totale chiusura **soft close**, rivestiti internamente con melamina di alta qualità color sabbia


Bianco lucido, maniglia bianca


Rovere nordik, maniglia Sabbia opaco

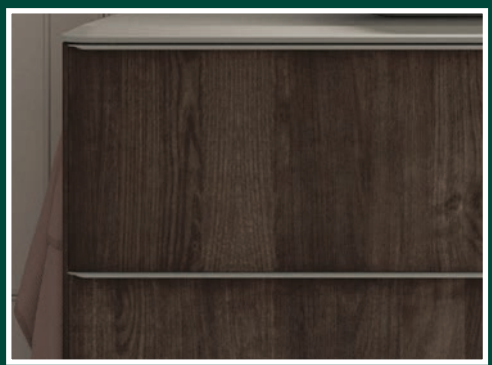
Cenere samara, maniglia Sabbia opaco

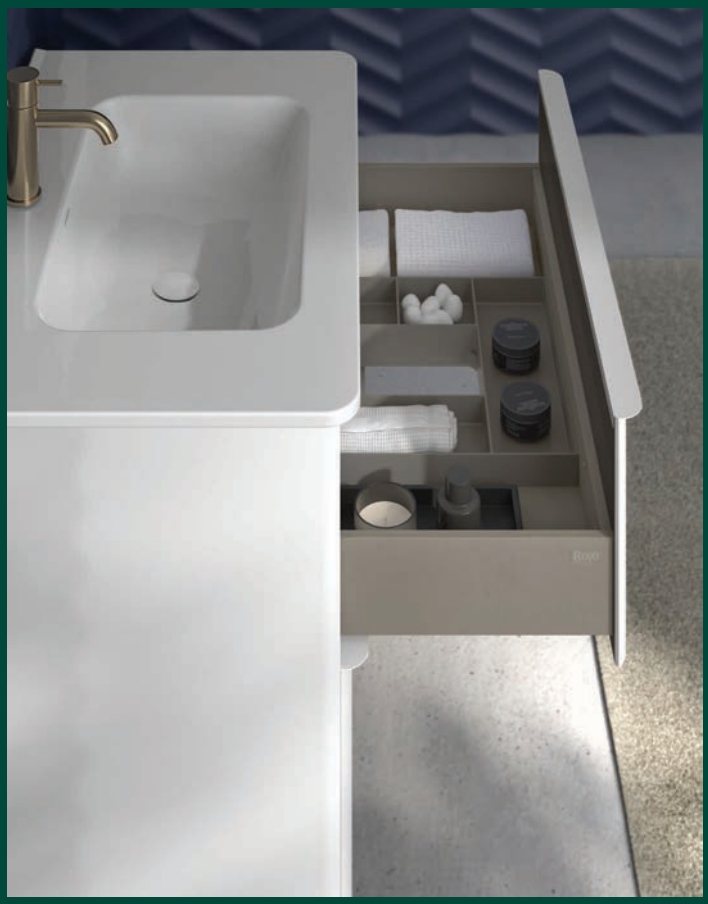

Articoli della composizione

1 **Specchio SMART 80 con parte superiore ed inferiore retroilluminate LED**

Codice	Misura	*Listino €*	L	H	P
MOB629	80x70	**250,00**	80	70	2,0

2 **Lavabo POP 80 in ceramica** (prof. bacino 12 cm)

Codice	Colore	*Listino €*	L	H	P
MOB480	Bianco lucido	**192,00**	81	1,8	46

3 **Base sospesa 80 a 2 cassetti chiusura soft close L.80-H.56,5-P.45 (N.B. senza porta asciugamani)**

Codice	Colore base	Colore maniglie	*Listino €*
ABA276	Bianco lucido	bianco	**614,00**
ABA280	Rovere nordik	sabbia opaco	**614,00**
ABA310	Cenere samara	sabbia opaco	**614,00**

4 **Pensile sospeso 35 ad 1 anta reversibile chiusura soft close**

Codice	Colore	*Listino €*	L	H	P
ABA583	Bianco lucido	**304,00**	35	80	15
ABA612	Rovere nordik	**280,00**	35	80	15
ABA635	Cenere samara	**280,00**	35	80	15



Particolare lavabo POP 80 (prof. bacino 12)

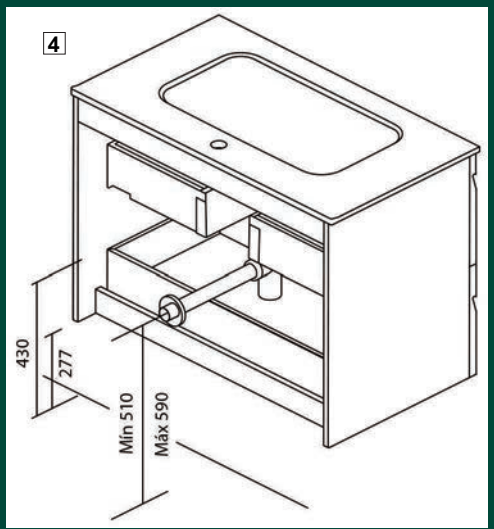

Mobili sospesi collezione **DAI 80** a 2 cassetti - Comp. 1

Base con **Struttura** in **MDF 16 mm HD** (ad alta densità) e **rivestimento Cyclum in 2D** (rivestimento di melamina speciale fabbricata con macchina speciale PET, per il rivestimento integrale senza bordatura delle tavole), con **effetto dell'essenza ottenuto con stampa digitale** ad alta definizione.
Cassetti con guide HETTICH ad estrazione totale chiusura **soft close**, rivestiti internamente con melamina di alta qualità color sabbia

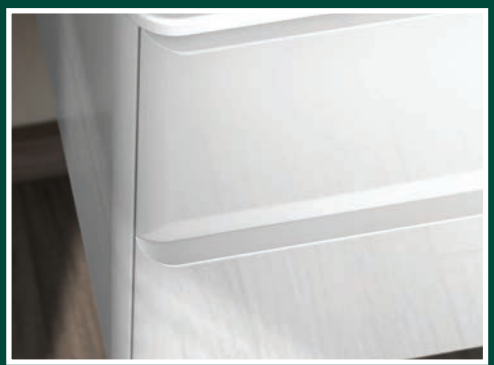

Bianco lucido, maniglia bianca



Rovere nordik, maniglia Sabbia opaco



Cenere samara, maniglia Sabbia opaco

Mobili sospesi collezione **DAI 80** a 2 cassetti - Comp. 2



Top in truciolare 16 mm HD (ad alta densità) e **rivestimento Cyclum in 2D** (rivestimento con film in PVC ad altissima resistenza all'acqua ed usura fabbricato con macchina speciale PET) che non lascia alcuna giuntura che possa andare a contatto con l'acqua. **Il bordo ad effetto diamantato** dona un tocco di eleganza stilistica che lo rende unico nel suo genere.

Articoli della composizione

1 Specchio BEAUTI 80 con fascia orizzontale retroilluminata LED

Codice	Misura	*Listino €*	L	H	P
MOB461	80x70	**246,00**	80	70	2,0

2 Lavabo appoggio 0578 da 40,5 cm in ceramica

Codice	Colore	*Listino €*	L	H	P
LAR011	Bianco lucido	**121,00**	40,5	15	40,5

3 Top legno 80 con rivestimento in PVC con foro piletta, per base

Codice	Colore	*Listino €*	L	H	P
ABA549	Bianco lucido	**137,00**	80	1,6	46
ABA550	Sabbia opaco	**137,00**	80	1,6	46

4 Base sospesa 80 a 2 cassetti chiusura soft close L.80-H.56,5-P.45 (N.B. senza porta asciugamani)

Codice	Colore base	Colore maniglie	*Listino €*
ABA276	Bianco lucido	bianco	**614,00**
ABA280	Rovere nordik	sabbia opaco	**614,00**
ABA310	Cenere samara	sabbia opaco	**614,00**

5 Pensile sospeso 50 a 2 ante chiusura soft close

Codice	Colore	*Listino €*	L	H	P
ABA659	Bianco lucido	**290,00**	50	80	15
ABA662	Rovere nordik	**290,00**	50	80	15
ABA666	Cenere samara	**290,00**	50	80	15

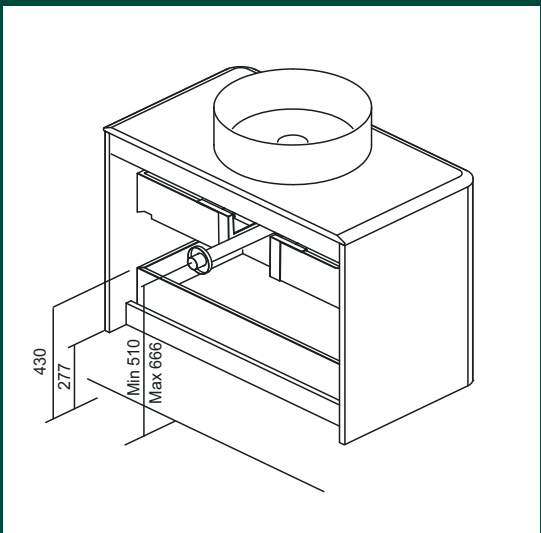



Particolare lavabo 0578 (prof. bacino 14)

Mobili sospesi collezione **DAI 80** a 2 cassetti - Comp. 2

Base con **Struttura** in **MDF 16 mm HD** (ad alta densità) e **rivestimento Cyclum in 2D** (rivestimento di melamina speciale fabbricata con macchina speciale PET, per il rivestimento integrale senza bordatura delle tavole), con **effetto dell'essenza ottenuto con stampa digitale** ad alta definizione.
Cassetti con guide HETTICH ad estrazione totale chiusura **soft close**, rivestiti internamente con melamina di alta qualità color sabbia


Bianco lucido, maniglia bianca


Rovere nordik, maniglia Sabbia opaco

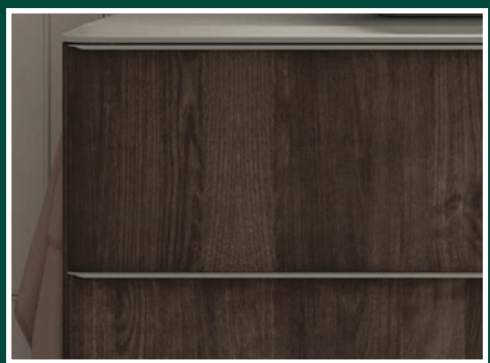
Cenere samara, maniglia Sabbia opaco

Mobili sospesi collezione **VIDA 150** composizione n° 1

Varianti alla composizione raffigurata

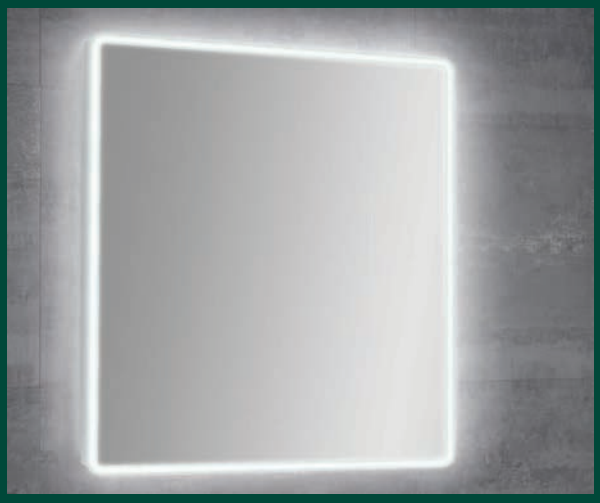

Specchio LED 60x70 con luce integrata

Codice	Colore	*Listino €*	L	H	P
MOB457	-	**272,00**	60	70	2



Specchio CIRCLE 60 tondo retroilluminato led

Codice	Misura	*Listino €*	L	H	P
MOB624	Ø 60	**274,00**	60	60	2,5



Specchio NIKA 60 a 2 ante apertura centrale e chiusura soft close, senza lampada

Codice	Colore	*Listino €*	L	H	P
ABA443	Bianco lucido	**355,00**	60	61,5	13,5

Articoli della composizione

1 **Lampada T-30 LED - 30 cm (x 2)**

Codice	Colore	*Listino €*	L	H	P
ABA1201	Cromo	**52,00**	30	1,0	3

2 **Specchio LINEARE 60x70** senza lampada (x 2)

Codice	Colore	*Listino €*	L	H	P
MOB450	-	**96,00**	60	70	2

3 **Lavabo XS 60 in ceramica (x 2)**

Codice	Colore	*Listino €*	L	H	P
MOB008	Bianco	**140,00**	61	1,6	46

4 **Mobile sospeso 60 portalavabo ad 1 cassetto (x 2)**

Codice	Colore	*Listino €*	L	H	P
MOB400	Bianco	**355,00**	59,5	28,4	45
MOB401	Antracite	**355,00**	59,5	28,4	45
MOB402	Grigio sabbiato	**355,00**	59,5	28,4	45
MOB403	Noce sabbiato	**355,00**	59,5	28,4	45

5 **Base sospesa 80 ad 1 cassetto con top**

Codice	Colore	*Listino €*	L	H	P
MOB420	Bianco	**470,00**	79,7	28,1	45
MOB421	Antracite	**470,00**	79,7	28,1	45
MOB422	Grigio sabbiato	**470,00**	79,7	28,1	45
MOB423	Noce sabbiato	**470,00**	79,7	28,1	45

6 **Colonna sospesa VIDA 30 reversibile a 2 ante chiusura soft close** (2 mensole rimuovibili + 1 fissa in legno)

Codice	Colore	*Listino €*	L	H	P
MOB432	Bianco	**460,00**	30	150	23,8
MOB433	Antracite	**460,00**	30	150	23,8
MOB434	Grigio sabbiato	**460,00**	30	150	23,8
MOB435	Noce sabbiato	**460,00**	30	150	23,8

N.B. (x 2) indica i pz. necessari per la composizione raffigurata

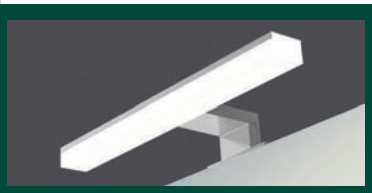

Lampada T-20 LED, allum. naturale

Codice	L - H - P	*Listino €*
ABA1200	20 2 3	**55,00**



Lampada ALEA 16 LED , cromo

Codice	L - H - P	*Listino €*
ABA035	16 1,5 2,5	**87,00**



Lampada T-50 LED - allum. cromo

Codice	L - H - P	*Listino €*
ABA1202	50 1,0 3	**72,00**



Lampada ALEA 50 LED , cromo

Codice	L - H - P	*Listino €*
ABA244	49 1,5 2,5	**193,00**

Mobili sospesi collezione **VIDA 150** composizione n° 1

Base con **STRUTTURA** e **FRONTALE** in nobilitato ad alta densità da 16 mm laccato lucido o melamina, **MANIGLIA** finitura cromo
CASSETTI con rivestimento in polilaminato mokka tessile con guide occulte d'estrazione parziale con freno e ***chiusura soft close***

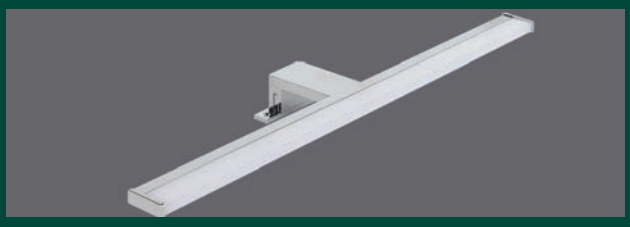

Particolare Lampada T30

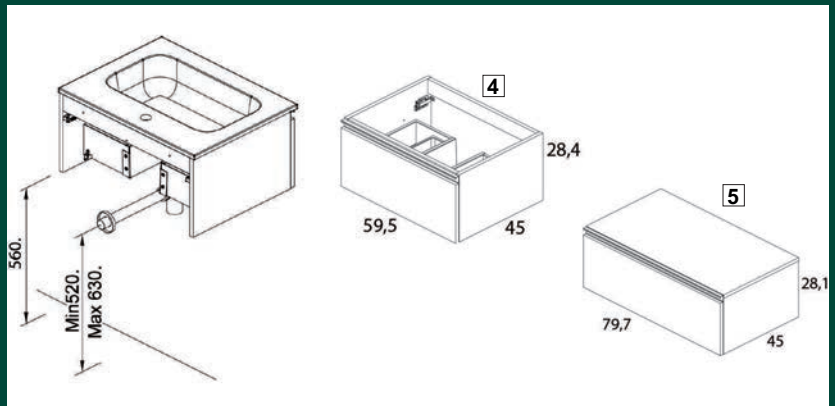

Bianco lucido

Antracite lucido

Grigio sabbiato (melamina)

Noce sabbiato (melamina)

Mobili sospesi collezione **VIDA 120** composizione n° 2

Varianti alla composizione raffigurata



Specchio LINEARE 120x70 senza lampada

Codice	Colore	*Listino €*	L	H	P
MOB454	-	**144,00**	120	70	2,0



Specchio NIKA 117 a 3 ante con chiusura soft close, senza lampade

Codice	Colore	*Listino €*	L	H	P
ABA978	Bianco lucido	**450,00**	117	61,5	13,5

Articoli della composizione

1 **Specchio LED 120x70 con luce integrata**

Codice	Colore	*Listino €*	L	H	P
MOB460	-	**373,00**	120	70	2,0

2 **Lavabo XS 60 in ceramica**

Codice	Colore	*Listino €*	L	H	P
MOB008	Bianco	**140,00**	61	1,6	46

3 **Mobile sospeso 60 portalavabo a 2 cassetti**

Codice	Colore	*Listino €*	L	H	P
MOB408	Bianco	**550,00**	59,5	56,5	45
MOB409	Antracite	**550,00**	59,5	56,5	45
MOB410	Grigio sabbiato	**550,00**	59,5	56,5	45
MOB411	Noce sabbiato	**550,00**	59,5	56,5	45

4 **Base sospesa 60 ad 1 cassetto con top**

Codice	Colore	*Listino €*	L	H	P
MOB416	Bianco	**423,00**	59,7	28,1	45
MOB417	Antracite	**423,00**	59,7	28,1	45
MOB418	Grigio sabbiato	**423,00**	59,7	28,1	45
MOB419	Noce sabbiato	**423,00**	59,7	28,1	45

5 **Colonna sospesa VIDA 30 reversibile a 2 ante chiusura soft close** (2 mensole rimuovibili + 1 fissa in legno)

Codice	Colore	*Listino €*	L	H	P
MOB432	Bianco	**460,00**	30	150	23,8
MOB433	Antracite	**460,00**	30	150	23,8
MOB434	Grigio sabbiato	**460,00**	30	150	23,8
MOB435	Noce sabbiato	**460,00**	30	150	23,8



Lampada T-20 LED, allum. naturale

Codice	L - H - P	*Listino €*
ABA1200	20 2 3	**55,00**



Lampada T-50 LED - allum. cromo

Codice	L - H - P	*Listino €*
ABA1202	50 1,0 3	**72,00**



Lampada ALEA 16 LED , cromo

Codice	L - H - P	*Listino €*
ABA035	16 1,5 2,5	**87,00**



Lampada ALEA 50 LED , cromo

Codice	L - H - P	*Listino €*
ABA244	49 1,5 2,5	**193,00**



Lampada W-20 LED - ABS cromo

Codice	L - H - P	*Listino €*
ABA944	20 2,0 2	**25,00**

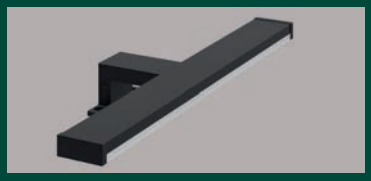

Lampada N-40 LED - allum. nero op.

Codice	L - H - P	*Listino €*
ABA804	40 1,0 3	**80,00**

Mobili sospesi collezione **VIDA 120** composizione n° 2

Base con **STRUTTURA** e **FRONTALE** in nobilitato ad alta densità da 16 mm laccato lucido o melamina, **MANIGLIA** finitura cromo
CASSETTI con rivestimento in polilaminato mokka tessile con guide occulte d'estrazione parziale con freno e ***chiusura soft close***



Particolare lavabo **XS** 60 (prof. bacino 12,5)

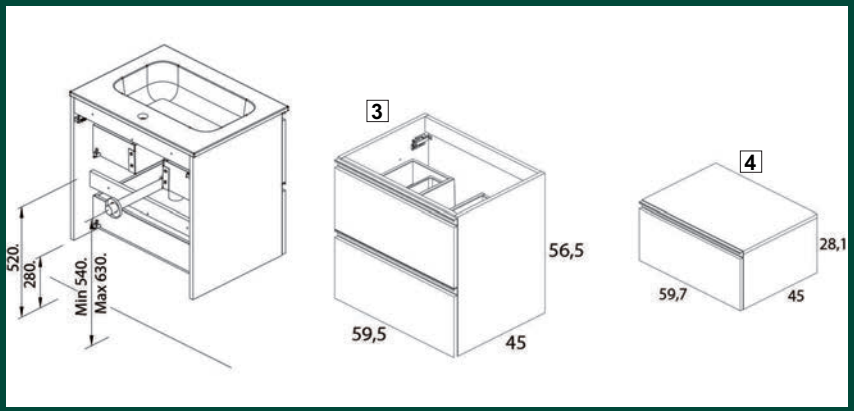

Bianco lucido

Antracite lucido

Grigio sabbiato (melamina)

Noce sabbiato (melamina)

Mobili sospesi collezione **VIDA 120** composizione n° 3

Varianti alla composizione raffigurata



Specchio LED 120x70 con luce integrata

Codice	Colore	*Listino €*	L	H	P
MOB460	-	**373,00**	120	70	2,0

Articoli della composizione

1 **Specchio BEAUTI 120x70 con luce integrata**

Codice	Colore	*Listino €*	L	H	P
MOB463	-	**294,00**	120	70	2,0

2 **Lavabo SLIM 120 in ceramica a doppia vasca**

Codice	Colore	*Listino €*	L	H	P
MOB042	Bianco	**609,00**	121	2	46

3 **Mobile sospeso 60 portalavabo a 2 cassetti (x2)**

Codice	Colore	*Listino €*	L	H	P
MOB408	Bianco	**550,00**	59,5	56,5	45
MOB409	Antracite	**550,00**	59,5	56,5	45
MOB410	Grigio sabbiato	**550,00**	59,5	56,5	45
MOB411	Noce sabbiato	**550,00**	59,5	56,5	45

N.B. (x 2) indica i pz. necessari per la composizione raffigurata

Particolare cassetti




Bianco lucido


Antracite lucido


Grigio sabbiato (melamina)


Noce sabbiato (melamina)

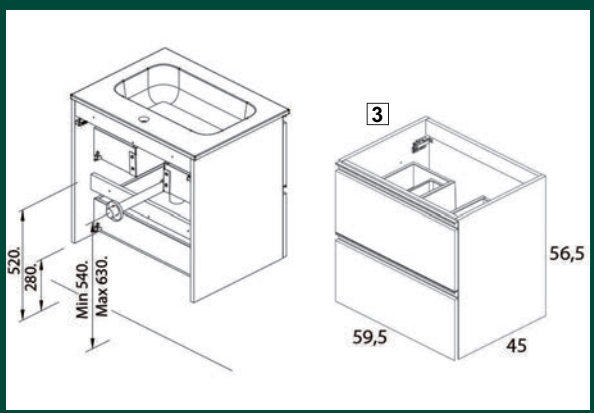

Mobili sospesi collezione **VIDA 120** composizione n° 3

Base con **STRUTTURA** e **FRONTALE** in nobilitato ad alta densità da 16 mm laccato lucido o melamina, **MANIGLIA** finitura cromo
CASSETTI con rivestimento in polilaminato mokka tessile con guide occulte d'estrazione parziale con freno e ***chiusura soft close***



Particolare lavabo SLIM 120 a doppia vasca

Mobili sospesi collezione **VIDA 60** composizione n° 4

Varianti alla composizione raffigurata



Specchio LINEARE 60x70 senza lampada

Codice	Colore	*Listino €*	L	H	P
MOB450	-	**96,00**	60	70	2,0



Specchio NIKA 60 a 2 ante apertura centrale e chiusura soft close, senza lampada

Codice	Colore	*Listino €*	L	H	P
ABA443	Bianco lucido	**355,00**	60	61,5	13,5



Particolare cassetti con interno in finitura mokka

Articoli della composizione

1 **Specchio LED 60x70** con luce integrata

Codice	Colore	*Listino €*	L	H	P
MOB457	-	**272,00**	60	70	2,0

2 **Lavabo soprapiano GALAXY in ceramica**

Codice	Colore	*Listino €*	L	H	P
MOB007	Bianco	**185,00**	51,2	14,5	41

3 **Top legno 60 SENZA foro rubinetto**, con foro piletta

Codice	Colore	*Listino €*	L	H	P
MOB329	Bianco	**137,00**	60	1,6	45,6
MOB425	Antracite	**137,00**	60	1,6	45,6
MOB426	Grigio sabbiato	**137,00**	60	1,6	45,6
MOB498	Noce sabbiato	**137,00**	60	1,6	45,6

4 **Mobile sospeso 60 portalavabo ad 1 cassetto**

Codice	Colore	*Listino €*	L	H	P
MOB400	Bianco	**355,00**	59,5	28,4	45
MOB401	Antracite	**355,00**	59,5	28,4	45
MOB402	Grigio sabbiato	**355,00**	59,5	28,4	45
MOB403	Noce sabbiato	**355,00**	59,5	28,4	45

5 **Base sospesa 60 ad 1 cassetto con top**

Codice	Colore	*Listino €*	L	H	P
MOB416	Bianco	**423,00**	59,7	28,1	45
MOB417	Antracite	**423,00**	59,7	28,1	45
MOB418	Grigio sabbiato	**423,00**	59,7	28,1	45
MOB419	Noce sabbiato	**423,00**	59,7	28,1	45

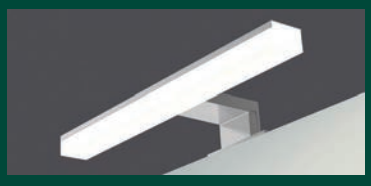

Lampada T-20 LED, allum. naturale

Codice	L - H - P	*Listino €*
ABA1200	20 2 3	**55,00**



Lampada ALEA 16 LED , cromo

Codice	L - H - P	*Listino €*
ABA035	16 1,5 2,5	**87,00**

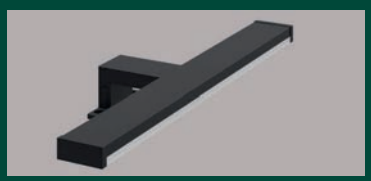

Lampada N-40 LED - allum. nero op.

Codice	L - H - P	*Listino €*
ABA804	40 1,0 3	**80,00**



Lampada ALEA 50 LED , cromo

Codice	L - H - P	*Listino €*
ABA244	49 1,5 2,5	**193,00**

Mobili sospesi collezione **VIDA 60** composizione n° 4

Base con **STRUTTURA** e **FRONTALE** in nobilitato ad alta densità da 16 mm laccato lucido o melamina, **MANIGLIA** finitura cromo
CASSETTI con rivestimento in polilaminato mokka tessile con guide occulte d'estrazione parziale con freno e ***chiusura soft close***



Particolare lavabo soprapiano Galaxy

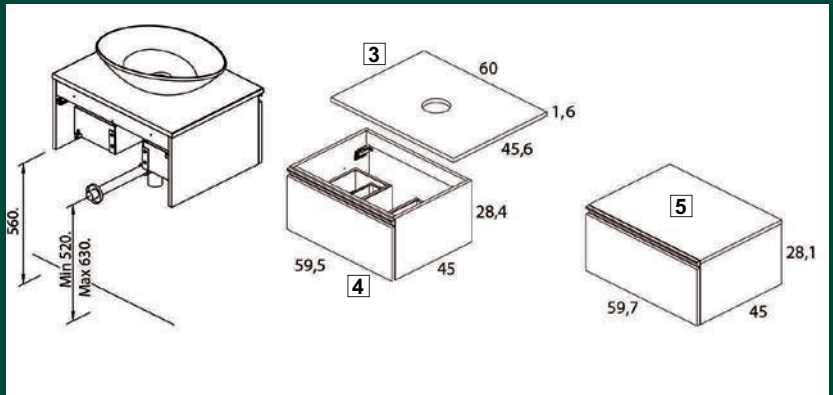

Bianco lucido

Antracite lucido

Grigio sabbiato (melamina)

Noce sabbiato (melamina)

Mobili sospesi collezione **VIDA 180** composizione n° 5

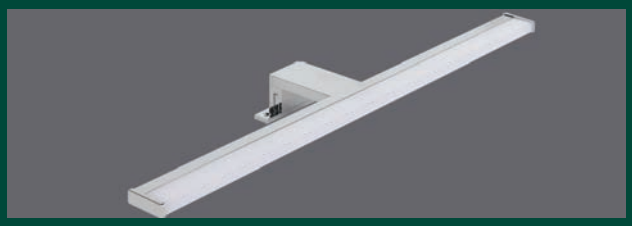

Particolare Lampada T30

Varianti alla composizione raffigurata

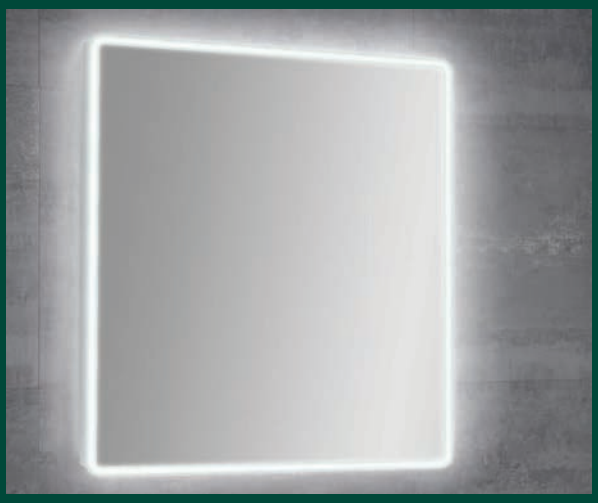

Specchio LED 60x70 con luce integrata

Codice	Colore	*Listino €*	L	H	P
MOB457	-	**272,00**	60	70	2,0

Articoli della composizione

1 Lampada T-30 LED - 30 cm (x 2)

Codice	Colore	*Listino €*	L	H	P
ABA1201	Cromo	**52,00**	30	1,0	3

2 Specchio LINEARE 60x70 senza lampada (x 2)

Codice	Colore	*Listino €*	L	H	P
MOB450	-	**96,00**	60	70	2,0

3 Lavabo soprapiano GALAXY in ceramica (x 2)

Codice	Colore	*Listino €*	L	H	P
MOB007	Bianco	**185,00**	51,2	14,5	41

4 Top legno 60 SENZA foro rubinetto, con foro piletta (x 2)

Codice	Colore	*Listino €*	L	H	P
MOB329	Bianco	**137,00**	60	1,6	45,6
MOB425	Antracite	**137,00**	60	1,6	45,6
MOB426	Grigio sabbiato	**137,00**	60	1,6	45,6
MOB498	Noce sabbiato	**137,00**	60	1,6	45,6

5 Mobile sospeso 60 portalavabo a 2 cassetti (x 2)

Codice	Colore	*Listino €*	L	H	P
MOB408	Bianco	**550,00**	59,5	56,5	45
MOB409	Antracite	**550,00**	59,5	56,5	45
MOB410	Grigio sabbiato	**550,00**	59,5	56,5	45
MOB411	Noce sabbiato	**550,00**	59,5	56,5	45

6 Base sospesa 60 ad 1 cassetto con top

Codice	Colore	*Listino €*	L	H	P
MOB416	Bianco	**423,00**	59,7	28,1	45
MOB417	Antracite	**423,00**	59,7	28,1	45
MOB418	Grigio sabbiato	**423,00**	59,7	28,1	45
MOB419	Noce sabbiato	**423,00**	59,7	28,1	45

N.B. (x 2) indica i pz. necessari per la composizione raffigurata



Lampada T-20 LED, allum. naturale

Codice	L - H - P	*Listino €*
ABA1200	20 2 3	**55,00**



Lampada T-50 LED - allum. cromo

Codice	L - H - P	*Listino €*
ABA1202	50 1,0 3	**72,00**



Lampada ALEA 16 LED , cromo

Codice	L - H - P	*Listino €*
ABA035	16 1,5 2,5	**87,00**



Lampada ALEA 50 LED , cromo

Codice	L - H - P	*Listino €*
ABA244	49 1,5 2,5	**193,00**



Lampada W-20 LED - ABS cromo

Codice	L - H - P	*Listino €*
ABA944	20 2,0 2	**25,00**

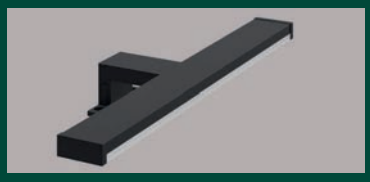

Lampada N-40 LED - allum. nero op.

Codice	L - H - P	*Listino €*
ABA804	40 1,0 3	**80,00**

Mobili sospesi collezione **VIDA 180** composizione n° 5

Base con **STRUTTURA** e **FRONTALE** in nobilitato ad alta densità da 16 mm laccato lucido o melamina, **MANIGLIA** finitura cromo
CASSETTI con rivestimento in polilaminato mokka tessile con guide occulte d'estrazione parziale con freno e ***chiusura soft close***



Particolare maniglia cromo lucido

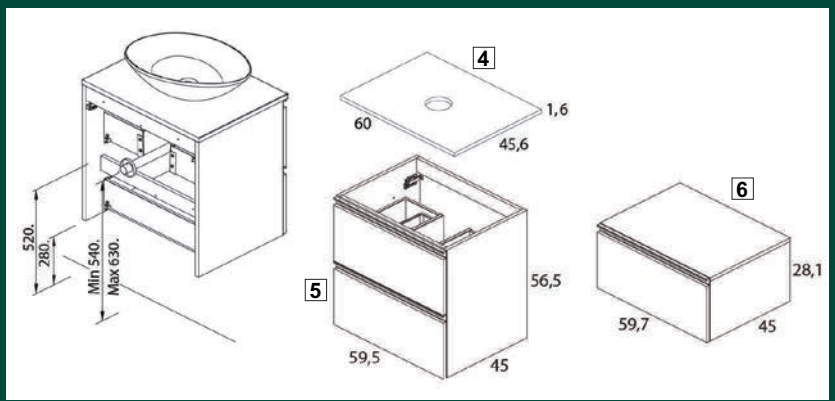

Bianco lucido

Antracite lucido

Grigio sabbiato (melamina)

Noce sabbiato (melamina)

Mobili sospesi collezione **VIDA 135** composizione n° 6

Varianti alla composizione raffigurata

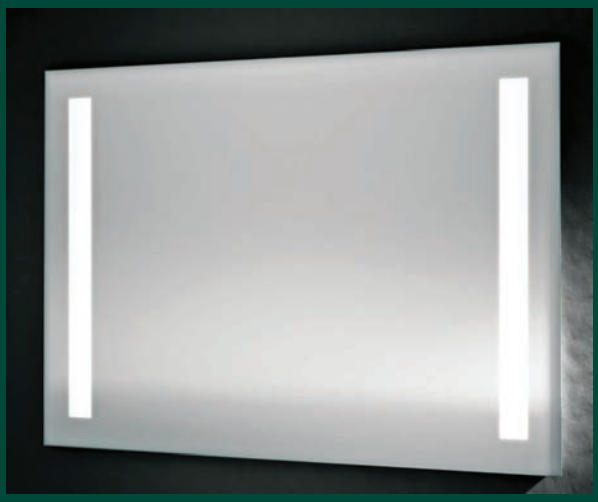

Specchio VERSO 80x70 con 2 fasce verticali retroilluminate led

Codice	Misura	*Listino €*	L	H	P
MOB620	80x70	**261,00**	80	70	2,0



Specchio LED 80x70 con luce integrata

Codice	Colore	*Listino €*	L	H	P
MOB458	-	**290,00**	80	70	2,0



Specchio CIRCLE 80 tondo retroilluminato led

Codice	Misura	*Listino €*	L	H	P
MOB625	Ø 80	**356,00**	80	80	2,5

Articoli della composizione

1 Lampada T-30 LED - 30 cm

Codice	Colore	*Listino €*	L	H	P
ABA1201	Cromo	**52,00**	30	1,0	3

2 Specchio NIKA 80 a 2 ante apertura centrale e chiusura soft close, senza lampada

Codice	Colore	*Listino €*	L	H	P
ABA654	Bianco lucido	**387,00**	77,5	61,5	13,5

3 Lavabo XS 80 in ceramica

Codice	Colore	*Listino €*	L	H	P
MOB004	Bianco	**172,00**	81	1,6	46

4 Mobile sospeso 80 portalavabo ad 1 cassetto

Codice	Colore	*Listino €*	L	H	P
MOB404	Bianco	**403,00**	79,5	28,4	45
MOB405	Antracite	**403,00**	79,5	28,4	45
MOB406	Grigio sabbiato	**403,00**	79,5	28,4	45
MOB407	Noce sabbiato	**403,00**	79,5	28,4	45

5 Base sospesa 80 ad 1 cassetto con top

Codice	Colore	*Listino €*	L	H	P
MOB420	Bianco	**470,00**	79,7	28,1	45
MOB421	Antracite	**470,00**	79,7	28,1	45
MOB422	Grigio sabbiato	**470,00**	79,7	28,1	45
MOB423	Noce sabbiato	**470,00**	79,7	28,1	45



Lampada T-20 LED, allum. naturale

Codice	L - H - P	*Listino €*
ABA1200	20 2 3	**55,00**



Lampada ALEA 16 LED , cromo

Codice	L - H - P	*Listino €*
ABA035	16 1,5 2,5	**87,00**



Lampada T-50 LED - allum. cromo

Codice	L - H - P	*Listino €*
ABA1202	50 1,0 3	**72,00**



Lampada ALEA 50 LED , cromo

Codice	L - H - P	*Listino €*
ABA244	49 1,5 2,5	**193,00**

Mobili sospesi collezione **VIDA 135** composizione n° 6

Base con **STRUTTURA** e **FRONTALE** in nobilitato ad alta densità da 16 mm laccato lucido o melamina, **MANIGLIA** finitura cromo
CASSETTI con rivestimento in polilaminato mokka tessile con guide occulte d'estrazione parziale con freno e ***chiusura soft close***



Particolare lavabo XS 80 (prof. bacino 12,5)

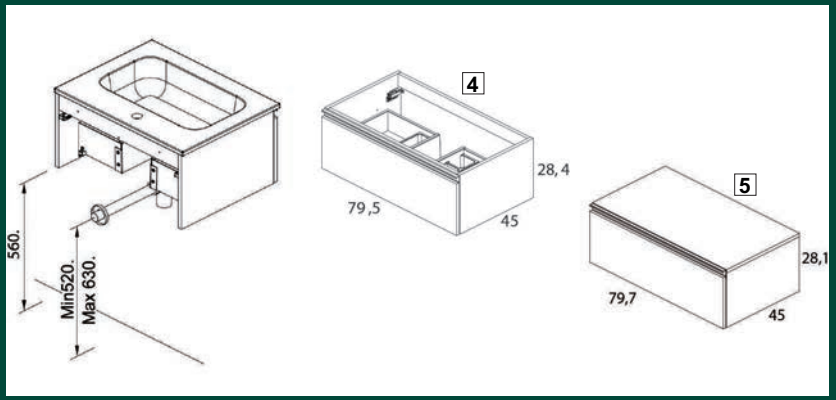

Bianco lucido

Antracite lucido

Grigio sabbiato (melamina)

Noce sabbiato (melamina)

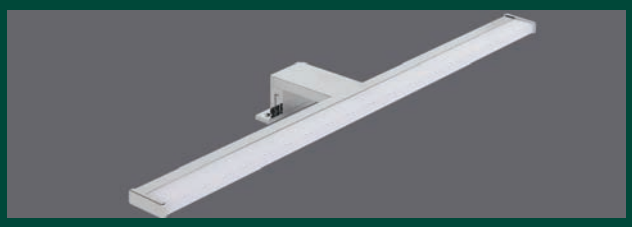

Particolare Lampada T30

Articoli della composizione

1 **Lampada T-30 LED - 30 cm**

Codice	Colore	*Listino €*	L	H	P
ABA1201	Cromo	**52,00**	30	1,0	3

2 **Specchio LINEARE 80x70 senza lampada**

Codice	Colore	*Listino €*	L	H	P
MOB452	-	**108,50**	80	70	2,0

3 **Lavabo XS 80 in ceramica**

Codice	Colore	*Listino €*	L	H	P
MOB004	Bianco	**172,00**	81	1,6	46

4 **Mobile sospeso 80 portalavabo a 2 cassetti**

Codice	Colore	*Listino €*	L	H	P
MOB412	Bianco	**593,00**	79,5	56,5	45
MOB413	Antracite	**593,00**	79,5	56,5	45
MOB414	Grigio sabbiato	**593,00**	79,5	56,5	45
MOB415	Noce sabbiato	**593,00**	79,5	56,5	45

5 **Base sospesa 60 ad 1 cassetto con top**

Codice	Colore	*Listino €*	L	H	P
MOB416	Bianco	**423,00**	59,7	28,1	45
MOB417	Antracite	**423,00**	59,7	28,1	45
MOB418	Grigio sabbiato	**423,00**	59,7	28,1	45
MOB419	Noce sabbiato	**423,00**	59,7	28,1	45

6 **Colonna sospesa VIDA 30 reversibile a 2 ante chiusura soft close** (2 mensole rimuovibili + 1 fissa in legno)

Codice	Colore	*Listino €*	L	H	P
MOB432	Bianco	**460,00**	30	150	23,8
MOB433	Antracite	**460,00**	30	150	23,8
MOB434	Grigio sabbiato	**460,00**	30	150	23,8
MOB435	Noce sabbiato	**460,00**	30	150	23,8

Varianti alla composizione raffigurata



Lampada T-20 LED, allum. naturale

Codice	L - H - P	*Listino €*
ABA1200	20 2 3	**55,00**

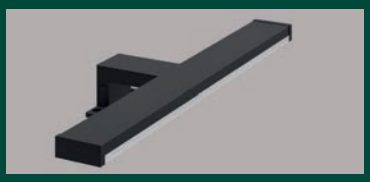

Lampada N-40 LED - allum. nero op.

Codice	L - H - P	*Listino €*
ABA804	40 1,0 3	**80,00**



Lampada ALEA 50 LED , cromo

Codice	L - H - P	*Listino €*
ABA244	49 1,5 2,5	**193,00**

Mobili sospesi collezione **VIDA 140** composizione n° 7

Base con **STRUTTURA** e **FRONTALE** in nobilitato ad alta densità da 16 mm laccato lucido o melamina, **MANIGLIA** finitura cromo
CASSETTI con rivestimento in polilaminato mokka tessile con guide occulte d'estrazione parziale con freno e ***chiusura soft close***



Particolare lavabo XS 80 (prof. bacino 12,5)

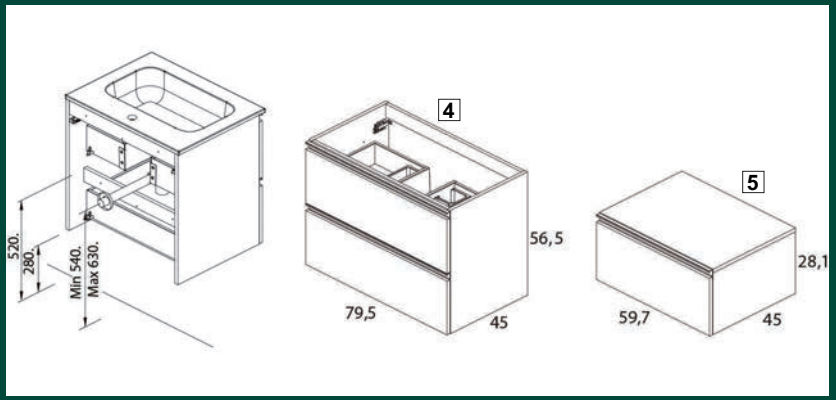

Bianco lucido

Antracite lucido

Grigio sabbiato (melamina)

Noce sabbiato (melamina)

Mobili sospesi collezione **VIDA 80** composizione n° 8

Varianti alla composizione raffigurata



Specchio ROUND con angoli stondati senza lampada

Codice	Misura	*Listino €*	L	H	P
MOB455	80x70	**139,00**	80	70	2,0



Specchio NIKA 80 a 2 ante apertura centrale e chiusura soft close, senza lampada

Codice	Colore	*Listino €*	L	H	P
ABA654	Bianco lucido	**387,00**	77,5	61,5	13,5



Particolare cassetti con interno in finitura mokka

Articoli della composizione

1 Specchio LED 80x70 con luce integrata

Codice	Colore	*Listino €*	L	H	P
MOB458	-	**290,00**	80	70	2,0

2 Lavabo soprapiano GALAXY in ceramica

Codice	Colore	*Listino €*	L	H	P
MOB007	Bianco	**185,00**	51,2	14,5	41

3 Top legno 80 SENZA foro rubinetto, con foro piletta

Codice	Colore	*Listino €*	L	H	P
MOB499	Bianco	**152,00**	80	1,6	45,6
MOB497	Antracite	**152,00**	80	1,6	45,6
MOB446	Grigio sabbiato	**152,00**	80	1,6	45,6
MOB443	Noce sabbiato	**152,00**	80	1,6	45,6

4 Mobile sospeso 80 portalavabo ad 1 cassetto

Codice	Colore	*Listino €*	L	H	P
MOB404	Bianco	**403,00**	79,5	28,4	45
MOB405	Antracite	**403,00**	79,5	28,4	45
MOB406	Grigio sabbiato	**403,00**	79,5	28,4	45
MOB407	Noce sabbiato	**403,00**	79,5	28,4	45

5 Base sospesa 80 ad 1 cassetto con top

Codice	Colore	*Listino €*	L	H	P
MOB420	Bianco	**470,00**	79,7	28,1	45
MOB421	Antracite	**470,00**	79,7	28,1	45
MOB422	Grigio sabbiato	**470,00**	79,7	28,1	45
MOB423	Noce sabbiato	**470,00**	79,7	28,1	45



Lampada T-20 LED, allum. naturale

Codice	L - H - P	*Listino €*
ABA1200	20 2 3	**55,00**



Lampada ALEA 16 LED , cromo

Codice	L - H - P	*Listino €*
ABA035	16 1,5 2,5	**87,00**



Lampada T-50 LED - allum. cromo

Codice	L - H - P	*Listino €*
ABA1202	50 1,0 3	**72,00**

Mobili sospesi collezione **VIDA 80** composizione n° 8

Base con **STRUTTURA** e **FRONTALE** in nobilitato ad alta densità da 16 mm laccato lucido o melamina, **MANIGLIA** finitura cromo
CASSETTI con rivestimento in polilaminato mokka tessile con guide occulte d'estrazione parziale con freno e ***chiusura soft close***



Particolare lavabo soprapiano Galaxy

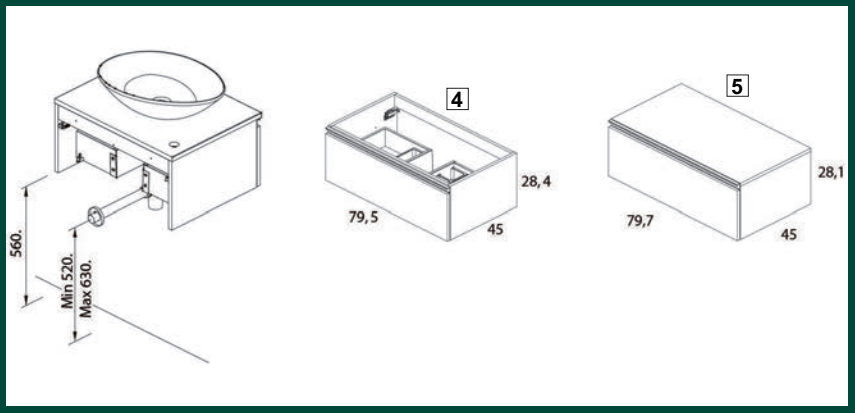

Bianco lucido

Antracite lucido

Grigio sabbiato (melamina)

Noce sabbiato (melamina)

Mobili sospesi collezione **VIDA 160** composizione n° 9

Varianti alla composizione raffigurata



Specchio LED 80x70 con luce integrata

Codice	Colore	*Listino €*	L	H	P
MOB458	-	**290,00**	80	70	2,1



Specchio NIKA 80 a 2 ante apertura centrale e chiusura soft close, senza lampada

Codice	Colore	*Listino €*	L	H	P
ABA654	Bianco lucido	**387,00**	77,5	61,5	13,5

Articoli della composizione

1 **Lampada T-30 LED - 30 cm**

Codice	Colore	*Listino €*	L	H	P
ABA1201	Cromo	**52,00**	30	1,0	3

2 **Specchio LINEARE 80x70 senza lampada**

Codice	Colore	*Listino €*	L	H	P
MOB452	-	**108,50**	80	70	2,0

3 **Lavabo soprapiano GALAXY in ceramica**

Codice	Colore	*Listino €*	L	H	P
MOB007	Bianco	**185,00**	51,2	14,5	41

4 **Top legno 80 SENZA foro rubinetto,** con foro piletta

Codice	Colore	*Listino €*	L	H	P
MOB499	Bianco	**152,00**	80	1,6	45,6
MOB497	Antracite	**152,00**	80	1,6	45,6
MOB446	Grigio sabbiato	**152,00**	80	1,6	45,6
MOB443	Noce sabbiato	**152,00**	80	1,6	45,6

5 **Mobile sospeso 80 portalavabo a 2 cassetti**

Codice	Colore	*Listino €*	L	H	P
MOB412	Bianco	**593,00**	79,5	56,5	45
MOB413	Antracite	**593,00**	79,5	56,5	45
MOB414	Grigio sabbiato	**593,00**	79,5	56,5	45
MOB415	Noce sabbiato	**593,00**	79,5	56,5	45

6 **Base sospesa 80 ad 1 cassetto con top**

Codice	Colore	*Listino €*	L	H	P
MOB420	Bianco	**470,00**	79,7	28,1	45
MOB421	Antracite	**470,00**	79,7	28,1	45
MOB422	Grigio sabbiato	**470,00**	79,7	28,1	45
MOB423	Noce sabbiato	**470,00**	79,7	28,1	45

7 **Colonna sospesa VIDA 30 reversibile a 2 ante chiusura soft close** (2 mensole rimuovibili + 1 fissa in legno)

Codice	Colore	*Listino €*	L	H	P
MOB432	Bianco	**460,00**	30	150	23,8
MOB433	Antracite	**460,00**	30	150	23,8
MOB434	Grigio sabbiato	**460,00**	30	150	23,8
MOB435	Noce sabbiato	**460,00**	30	150	23,8



Lampada T-20 LED, allum. naturale

Codice	L - H - P	*Listino €*
ABA1200	20 2 3	**55,00**



Lampada ALEA 16 LED , cromo

Codice	L - H - P	*Listino €*
ABA035	16 1,5 2,5	**87,00**



Lampada T-50 LED - allum. cromo

Codice	L - H - P	*Listino €*
ABA1202	50 1,0 3	**72,00**

Mobili sospesi collezione **VIDA 160** composizione n° 9

Base con **STRUTTURA** e **FRONTALE** in nobilitato ad alta densità da 16 mm laccato lucido o melamina, **MANIGLIA** finitura cromo
CASSETTI con rivestimento in polilaminato mokka tessile con guide occulte d'estrazione parziale con freno e ***chiusura soft close***

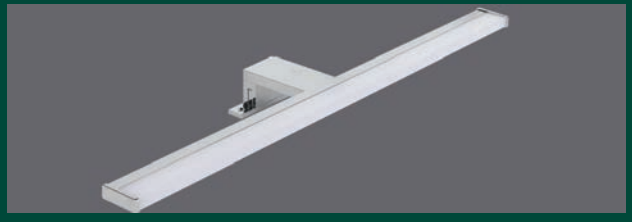

Particolare Lampada T30

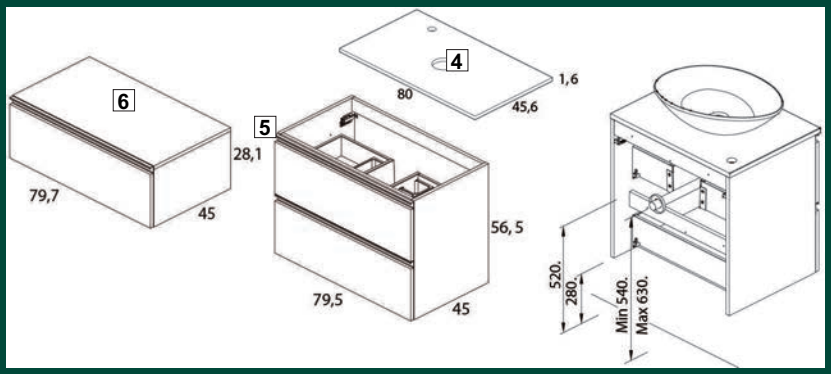

Bianco lucido

Antracite lucido

Grigio sabbiato (melamina)

Noce sabbiato (melamina)

Varianti alla composizione raffigurata

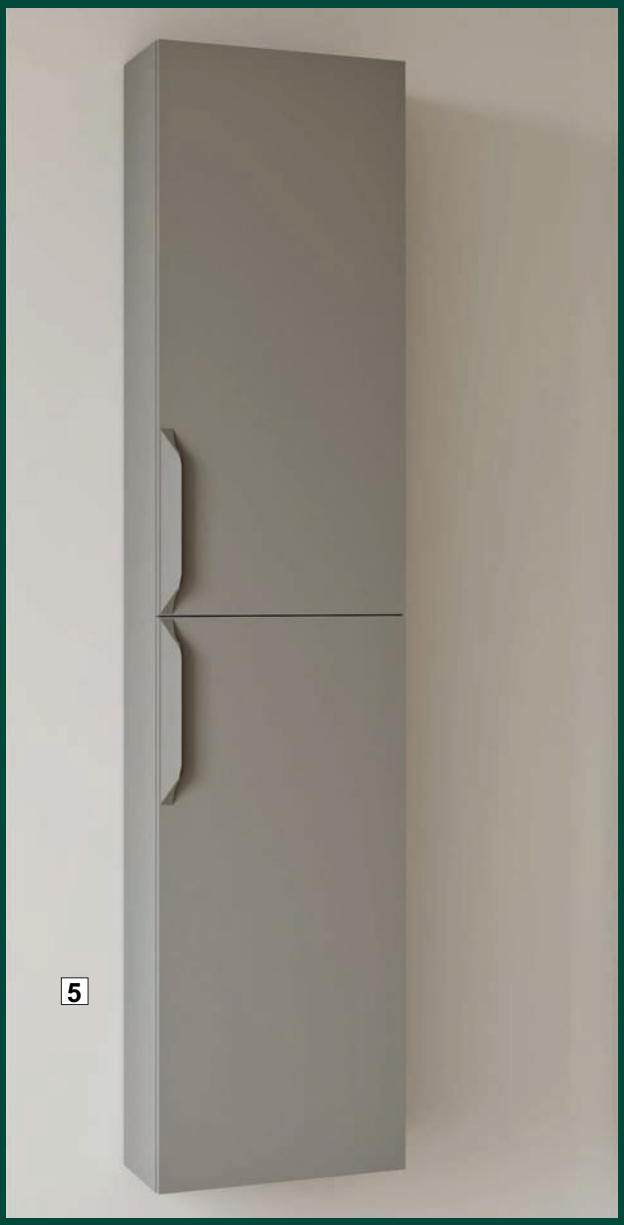



Particolare lavabo **A257B** - Prof. bacino 11 (piletta esclusa)

Articoli della composizione

1 **Specchio SFERIC 80 senza lampada**

Codice	Misura	*Listino €*	L	H	P
ABA258	Ø 80	**144,00**	80	80	2,0

2 **Lavabo appoggio A257B da 48,5 in ceramica**

Codice	Colore	*Listino €*	L	H	P
LAR032	Bianco lucido	**113,50**	48,5	14	35

3 **Top legno 100 per base, con foro piletta e foro per rubinetteria centrale**

Codice	Colore	*Listino €*	L	H	P
MOB1290	Bianco **opaco**	**231,00**	100	1,8	51
MOB1291	Bianco **nature**	**231,00**	100	1,8	51
MOB1292	Sabbia **opaco**	**231,00**	100	1,8	51

4 **Base sospesa 100 a 2 cassetti chiusura soft close**

Codice	Colore	*Listino €*	L	H	P
MOB644	Bianco **opaco**	**1.080,00**	97,4	53,8	51
MOB645	Bianco **nature**	**1.080,00**	97,4	53,8	51
MOB646	Sabbia **opaco**	**1.080,00**	97,4	53,8	51

5 **Colonna sospesa WAVE 35 reversibile a 2 ante chiusura soft close**

Codice	Colore	*Listino €*	L	H	P
MOB647	Bianco **opaco**	**500,00**	35	162	24
MOB648	Bianco **nature**	**500,00**	35	162	24
MOB649	Sabbia **opaco**	**500,00**	35	162	24

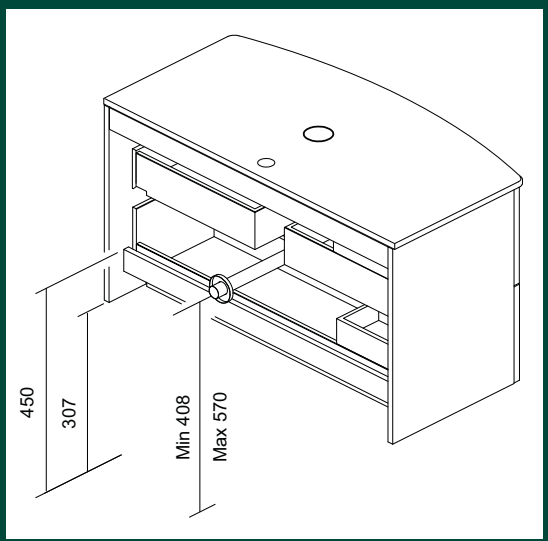

Mobili sospesi collezione **WAVE 100** a 2 cassetti

Base con **STRUTTURA** 16 mm e **FRONTALE** in MDF 18 mm,
CASSETTI con interno in pelle fumè ad estrazione totale e ***chiusura soft close***



Bianco opaco



Bianco Nature



Sabbia opaco

Varianti alla composizione raffigurata



Articoli della composizione

1 **Lampada T-30 LED alluminio cromo**

Codice	Colore	*Listino €*	L	H	P
ABA1201	Cromo	**52,00**	30	1,0	3,0

2 **Specchio LINEARE 100 senza lampada**

Codice	Misura	*Listino €*	L	H	P
MOB453	100x70	**125,50**	100	70	2,0

3 **Lavabo TREND 100 in ceramica** (prof. bacino 12 cm)

Codice	Colore	*Listino €*	L	H	P
MOB034	Bianco	**490,00**	99	2,0	52,0

4 **Base sospesa 100 a 2 cassetti chiusura soft close**

Codice	Colore	*Listino €*	L	H	P
MOB644	Bianco **opaco**	**1.080,00**	97,4	53,8	51
MOB645	Bianco **nature**	**1.080,00**	97,4	53,8	51
MOB646	Sabbia **opaco**	**1.080,00**	97,4	53,8	51

5 **Colonna sospesa WAVE 35 reversibile a 2 ante chiusura soft close**

Codice	Colore	*Listino €*	L	H	P
MOB647	Bianco **opaco**	**500,00**	35	162	24
MOB648	Bianco **nature**	**500,00**	35	162	24
MOB649	Sabbia **opaco**	**500,00**	35	162	24

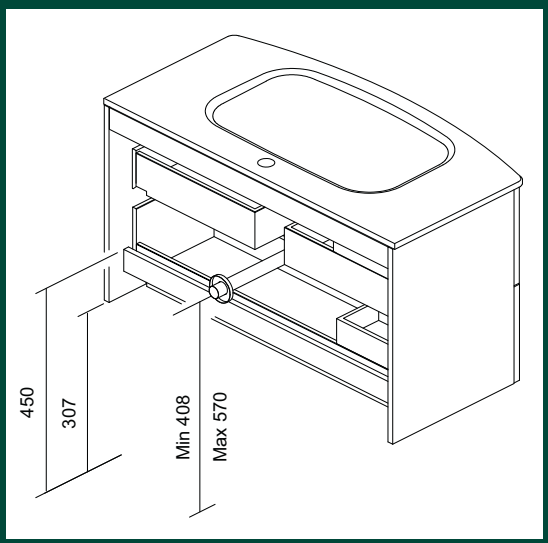

Mobili sospesi collezione **WAVE 100** a 2 cassetti

Base con **STRUTTURA** 16 mm e **FRONTALE** in MDF 18 mm,
CASSETTI con interno in pelle fumè ad estrazione totale e ***chiusura soft close***



Bianco opaco



Bianco Nature



Sabbia opaco

Varianti alla composizione raffigurata

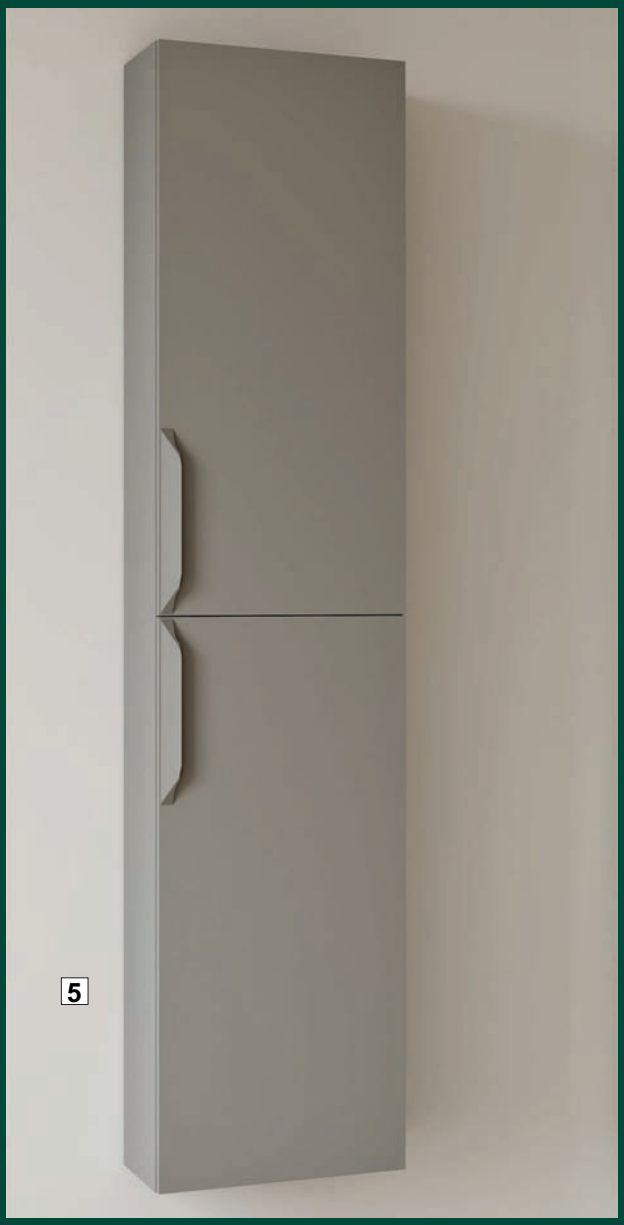

5



2

Particolare lavabo **PLUS A072** - Profondità bacino 10 (piletta esclusa)

Articoli della composizione

1 Specchio OVAL 45 retroilluminato led

Codice	Misura	*Listino €*	L	H	P
ABA264	45x90	**280,00**	45	90	2,0

2 Lavabo appoggio PLUS A072 da 50 in ceramica

Codice	Colore	*Listino €*	L	H	P
LAR002	Bianco lucido	**108,00**	50,5	14	35

3 Top legno 80 per base, con foro piletta e foro per rubinetteria centrale

Codice	Colore	*Listino €*	L	H	P
MOB1293	Bianco **opaco**	**206,00**	80	1,8	49
MOB1294	Bianco **nature**	**206,00**	80	1,8	49
MOB1295	Sabbia **opaco**	**206,00**	80	1,8	49

4 Base sospesa 80 a 2 cassetti chiusura soft close

Codice	Colore	*Listino €*	L	H	P
MOB641	Bianco **opaco**	**1.025,00**	79,4	53,8	48
MOB642	Bianco **nature**	**1.025,00**	79,4	53,8	48
MOB643	Sabbia **opaco**	**1.025,00**	79,4	53,8	48

5 Colonna sospesa WAVE 35 reversibile a 2 ante chiusura soft close

Codice	Colore	*Listino €*	L	H	P
MOB647	Bianco **opaco**	**500,00**	35	162	24
MOB648	Bianco **nature**	**500,00**	35	162	24
MOB649	Sabbia **opaco**	**500,00**	35	162	24

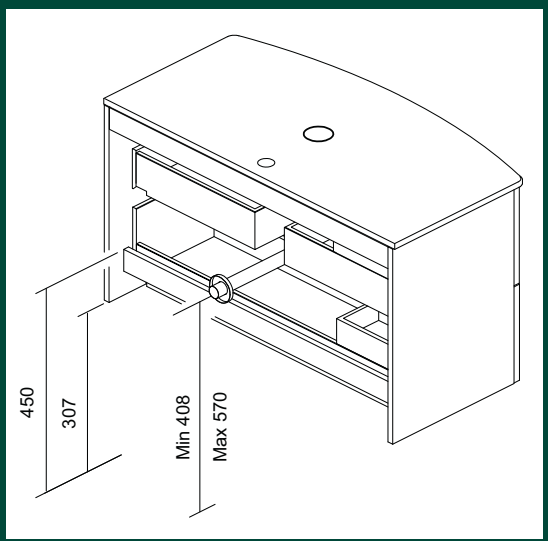

Mobili sospesi collezione **WAVE 80** a 2 cassetti

Base con **STRUTTURA** 16 mm e **FRONTALE** in MDF 18 mm,
CASSETTI con interno in pelle fumè ad estrazione totale e ***chiusura soft close***



Bianco opaco



Bianco Nature



Sabbia opaco

Mobili sospesi collezione **WAVE 80** a 2 cassetti



Articoli della composizione

1 **Specchio LED 80 con luce integrara**

Codice	Misura	*Listino €*	L	H	P
MOB458	80x70	**290,00**	80	70	2,0

2 **Lavabo TREND 80 in ceramica** (prof. bacino 15 cm)

Codice	Colore	*Listino €*	L	H	P
MOB032	Bianco	**349,00**	81	2	48

3 **Base sospesa 80 a 2 cassetti chiusura soft close**

Codice	Colore	*Listino €*	L	H	P
MOB641	Bianco **opaco**	**1.025,00**	79,4	53,8	48
MOB642	Bianco **nature**	**1.025,00**	79,4	53,8	48
MOB643	Sabbia **opaco**	**1.025,00**	79,4	53,8	48

4 **Colonna sospesa WAVE 35 reversibile a 2 ante chiusura soft close**

Codice	Colore	*Listino €*	L	H	P
MOB647	Bianco **opaco**	**500,00**	35	162	24
MOB648	Bianco **nature**	**500,00**	35	162	24
MOB649	Sabbia **opaco**	**500,00**	35	162	24

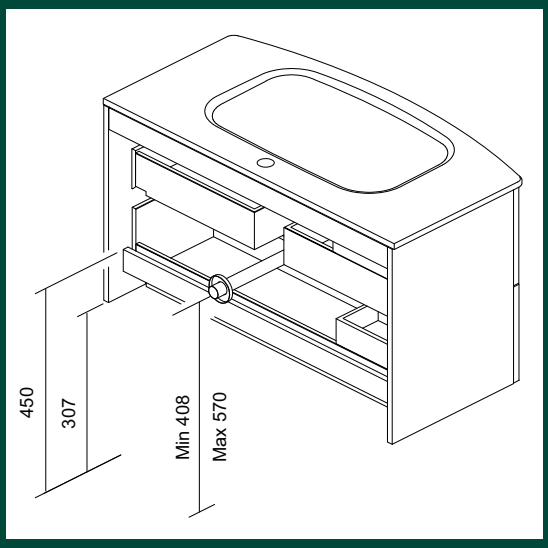

Mobili sospesi collezione **WAVE 80** a 2 cassetti



Base con **STRUTTURA** 16 mm e **FRONTALE** in MDF 18 mm,
CASSETTI con interno in pelle fumè ad estrazione totale e ***chiusura soft close***



Bianco opaco



Bianco Nature



Sabbia opaco

Mobili sospesi collezione **VITALE 80** a 2 cassetti

Varianti alla composizione raffigurata

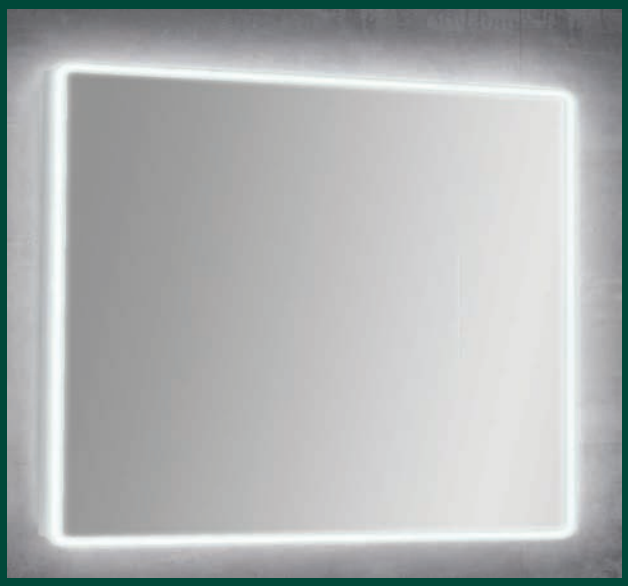

Specchio LED con luce perimetrale integrata

Codice	Misura	*Listino €*	L	H	P
MOB458	80x70	**290,00**	80	70	2,0





Particolare lavabo XS 80 (prof. bacino 12,5)

Articoli della composizione

1 Lampada T-30 LED - 30 cm

Codice	Colore	*Listino €*	L	H	P
ABA1201	Cromo	**52,00**	30	1,0	3

2 Specchio LINEARE 80x70 senza lampada

Codice	Colore	*Listino €*	L	H	P
MOB452	-	**108,50**	80	70	2,0

3 Lavabo XS 80 in ceramica (prof. bacino 12,5 cm)

Codice	Colore	*Listino €*	L	H	P
MOB004	Bianco	**172,00**	81	1,6	46

4 Base sospesa 80 a 2 cassetti chiusura soft close

Codice	Colore	*Listino €*	L	H	P
MOB654	Bianco lucido	**610,00**	79,5	56,5	45
MOB656	Grigio nature	**640,00**	79,5	56,5	45

5 Colonna sospesa 30 reversibile a 2 ante chiusura soft close

Codice	Colore	*Listino €*	L	H	P
MOB659	Bianco lucido	**484,00**	30	150	24
MOB665	Grigio nature	**500,00**	30	150	24

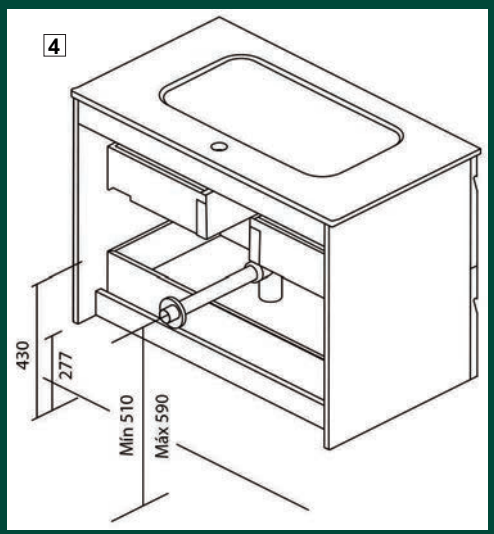

Mobili sospesi collezione **VITALE 80** a 2 cassetti



Base con **STRUTTURA** 16mm e **FRONTALE** MDF 18 mm laccato (bianco/fumè) o con rivestimento Foil 3D (grigio nature)
CASSETTI ***chiusura soft close***


Bianco lucido


Fumè mat


Grigio nature

Varianti alla composizione raffigurata



Specchio LINEARE 80x70 senza lampada

Codice	Misura	*Listino €*	L	H	P
MOB452	80x70	**108,50**	80	70	2,0



Specchio BEAUTI con luce led orrizzontale integrata

Codice	Misura	*Listino €*	L	H	P
MOB461	80x70	**246,00**	80	70	2,0



Particolare lavabo XS 80 (prof. bacino 12,5)

Articoli della composizione

1 Specchio LED 80x70 con luce integrata

Codice	Colore	*Listino €*	L	H	P
MOB458	-	**290,00**	80	70	2,0

2 Lavabo XS 80 in ceramica (prof. bacino 12,5 cm)

Codice	Colore	*Listino €*	L	H	P
MOB004	Bianco	**172,00**	81	1,6	46

3 Base con piedi 80 a 3 cassetti chiusura soft close

Codice	Colore	*Listino €*	L	H	P
MOB256	Bianco lucido	**780,00**	79,5	85	45
MOB658	Grigio nature	**815,00**	79,5	85	45

4 Colonna sospesa 30 reversibile a 2 ante chiusura soft close

Codice	Colore	*Listino €*	L	H	P
MOB659	Bianco lucido	**484,00**	30	150	24
MOB665	Grigio nature	**500,00**	30	150	24

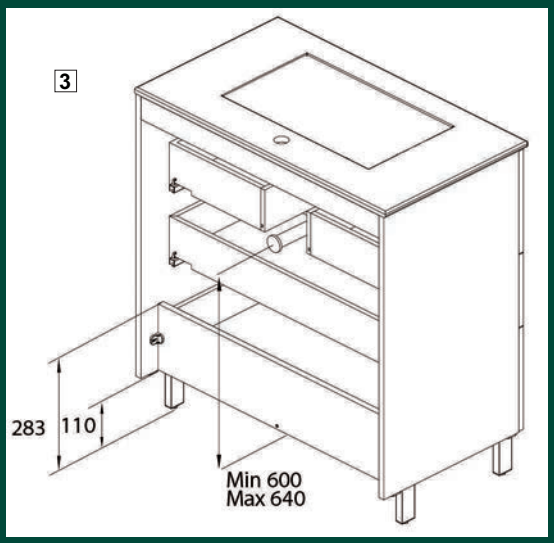

Mobili con piedi collezione **VITALE 80** a 3 cassetti

Base con **STRUTTURA** 16mm e **FRONTALE** MDF 18 mm laccato (bianco/fumè) o con rivestimento Foil 3D (grigio nature), **PIEDI** in metallo cromo
CASSETTI ***chiusura soft close***



Bianco lucido



Grigio nature

Varianti alla composizione raffigurata

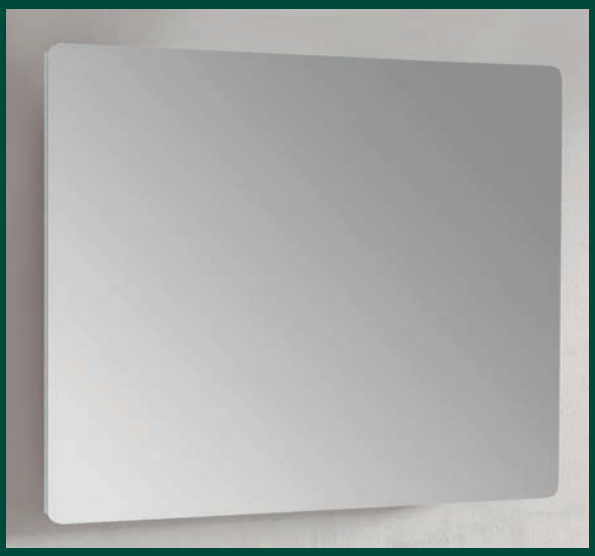

Specchio ROUND 100x70 senza lampada

Codice	Misura	*Listino €*	L	H	P
MOB456	100x70	**162,50**	100	70	2,0





Particolare lavabo XS 100 (prof. bacino 12,5)

Articoli della composizione

1 **Lampada T-30 LED - 30 cm**

Codice	Colore	*Listino €*	L	H	P
ABA1201	Cromo	**52,00**	30	1,0	3

2 **Specchio LINEARE 100x70 senza lampada**

Codice	Colore	*Listino €*	L	H	P
MOB453	-	**125,50**	100	70	2,0

3 **Lavabo XS 100 in ceramica** (prof. bacino 12,5 cm)

Codice	Colore	*Listino €*	L	H	P
MOB005	Bianco	**231,00**	101	1,6	46

4 **Base con piedi 100 a 3 cassetti chiusura soft close**

Codice	Colore	*Listino €*	L	H	P
MOB340	Bianco lucido	**890,00**	99,5	85	45

5 **Colonna sospesa 30 reversibile a 2 ante chiusura soft close**

Codice	Colore	*Listino €*	L	H	P
MOB659	Bianco lucido	**484,00**	30	150	24

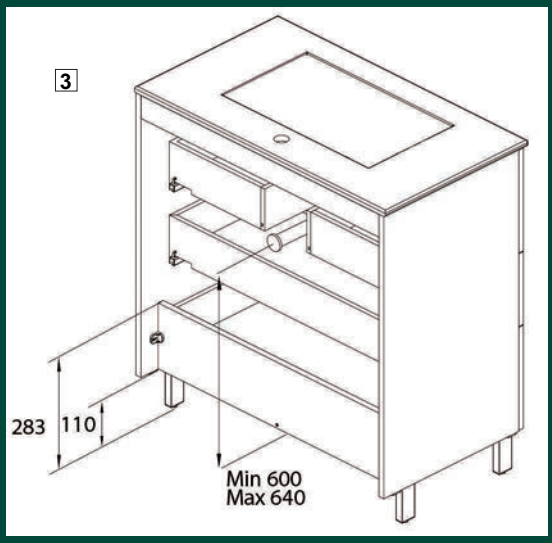

Mobili con piedi collezione **VITALE 100** a 3 cassetti



Base con **STRUTTURA** 16mm e **FRONTALE** MDF 18 mm laccato lucido (bianco) o ricoperto da polimero (altri colori), **PIEDI** in metallo cromo con regolazione
CASSETTI ***chiusura soft close***

Varianti alla composizione raffigurata

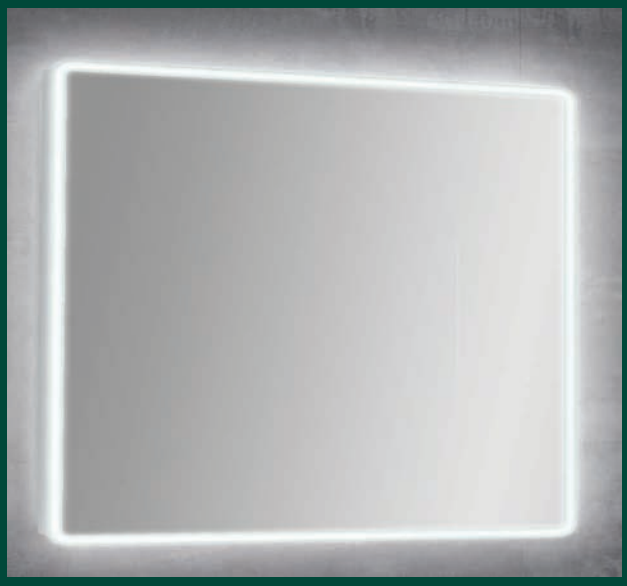

Specchio LED con luce perimetrale integrata

Codice	Misura	*Listino €*	L	H	P
MOB458	80x70	**290,00**	80	70	2,0

Articoli della composizione

1 Lampada T-30 LED - 30 cm

Codice	Colore	*Listino €*	L	H	P
ABA1201	Cromo	**52,00**	30	1,0	3

2 Specchio LINEARE 80x70 senza lampada

Codice	Colore	*Listino €*	L	H	P
MOB452	-	**108,50**	80	70	2,0

3 Lavabo XS 80 in ceramica

Codice	Colore	*Listino €*	L	H	P
MOB004	Bianco	**172,00**	81	1,6	46

4 Base sospesa 80 a 2 cassetti chiusura soft close

Codice	Colore	*Listino €*	L	H	P
MOB050	Bianco lucido	**723,00**	80	56,5	45



Particolare lavabo XS 80 (prof. bacino 12,5)

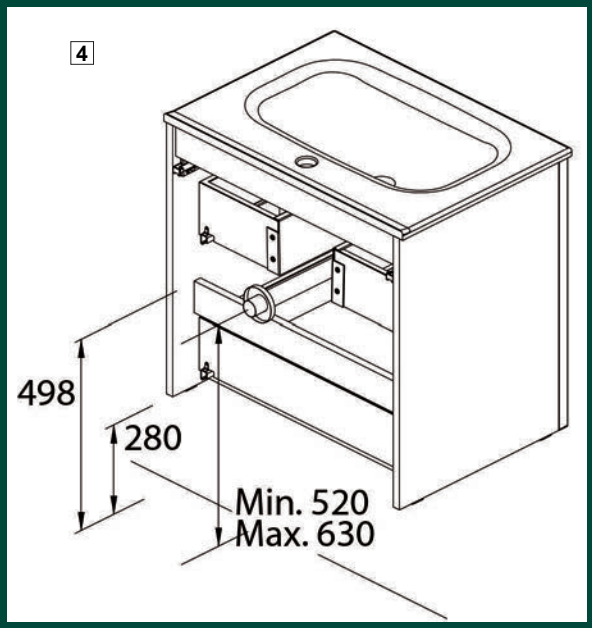

Mobili sospesi collezione **ALFA 80** a 2 cassetti



Base con **STRUTTURA** 16mm e **FRONTALE** MDF 18 mm laccato bianco lucido
CASSETTI con struttura in metallo con base in MDF 16mm ad estrazione totale e ***chiusura soft close***

Mobili sospesi collezione **SANSA 70** a 2 cassetti

Varianti alla composizione raffigurata

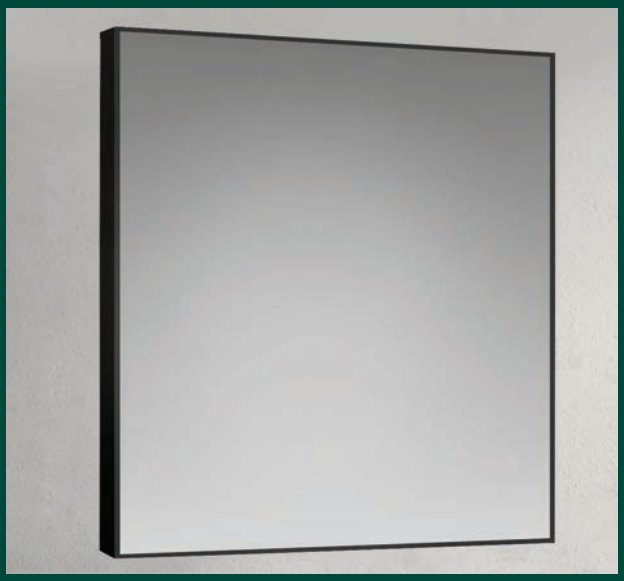

Specchio COLOR con cornice in PVC Nero opaco senza lampada

Codice	Misura	*Listino €*	L	H	P
MOB618	70x80	**142,00**	70	80	2,0

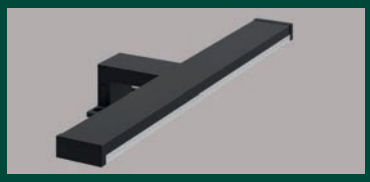

Lampada N-40 LED - allum. nero op.

Codice	L - H - P	*Listino €*
ABA804	40 1,0 3	**80,00**

Articoli della composizione

1 Lampada T-30 LED - 30 cm

Codice	Colore	*Listino €*	L	H	P
ABA1201	Cromo	**52,00**	30	1,0	3

2 Specchio LINEARE 70x70 senza lampada

Codice	Misura	*Listino €*	L	H	P
MOB451	70x70	**100,50**	70	70	2,0

3 Lavabo STYLE 70 in ceramica (prof. bacino 12,5 cm)

Codice	Colore	*Listino €*	L	H	P
MOB003	Bianco	**145,00**	71	1,6	46

4 Base sospesa 70 a 2 cassetti chiusura soft close

Codice	Colore	*Listino €*	L	H	P
MOB139	Bianco lucido	**404,00**	69,5	57	45
MOB173	Antracite lucido	**404,00**	69,5	57	45
MOB1280	Blu Navy lucido	**404,00**	69,5	57	45
MOB387	Grigio sabbiato	**404,00**	69,5	57	45
MOB669	Noce sabbiato	**404,00**	69,5	57	45

5 Colonna sospesa SANSA 30 reversibile a 2 ante chiusura soft close

Codice	Colore	*Listino €*	L	H	P
MOB368	Bianco lucido	**392,00**	30	150	24
MOB369	Antracite lucido	**392,00**	30	150	24
MOB1283	Blu Navy lucido	**392,00**	30	150	24
MOB370	Grigio sabbiato	**392,00**	30	150	24
MOB371	Noce sabbiato	**392,00**	30	150	24

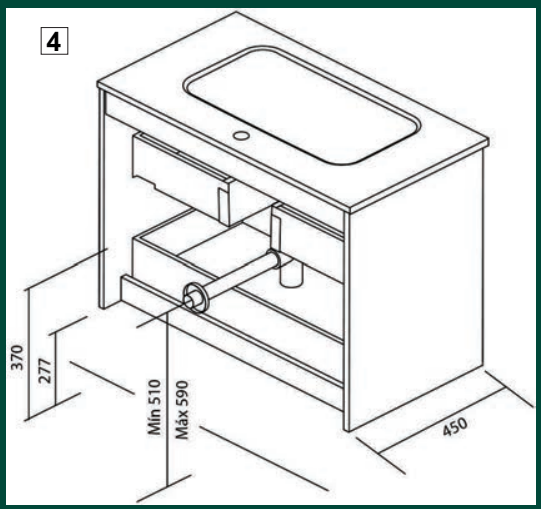



Particolare colore Blu Navy lucido

Mobili sospesi collezione **SANSA 70** a 2 cassetti



Base con **STRUTTURA** in nobilitato ad alta densità e **FRONTALE** 18 mm laccato lucido (bianco-antracite) o ricoperto da polimero (altri colori), **CASSETTI** ad estrazione totale ***Soft Close***.
Colonna sospesa **reversibile** a 2 ante con ***chiusura Soft Close***.

Bianco lucido

Antracite lucido

Blu Navy lucido

Grigio sabbiato (melamina)

Noce sabbiato (melamina)



Particolare lavabo STYLE 70 (prof. bacino 12,5)

Mobili sospesi collezione **SANSA 80** a 2 cassetti

Varianti alla composizione raffigurata

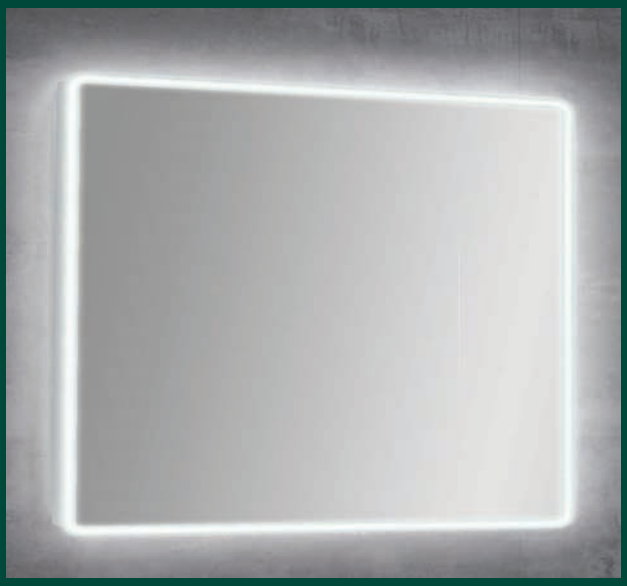

Specchio LED con luce perimetrale integrata

Codice	Misura	*Listino €*	L	H	P
MOB458	80x70	**290,00**	80	70	2,0



Specchio BEAUTI con luce led orrizzontale integrata

Codice	Misura	*Listino €*	L	H	P
MOB461	80x70	**246,00**	80	70	2,0

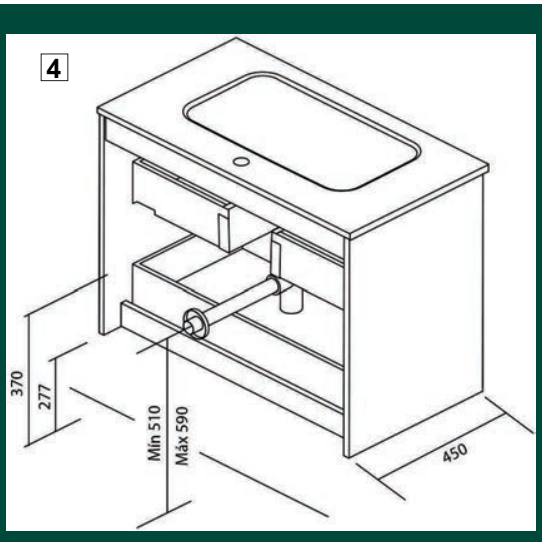

Articoli della composizione

1 Lampada T-30 LED - 30 cm

Codice	Colore	*Listino €*	L	H	P
ABA1201	Cromo	**52,00**	30	1,0	3

2 Specchio LINEARE 80x70 senza lampada

Codice	Misura	*Listino €*	L	H	P
MOB452	80x70	**108,50**	80	70	2,0

3 Lavabo XS 80 in ceramica (prof. bacino 12,5 cm)

Codice	Colore	*Listino €*	L	H	P
MOB004	Bianco	**172,00**	81	1,6	46

4 Base sospesa 80 a 2 cassetti chiusura soft close

Codice	Colore	*Listino €*	L	H	P
MOB360	Bianco lucido	**418,00**	79,5	57	45
MOB361	Antracite lucido	**418,00**	79,5	57	45
MOB1281	Blu Navy lucido	**418,00**	79,5	57	45
MOB362	Grigio sabbiato	**418,00**	79,5	57	45
MOB363	Noce sabbiato	**418,00**	79,5	57	45

5 Colonna sospesa SANSA 30 reversibile a 2 ante chiusura soft close

Codice	Colore	*Listino €*	L	H	P
MOB368	Bianco lucido	**392,00**	30	150	24
MOB369	Antracite lucido	**392,00**	30	150	24
MOB1283	Blu Navy lucido	**392,00**	30	150	24
MOB370	Grigio sabbiato	**392,00**	30	150	24
MOB371	Noce sabbiato	**392,00**	30	150	24



Particolare colore noce sabbiato

Mobili sospesi collezione **SANSA 80** a 2 cassetti

Base con **STRUTTURA** in nobilitato ad alta densità e **FRONTALE** 18 mm laccato lucido (bianco-antracite) o ricoperto da polimero (altri colori), **CASSETTI** ad estrazione totale ***Soft Close***.
Colonna sospesa **reversibile** a 2 ante con ***chiusura Soft Close***.

Bianco lucido

Antracite lucido

Blu Navy lucido

Grigio sabbiato (melamina)

Noce sabbiato (melamina)



Particolare lavabo XS 80 (prof. bacino 12,5)



Articoli della composizione

1 **Lampada N-40 LED - 40 cm in alluminio Nero opaco**

Codice	Colore	*Listino €*	L	H	P
ABA804	Nero opaco	**80,00**	40	1,0	3

2 **Specchio COLOR con cornice in PVC Nero opaco senza lampada**

Codice	Misura	*Listino €*	L	H	P
MOB618	80x70	**142,00**	80	70	2,0

3 **Lavabo XS 80 in ceramica** (prof. bacino 12,5 cm)

Codice	Colore	*Listino €*	L	H	P
MOB004	Bianco	**172,00**	81	1,6	46

4 **Base sospesa 80 a 2 ante chiusura soft close**

Codice	Colore	*Listino €*	L	H	P
MOB660	Bianco lucido	**319,00**	79,5	57	45
MOB661	Antracite lucido	**319,00**	79,5	57	45

5 **Colonna sospesa SANSA 30 reversibile a 2 ante chiusura soft close**

Codice	Colore	*Listino €*	L	H	P
MOB368	Bianco lucido	**392,00**	30	150	24
MOB369	Antracite lucido	**392,00**	30	150	24

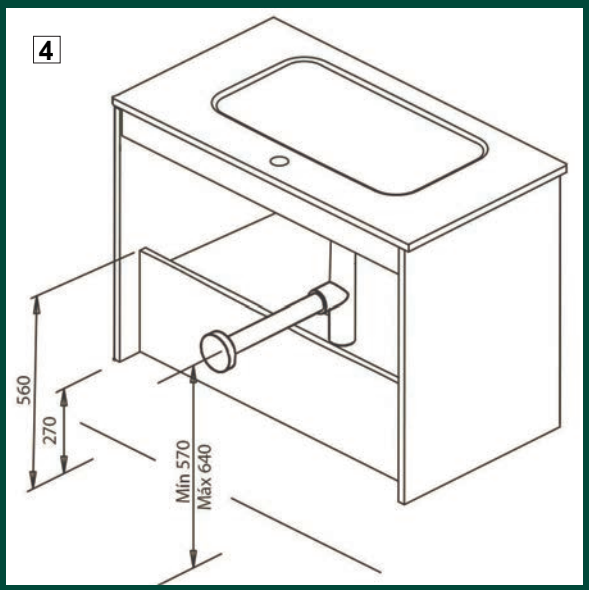

Mobili sospesi collezione **SANSA 80** a 2 ante



Base con **STRUTTURA** in nobilitato ad alta densità e **FRONTALE** 18 mm laccato lucido (bianco-antracite) o ricoperto da polimero (altri colori), **ANTE** a chiusura ***Soft Close***.

Bianco lucido

Antracite lucido



Particolare lavabo XS 80 (prof. bacino 12,5)

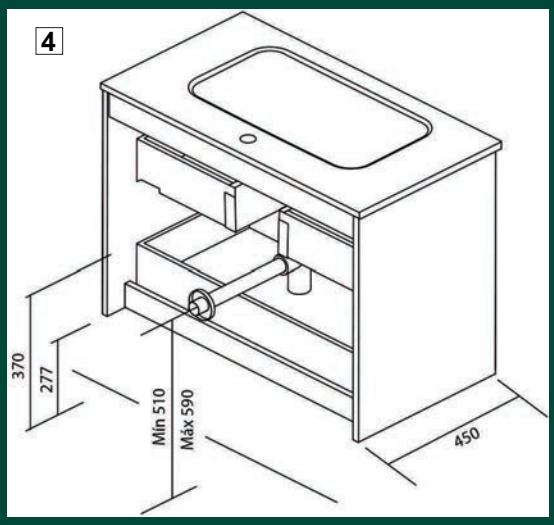

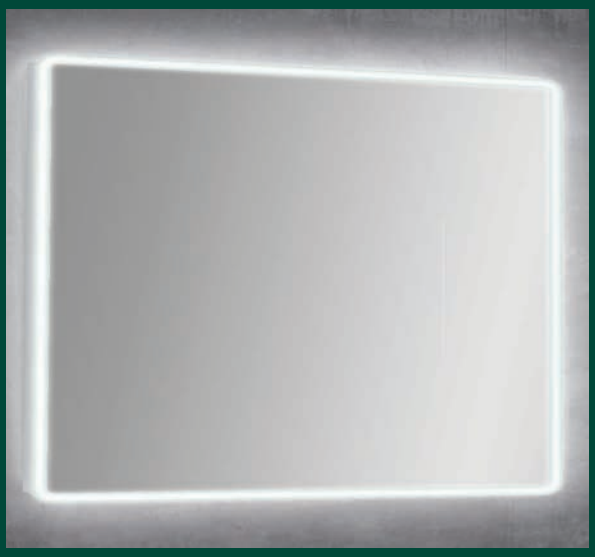

Specchio LED 100 con luce perimetrale integrata

Codice	Misura	*Listino €*	L	H	P
MOB459	100x70	**333,00**	100	70	2,0

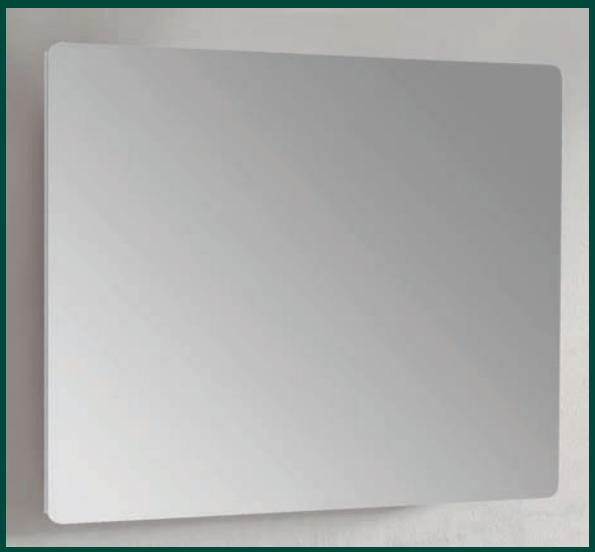

Specchio ROUND 100x70 senza lampada

Codice	Misura	*Listino €*	L	H	P
MOB456	100x70	**162,50**	100	70	2,0

Articoli della composizione

1 Lampada T-30 LED - 30 cm

Codice	Colore	*Listino €*	L	H	P
ABA1201	Cromo	**52,00**	30	1,0	3,0

2 Specchio LINEARE 100x70 senza lampada

Codice	Misura	*Listino €*	L	H	P
MOB453	100x70	**125,50**	100	70	2,0

3 Lavabo XS 100 in ceramica (prof. bacino 12,5 cm)

Codice	Colore	*Listino €*	L	H	P
MOB005	Bianco	**231,00**	101	1,6	46

4 Base sospesa 100 a 2 cassetti chiusura soft close

Codice	Colore	*Listino €*	L	H	P
MOB364	Bianco lucido	**479,00**	99,5	57	45
MOB365	Antracite lucido	**479,00**	99,5	57	45
MOB1282	Blu Navy lucido	**479,00**	99,5	57	45
MOB366	Grigio sabbiato	**479,00**	99,5	57	45
MOB367	Noce sabbiato	**479,00**	99,5	57	45

5 Pensile sospeso 35 ad 1 anta reversibile con chiusura soft close

Codice	Colore	*Listino €*	L	H	P
MOB372	Bianco lucido	**276,00**	35	80	15
MOB373	Antracite lucido	**276,00**	35	80	15
MOB1284	Blu Navy lucido	**276,00**	35	80	15
MOB374	Grigio sabbiato	**276,00**	35	80	15
MOB375	Noce sabbiato	**276,00**	35	80	15

Varianti alla composizione raffigurata



Pensile sospeso 50 a 2 ante con chiusura soft close

Codice	Colore	*Listino €*	L	H	P
MOB376	Bianco lucido	**315,00**	50	80	15
MOB377	Antracite lucido	**315,00**	50	80	15
MOB378	Grigio sabbiato	**315,00**	50	80	15
MOB379	Noce sabbiato	**315,00**	50	80	15

Mobili sospesi collezione **SANSA 100** a 2 cassetti

1
2
3
4
5

Base con **STRUTTURA** in nobilitato ad alta densità e **FRONTALE** 18 mm laccato lucido (bianco-antracite) o ricoperto da polimero (altri colori), **CASSETTI** ad estrazione totale ***Soft Close***.
Colonna sospesa **reversibile** a 2 ante con ***chiusura Soft Close***.

Bianco lucido | Antracite lucido | Blu Navy lucido | Grigio sabbiato (melamina) | Noce sabbiato (melamina)



Particolare lavabo XS 100 (prof. bacino 12,5)

Mobili sospesi collezione **ONIX+ 80** a 2 cassetti



Base con **STRUTTURA** e **FRONTALE** in nobilitato ad alta densità da 16 mm laccato o melamina, **MANIGLIE** in metallo, **CASSETTI** ***chiusura soft close***
Specchio **COLOR** con cornice perimetrale PVC **nero opaco**; Lampada N-40 in alluminio **nero opaco**
Colonna sospesa ONIX+ **reversibile** a 2 ante con ***chiusura Soft Close***.

Articoli della composizione

1 Lampada N-40 LED 40 cm in alluminio nero opaco

Codice	Colore	*Listino €*	L	H	P
ABA804	Nero opaco	**80,00**	40	1	3

2 Specchio COLOR 80 con cornice in PVC nero opaco senza lampada

Codice	Colore	*Listino €*	L	H	P
MOB618	Nero opaco	**142,00**	80	70	2,0

3 Lavabo XS 80 in ceramica (prof. bacino 12,5 cm)

Codice	Colore	*Listino €*	L	H	P
MOB004	Bianco	**172,00**	81	1,6	46

4 Base sospesa 80 a 2 cassetti chiusura soft close L. 79,5 - H. 56,5 - P. 44,3

Codice	Colore base	Colore maniglie	*Listino €*
ABA644	Grigio sabbiato	bianco matt	**523,00**
ABA642	Noce sabbiato	nero matt	**523,00**
MOB614	Cemento	nero matt	**523,00**

Bianco lucido (laccato)

Cemento

Antracite lucido (laccato)

Mobili sospesi collezione **ONIX+ 80** a 2 cassetti



Specchio **LINEARE** senza lampada. **Lampada** T-20 alluminio naturale
Colonna sospesa ONIX+ **reversibile** a 2 ante con ***chiusura Soft Close***.

Articoli della composizione

5 Lampada T-20 LED 20 cm

Codice	Colore	*Listino €*	L	H	P
ABA1200	Alluminio naturale	**55,00**	20	2	3

6 Specchio LINEARE 80x70 senza lampada

Codice	Colore	*Listino €*	L	H	P
MOB452	-	**108,50**	80	70	2,0

7 Colonna sospesa ONIX+ 30 reversibile a 2 ante chiusura soft close L. 30 - H. 150 - P. 23,6

Codice	Colore	Colore maniglie	*Listino €*
ABA653	Bianco lucido	cromo	**439,00**
ABA652	Grigio sabbiato	bianco matt	**439,00**
ABA650	Noce sabbiato	nero matt	**439,00**
MOB666	Cemento	nero matt	**439,00**


Grigio sabbiato (melamina)


Noce sabbiato (melamina)

Varianti alle composizioni ONIX+ 80



Specchio BEAUTI 80 con luce LED integrata

Codice	Colore	*Listino €*	L	H	P
MOB461	-	**246,00**	80	70	2,0

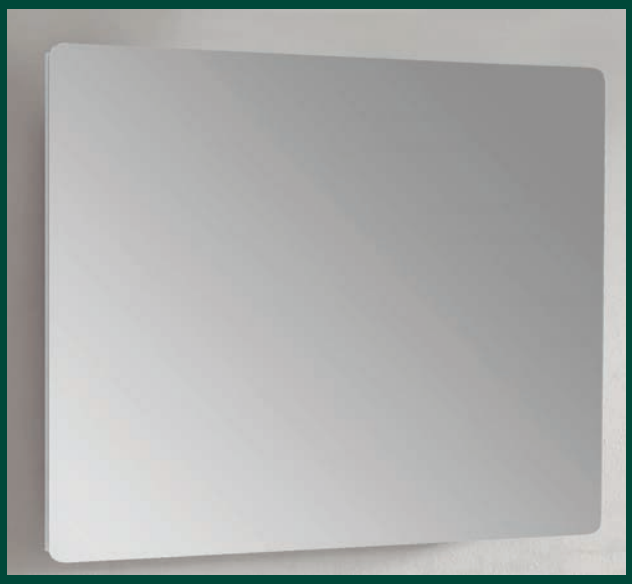

Specchio ROUND 80 senza lampada

Codice	Colore	*Listino €*	L	H	P
MOB455	-	**139,00**	80	70	2



Lampada T-20 LED, allum. naturale

Codice	L - H - P	*Listino €*
ABA1200	20 2 3	**55,00**

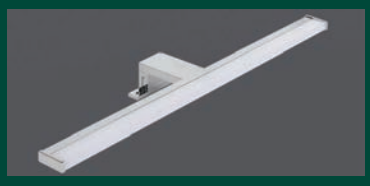

Lampada T-30 LED - allum. cromo

Codice	L - H - P	*Listino €*
ABA1201	30 1,0 3	**52,00**



Lampada ALEA 16 LED , cromo

Codice	L - H - P	*Listino €*
ABA035	16 1,5 2,5	**87,00**



Lampada ALEA 50 LED , cromo

Codice	L - H - P	*Listino €*
ABA244	49 1,5 2,5	**193,00**



Lampada W-20 LED - ABS cromo

Codice	L - H - P	*Listino €*
ABA944	20 2,0 2	**25,00**

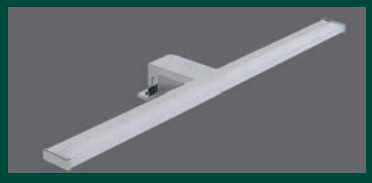

Lampada T-50 LED - allum. cromo

Codice	L - H - P	*Listino €*
ABA1202	50 1,0 3	**72,00**

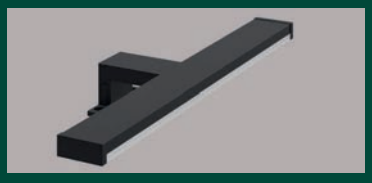

Lampada N-40 LED - allum. nero op.

Codice	L - H - P	*Listino €*
ABA804	40 1,0 3	**80,00**

Base Grigio sabbiato con maniglie bianco matt



Base Noce sabbiato con maniglie nero matt



Base Cemento con maniglie nero matt





OPTIONAL Coppia piedi in metallo

Codice	Colore	*Listino €*	H
ABA026	Cromo	**54,50**	27

Varianti alla composizione raffigurata



Specchio ROUND 100 senza lampada

Codice	Colore	*Listino €*	L	H	P
MOB456	-	**162,50**	100	70	2,0



Specchio NIKA 100 a 3 ante chiusura soft close senza lampada

Codice	Colore	*Listino €*	L	H	P
ABA305	Bianco lucido	**466,00**	98	61,5	13,5



Specchio BEAUTI 100 con luce LED integrata

Codice	Colore	*Listino €*	L	H	P
MOB462	-	**258,00**	100	70	2,0



Specchio LINEARE 100 senza lampada

Codice	Colore	*Listino €*	L	H	P
MOB453	-	**125,50**	100	70	2,0

Base Cemento con maniglie nero matt



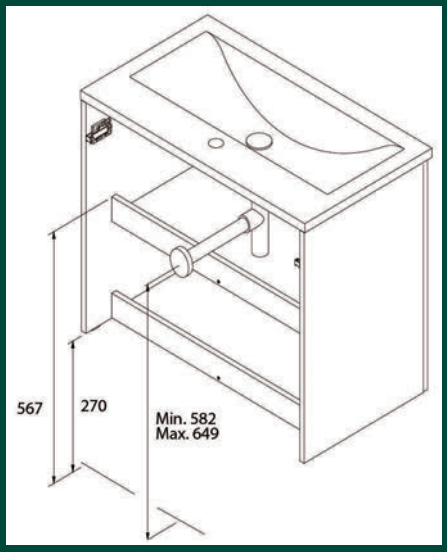

Mobili sospesi collezione **ONIX+ 100** a 2 cassetti



Base con **STRUTTURA** e **FRONTALE** in nobilitato ad alta densità da 16 mm laccato o melamina, **MANIGLIE** in metallo, **CASSETTI** ***chiusura soft close***
Specchio LUBIANA senza luce.
Colonna sospesa ONIX+ **reversibile** a 2 ante con ***chiusura Soft Close***.

Articoli della composizione

1 Specchio LED 100 con luce LED integrata

Codice	Colore	*Listino €*	L	H	P
MOB459	-	**333,00**	100	70	2,0

2 Lavabo XS 100 in ceramica (prof. bacino 12,5 cm)

Codice	Colore	*Listino €*	L	H	P
MOB005	Bianco	**231,00**	101	1,6	46

3 Base sospesa 100 a 2 cassetti chiusura soft close
L. 99,5 - H. 56,5 - P. 44,3

Codice	Colore base	Colore maniglie	*Listino €*
ABA649	Bianco lucido	cromo	**574,00**
MOB615	Cemento	nero matt	**574,00**

4 Colonna sospesa ONIX+ 30 reversibile
a 2 ante chiusura soft close L. 30 - H. 150 - P. 23,6

Codice	Colore	Colore maniglie	*Listino €*
ABA653	Bianco lucido	cromo	**439,00**
MOB666	Cemento	nero matt	**439,00**

Bianco lucido (laccato)

Cemento

Mobili collezione **SAPHIR 70 - 80** a 2 ante

Articoli della composizione da 70

1 **Lampada T-30 LED - 30 cm**

Codice	Colore	*Listino €*	L	H	P
ABA1201	Cromo	**52,00**	30	1,0	3

2 **Specchio LINEARE 70 senza lampada**

Codice	Larghezza	*Listino €*	L	H	P
MOB451	70 cm	**100,50**	70	70	2,0

3 **Lavabo STYLE 70 in ceramica**

Codice	Colore	*Listino €*	L	H	P
MOB003	Bianco	**145,00**	71	1,6	46

4 **Base SAPHIR 70 a 2 ante chiusura soft close con 4 piedi in plastica cromo** (piedi non montati)

Codice	Colore	*Listino €*	L	H	P
MOB103	Bianco lucido*	**249,00**	70	84,4	44,4

5 **Colonna SAPHIR 35 con 4 piedi in plastica cromo ad 1 anta reversibile soft close** (piedi non montati)

Codice	Colore	*Listino €*	L	H	P
MOB115	Bianco lucido*	**320,00**	35	189	29,7

Articoli della composizione da 80

1 **Lampada T-30 LED - 30 cm**

Codice	Colore	*Listino €*	L	H	P
ABA1201	Cromo	**52,00**	30	1,0	3

2 **Specchio LINEARE 80 senza lampada**

Codice	Larghezza	*Listino €*	L	H	P
MOB452	80 cm	**108,50**	80	70	2,0

3 **Lavabo XS 80 in ceramica**

Codice	Colore	*Listino €*	L	H	P
MOB004	Bianco	**172,00**	81	1,6	46

4 **Base SAPHIR 80 a 2 ante chiusura soft close con 4 piedi in plastica cromo** (piedi non montati)

Codice	Colore	*Listino €*	L	H	P
MOB106	Bianco lucido*	**268,00**	80	84,4	44,4

* N.B. Basi e colonne SAPHIR **sono laccate lucide solo nei frontali**; i laterali sono in melamina



Particolare base 80 colore **Bianco lucido** con **lavabo XS 80** (prof. bacino 12,5 cm)

Alternativa lampade



Lampada T-20 LED, allum. naturale

Codice	L - H - P	*Listino €*
ABA1200	20 2 3	**55,00**



Lampada W-20 LED - ABS cromo

Codice	L - H - P	*Listino €*
ABA944	20 2,0 2	**25,00**



Lampada ALEA 16 LED , cromo

Codice	L - H - P	*Listino €*
ABA035	16 1,5 2,5	**87,00**

Mobili collezione **SAPHIR 70 - 80** a 2 ante

Base con **STRUTTURA** con pannello da 16 mm e **FRONTALE** con pannello da 16 mm, **MANIGLIA** metallica finitura cromo, **PIEDI in plastica** finitura cromo **ANTE** con ***chiusura soft close*** **- COLONNA** con 4 piedi in plastica cromo **reversibile** ad 1 anta con ***chiusura soft close***

Particolare Lampada T30 - cromo lucido



Mobile sospeso con piedi **YOKO 80 a 1 cassetto e vano a giorno**

Articoli della composizione

1 **Lampada T-30 LED - 30 cm**

Codice	Colore	*Listino €*	L	H	P
ABA1201	Cromo lucido	**52**	30	1,0	3

2 **Specchio LINEARE 80x70 senza lampada**

Codice	Colore	*Listino €*	L	H	P
MOB452	-	**108,50**	80	70	2

3 **Lavabo XS 80 in ceramica** (prof. bacino 12,5 cm)

Codice	Colore	*Listino €*	L	H	P
MOB004	Bianco	**172,00**	80	1,6	46

4 **Base sospesa 80 portalavabo a 1 cassetto e vano a giorno. Con 2 piedi decorativi nero opaco**

Codice	Colore	*Listino €*	L	H	P
MOB787	Bianco lucido	**348,00**	79,5	84,9	45
MOB789	Rovere sabbiato	**348,00**	79,5	84,9	45

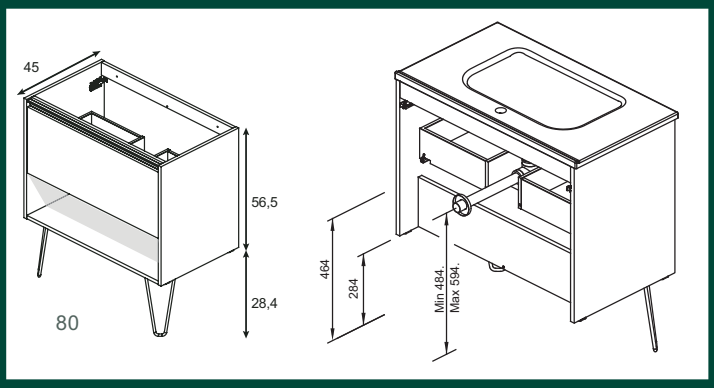



Mobile sospeso con piedi **YOKO 80 a 1 cassetto e vano a giorno**

Base sospesa ad 1 cassetto chiusura soft close e vano a giorno, con piedi decorativi in acciaio colore nero opaco realizzata in agglomerato melaminico da 16mm con finitura 2D; maniglia integrata colore nero opaco
N.B. La base deve essere ancorata al muro



Bianco Lucido

Mobili sospesi collezione **LITTLE 60** a 2 cassetti

Royo



Articoli della composizione

1 Lampada T-30 LED - 30 cm

Codice	Colore	*Listino €*	L	H	P
ABA1201	Cromo	**52,00**	30	1,0	3

2 Specchio LINEARE 60x70 senza lampada

Codice	Colore	*Listino €*	L	H	P
MOB450	-	**96,00**	60	70	2,0

3 Lavabo LITTLE 60x36 in ceramica

Codice	Colore	*Listino €*	L	H	P
MOB1308	Bianco lucido	**194,00**	60	2,1	36

4 Base sospesa 60 a 2 cassetti chiusura soft close con maniglia in pelle, prof. 35cm

Codice	Colore	*Listino €*	L	H	P
MOB1306	Bianco Opaco	**565,00**	59,5	56,5	35
MOB1307	Olmo Grigio	**565,00**			

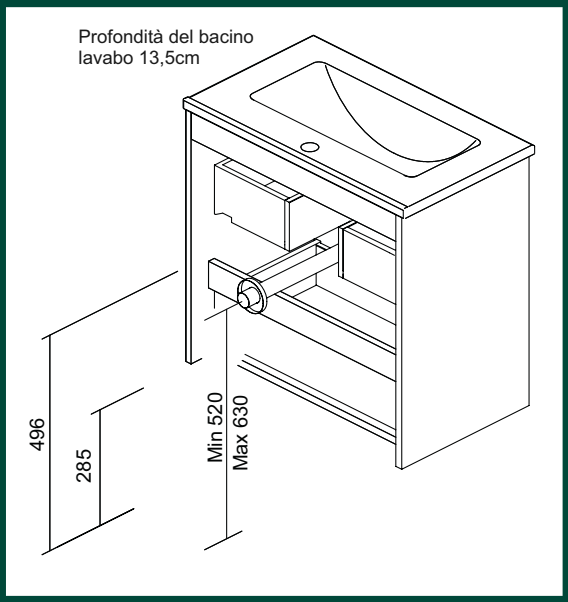

Base con **STRUTTURA** e **FRONTALE** in agglomerato 16mm con maniglia in pelle
CASSETTI ad estrazione parziale e ***chiusura soft close***

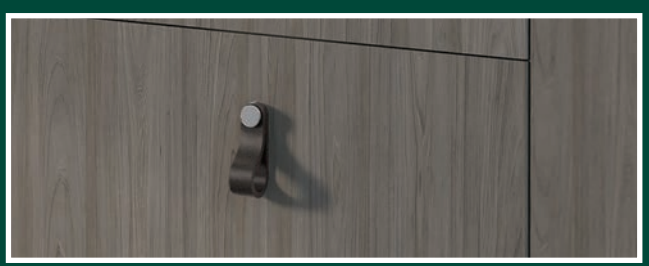

Particolare Base **Olmo grigio** con maniglia in pelle **Marrone**



Particolare Base **Bianco opaco** con maniglia in pelle **Nera**

Mobili sospesi collezione **LITTLE 50** a 2 cassetti

Royo



Articoli della composizione

1 Lampada T-30 LED - 30 cm

Codice	Colore	*Listino €*	L	H	P
ABA1201	Cromo	**52,00**	30	1,0	3

2 Specchio LINEARE 60x70 senza lampada

Codice	Colore	*Listino €*	L	H	P
MOB450	-	**96,00**	60	70	2,0

3 Lavabo LITTLE 50x36 in ceramica

Codice	Colore	*Listino €*	L	H	P
MOB1305	Bianco lucido	**177,00**	50	2,1	36

4 Base sospesa 50 a 2 cassetti chiusura soft close con maniglia in pelle, prof. 35cm

Codice	Colore	*Listino €*	L	H	P
MOB1302	Bianco Opaco	**548,00**	49,5	56,5	35
MOB1304	Olmo Grigio	**548,00**			

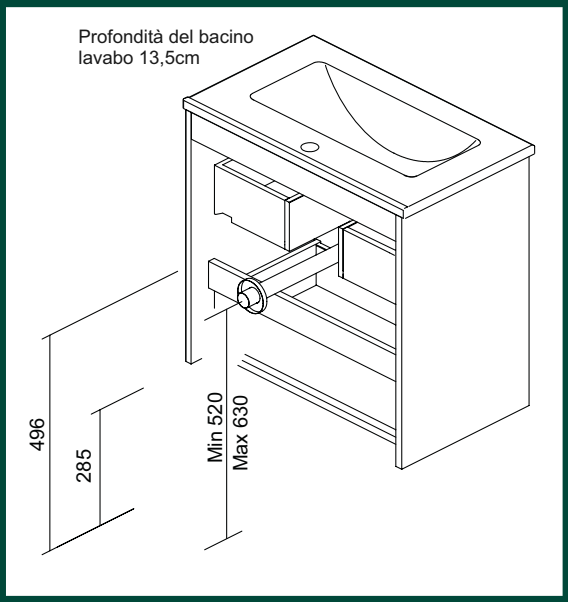

Base con **STRUTTURA** e **FRONTALE** in agglomerato 16mm con maniglia in pelle
CASSETTI ad estrazione parziale e ***chiusura soft close***

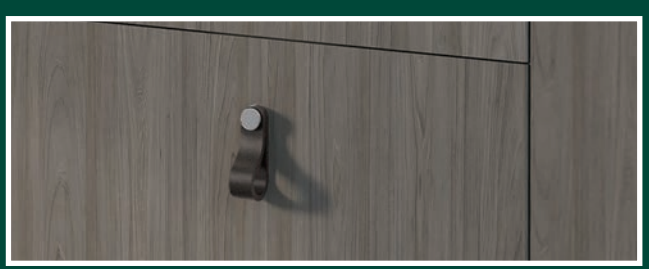

Particolare Base **Olmo grigio** con maniglia in pelle **Marrone**



Particolare Base **Bianco opaco** con maniglia in pelle **Nera**

Mobile sosp. completo **MIA 80 a 2 Cassetti - Profondità 39,5 cm**





Colonna sospesa **MIA ad 1 anta reversibile**

Codice	Colore	*Listino €*	*H - L- P*
MOB397	Bianco lucido	**253,00**	
MOB998	Antracite lucido	**253,00**	140-35-35
MOB999	Cordoba	**253,00**	


Bianco lucido


Antracite lucido


Cordoba

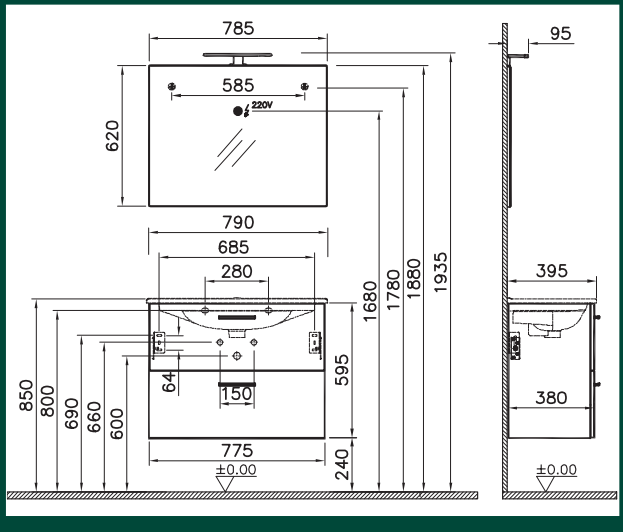

In unico imballo - Composto da:

- Base sospesa **Profondità 39,5 cm** con rivestimento Melaminico spessore corpo 16mm e cassetti con chiusura soft close
- Lavabo in ceramica completo di sifone
- Specchio con lampada ABS led

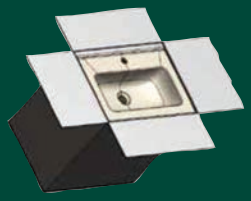

Mobile sospeso completo **MIA 80 a 2 Cassetti**

Codice	Colore	*Listino €*
MOB1114	Bianco lucido	**360,00**
MOB1115	Antracite lucido	**360,00**
MOB1116	Cordoba	**360,00**

Mobile sosp. completo **MIA 60 a 2 Cassetti - Profondità 39,5 cm**





Colonna sospesa **MIA ad 1 anta reversibile**

Codice	Colore	*Listino €*	*H - L- P*
MOB397	Bianco lucido	**253,00**	
MOB998	Antracite lucido	**253,00**	140-35-35
MOB999	Cordoba	**253,00**	


Bianco lucido


Antracite lucido


Cordoba

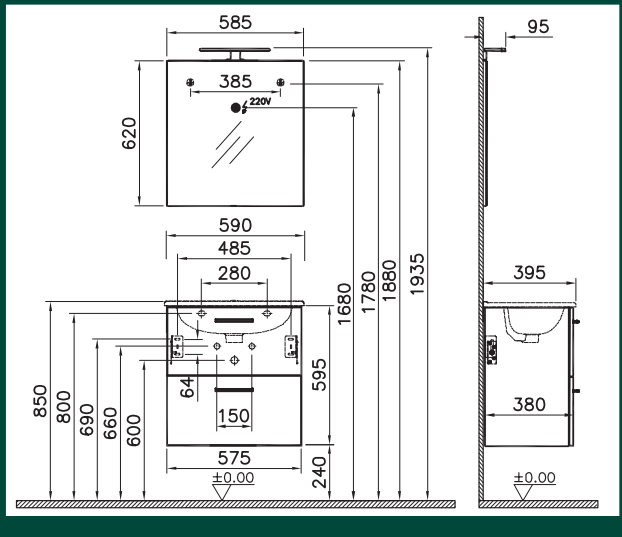

In unico imballo - Composto da:

- Base sospesa **Profondità 39,5 cm** con rivestimento Melaminico spessore corpo 16mm e cassetti con chiusura soft close
- Lavabo in ceramica completo di sifone
- Specchio con lampada ABS led

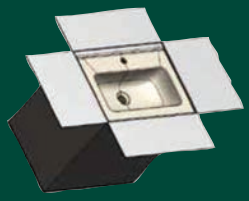

Mobile sospeso completo **MIA 60 a 2 Cassetti**

Codice	Colore	*Listino €*
MOB1110	Bianco lucido	**290,00**
MOB1111	Antracite lucido	**290,00**
MOB1112	Cordoba	**290,00**

Mobile sospeso completo **STREET Pack 50 a 2 ante**



Composto da:
- Base sospesa in MDF da 16mm con maniglia metallica e ante con chiusura soft close L.49,5-H.50-P.35
- Lavabo in ceramica L.50-H.1,5-P.35
- Specchio L.50-H.70-P1,9 **senza** lampada



Mobile sospeso **STREET Pack 50 a 2 ante**

Codice	Colore	*Listino €*
MOB352	Bianco lucido	**432,00**
MOB353	Antracite lucido	**432,00**
MOB354	Grigio sabbiato	**432,00**
MOB355	Noce sabbiato	**432,00**



N.B. Mobile in imballo
da assemblare

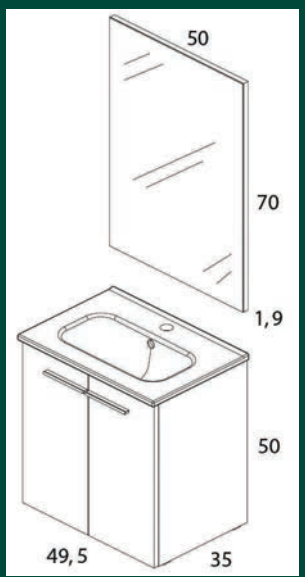

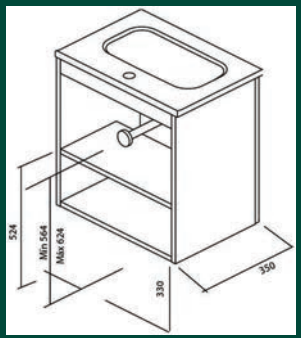


Bianco lucido


Antracite lucido


Grigio sabbiato (melamina)


Noce sabbiato (melamina)

Mobile sospeso completo **STREET Pack 50 a 2 cassetti**



Blu Navy lucido

Composto da:

- Base sospesa in MDF da 16mm con maniglia metallica e cassetti con chiusura soft close L.49,5-H.50-P.35
- Lavabo in ceramica L.50-H.1,5-P.35
- Specchio L.50-H.70-P1,9 **senza** lampada



Bianco lucido



Antracite lucido

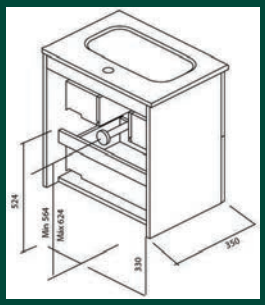



Grigio sabbiato (melamina)

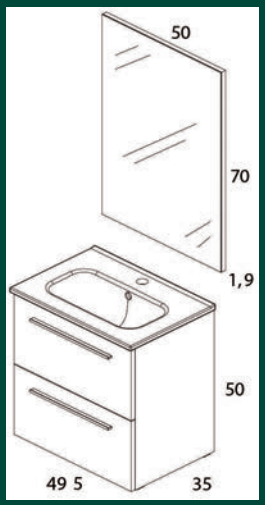



Noce sabbiato (melamina)



N.B. Mobile in imballo da assemblare

Mobile sospeso **STREET Pack 50 a 2 cassetti**

Codice	Colore	*Listino €*
MOB356	Bianco lucido	**550,00**
MOB357	Antracite lucido	**550,00**
MOB029	Blu Navy lucido	**550,00**
MOB358	Grigio sabbiato	**550,00**
MOB359	Noce sabbiato	**550,00**

Mobile sospeso completo **ENJOY Pack 45 ad 1 anta**



Composto da:

- Base sospesa in MDF da 16mm con maniglia integrata ad **1 anta apertura DX** e chiusura soft close L.45-H.60-P.25
- Lavabo in ceramica L.45-H.6-P.27,5
- Specchio L.45-H.60-P1,9 **senza** lampada
- **Escluso** porta asciugamani



N.B. Mobile in imballo da assemblare



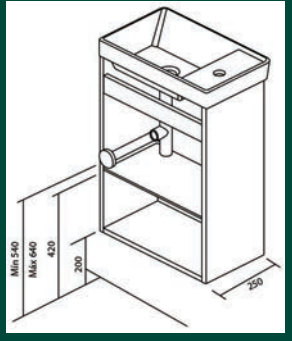

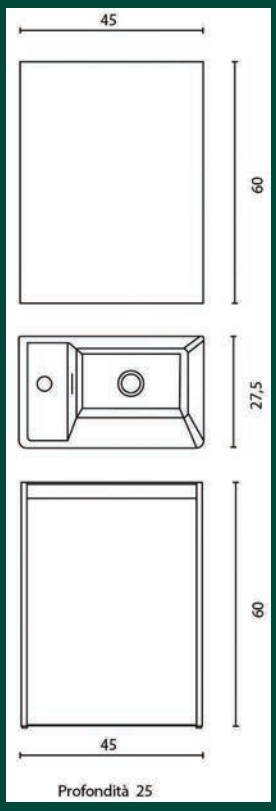

Mobile sospeso **ENJOY Pack 45 ad 1 anta ap. DX**

Codice	Colore	*Listino €*
MOB350	Bianco lucido	**452,00**

Composta da base sospesa a 2 ante, maniglie abs cromo con portasalviette 25 cm in metallo, lavabo consolle, specchio con mensola, lampada



EMMA sospesa a 2 ante color **Bianco Lucido**

Composta da:	Codice	*Listino €*	L	H	P
Base sosp. ***+ lavabo + p.salviette***	ABA990	**167,00**	57	65	43
Specchio cm.52 con mensola	ABA628	**51,80**	52	69	13
Lampada Venus	ABA640	**20,60**			

Mobile sospeso completo **GIULIA 80**



GIULIA: frontali **Legno nordico** - fianchi in **bianco lucido**

Composto da:

- Base sospesa a 2 ante con chiusura rallentata, **frontali CURVI colore Legno nordico** in MDF rivestito in pressa con PVC con pellicola di protezione , **fianchi laccati UV bianco lucido**
- lavabo in ceramica 81 cm
- Specchio a filo 80x60 con supporto in pannello bordato ABS grigio, lampada LED.
- Certificato FSC per un acquisto eco-sostenibile

Codice	Descrizione	*Listino €*	L H P
MOB724	Mobile **GIULIA 80** completo **Bianco lucido / Legno Nordico**	**485,00**	base 81 42 49 specchio 80 60 2

Mobile sospeso completo **GIULIA 80**



GIULIA: frontali e fianchi in **bianco lucido**

Composto da:

- Base sospesa a 2 ante con chiusura rallentata, **frontali CURVI colore bianco lucido** in MDF rivestito in pressa con PVC con pellicola di protezione , **fianchi laccati UV bianco lucido**
- lavabo in ceramica 81 cm
- Specchio a filo 80x60 con supporto in pannello bordato ABS grigio, lampada LED.
- Certificato FSC per un acquisto eco-sostenibile

Codice	Descrizione	*Listino €*	L H P
MOB668	Mobile **GIULIA 80** completo **Bianco lucido**	**485,00**	base 81 42 49 specchio 80 60 2



Composizione **900** da **65** colore bianco

Composta da:	Codice	*Listino* €	L	H	P
Base con piedi ***con lavabo***	ABA609	**211,00**	misure totali		
Specchio cm.62 con luci	ABA168	**73,50**	65	196	46

Mobili a terra completi **SMART 75 - 85**

Composto da: base con piedi in abs cromo a 2 ante con chiusura rallentata e maniglie in abs ,frontali in MDF rivestito in pressa con PVC con pellicola di protezione, laterali laccati UV, lavabo in ceramica, specchio con pensile DX e illuminazione LED. Certificato FSC per un acquisto eco-sostenibile



Mobile completo **SMART 75 DX** colore bianco lucido

Composto da:	Codice	*Listino €*	L	H	P
-Base con piedi a 2 ante	MOB725	**404,00**	76	191	50
-Lavabo consolle 75					
-Specchio con Pensile **dx** e illuminazione Led					



Mobile completo **SMART 85 DX** colore bianco lucido

Composto da:	Codice	*Listino €*	L	H	P
-Base con piedi 2 ante + 2 cassetti	MOB727	**475,00**	86	191	50
-Lavabo consolle 85					
-Specchio con Pensile **dx** e illuminazione Led					

Mobili collezione **ZAFFIRO**

Composta da base sospesa a 2 ante con maniglie in abs e portasalviette in metallo integrato, lavabo consolle, specchio con lampada a LED, colonna sospesa ad 1 anta apertura DX



Articoli della composizione

1 **Specchio 52 cm con lampada led**

Codice	Colore	*Listino €*	L	H	P
MOB331	Grigio	**72,00**	52	68	2

2 **Base sospesa 57 cm a 2 ante completa di lavabo e porta salviette in metallo**

Codice	Colore	*Listino €*	L	H	P
MOB330	Rovere Bianco	**186,00**			
MOB332	Rovere Fumo	**186,00**	57	65	43

3 **Colonna sospesa L. 31,5 H.136 P.16 ad 1 anta apertura DX**

Codice	Colore	Apertura	*Listino €*
MOB605	Rovere Bianco	DX	**170,00**
MOB607	Rovere Fumo	DX	**170,00**

Variante alla composizione raffigurata





Specchio singolo 58 con pensile DX in legno con luce LED

Codice	L	H	P	Colore	*Listino €*
MOB447	58	57	15,5	Rovere Bianco	**96,00**
MOB449	58	57	15,5	Rovere Fumo	**96,00**
MOB465	58	57	15,5	Rovere Scuro	**90,00**

Mobili collezione **ZAFFIRO**

Composta da base sospesa a 2 ante con maniglie in abs e portasalviette in metallo integrato, lavabo consolle, specchio con lampada a LED, Pensile sospeso ad 1 anta reversibile



Articoli della composizione

1 **Specchio 52 cm con lampada led**

Codice	Colore	*Listino €*	L	H	P
MOB331	Grigio	**72,00**	52	68	2

2 **Base sospesa 57 cm a 2 ante completa di lavabo e porta salviette in metallo**

Codice	Colore	*Listino €*	L	H	P
MOB330	Rovere Bianco	**186,00**			
MOB332	Rovere Fumo	**186,00**	57	65	43

4 **Pensile singolo sospeso 45 ad 1 anta reversibile**

Codice	Colore	*Listino €*	L	H	P
MOB611	Rovere Bianco	**57,00**			
MOB612	Rovere Fumo	**57,00**	45	45	16


Rovere Fumo

Variante alla composizione raffigurata



Specchio 77 con doppio pensile in legno con luci LED

Codice	L	H	P	Colore	*Listino €*
MOB467	77	57	15,5	Rovere Bianco	**108,00**
MOB468	77	57	15,5	Rovere Fumo	**108,00**
MOB469	77	57	15,5	Rovere Scuro	**100,50**

Variante alla composizione raffigurata



Carrello multiuso con ruote e 2 cassetti

Codice	Colore	*Listino €*	L	H	P
MOB919	Bianco Opaco	**207,00**	41	58	44
MOB920	Grafite Opaco	**207,00**	41	58	44
MOB921	Tortora Opaco	**207,00**	41	58	44
MOB922	Verde Opaco	**207,00**	41	58	44



Particolare lavabo A444 -prof. bacino 14 (piletta esclusa)

Articoli della composizione

1 Specchio CIRCLE tondo retroilluminato led

Codice	Misura	*Listino €*	L	H	P
MOB624	Ø 60	**274,00**	60	60	2,5

2 Lavabo ad appoggio A444 da 60 cm in ceramica

Codice	Colore	*Listino €*	L	H	P
LAR026	Bianco lucido	**204,00**	60	16	40

3 Mensolone portalavabo 80 cm in legno H.6 cm non forato (senza staffe di sostegno da ordinare a parte)

Codice	Colore	*Listino €*	L	H	P
MOB979	Olmo Caffè	**184,00**	80	6	50
MOB980	Tabacco	**184,00**	80	6	50
MOB981	Bianco Marmo Carrara	**184,00**	80	6	50

Staffa di sostegno singola per mensolone
(Per mensolone da 80 ordinare 2 sfaffe: 1 dx + 1 SX)

Codice	Descrizione	*Listino €*	L	H	P
MOB901	Staffa di sostegno **DX**	**38,50**	32	4	-
MOB902	Staffa di sostegno **SX**	**38,50**	32	4	-

4 Modulo da 80 con top ad 1 cassetto in legno telato apertura ammortizzata, chiusura Soft Close

Codice	Colore	*Listino €*	L	H	P
MOB907	Bianco Opaco	**294,00**	80	27	50
MOB908	Grafite Opaco	**294,00**	80	27	50
MOB909	Tortora Opaco	**294,00**	80	27	50
MOB910	Verde Opaco	**294,00**	80	27	50

5 Colonna singola 30 cm H.160 a 2 ante, reversibile

Codice	Colore	*Listino €*	L	H	P
MOB915	Bianco Opaco	**281,00**	30	160	22
MOB916	Grafite Opaco	**281,00**	30	160	22
MOB917	Tortora Opaco	**281,00**	30	160	22
MOB918	Verde Opaco	**281,00**	30	160	22

Mobili sospesi collezione **NINFA 80** comp. 1



Mensolone in strutturato bordato ABS 1,2mm con colla poliuretanica a caldo, nobilitato superiore 120gr, barriera fenolica sottostrato al nobilitato, trattamento antimacchia;
Moduli componibili con cassetto in legno telato chiusura soft close.

Colori Mensoloni

Olmo Caffè

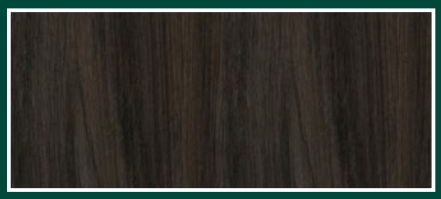

Tabacco



Bianco marmo Carrara



Colori Moduli

Bianco Opaco



Grafite Opaco



Tortora Opaco



Verde Opaco

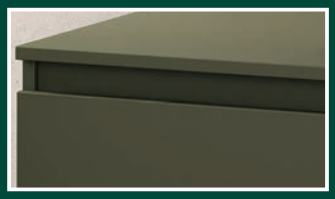

Idee di composizioni possibili:

Mensolone cm 100
Modulo cm 80 + Modulo cm 60

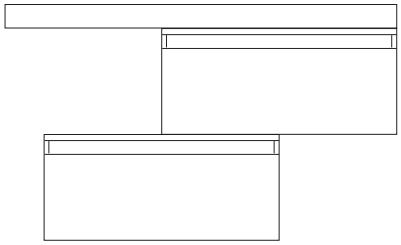

Mensolone cm 100
Modulo cm 60 + Modulo cm 80

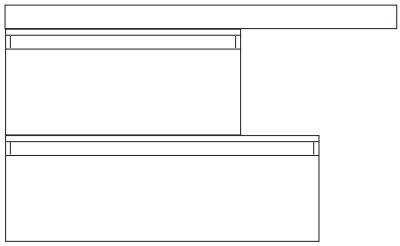

Mensolone cm 100
Modulo cm 80 + Modulo cm 60

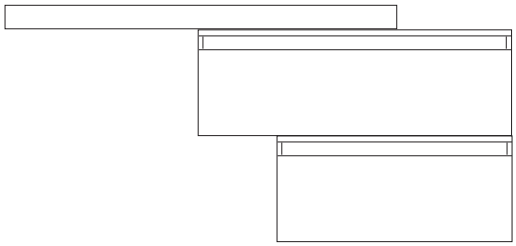

Mensolone cm 100
Modulo cm 80

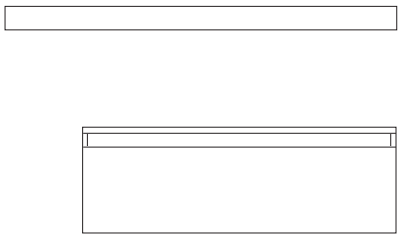



Particolare lavabo 0578 -prof. bacino 14 (piletta esclusa)

Articoli della composizione

1 Lampada T-30 LED - 30 cm

Codice	Colore	*Listino €*	L	H	P
ABA1201	Cromo	**52,00**	30	1,0	3,0

2 Specchio LINEARE 100x70 senza lampada

Codice	Misura	*Listino €*	L	H	P
MOB453	100x70	**125,50**	100	70	2,0

3 Lavabo ad appoggio 0578 da 40,5 cm in ceramica

Codice	Colore	*Listino €*	L	H	P
LAR011	Bianco lucido	**121,00**	405	150	405

4 Mensolone portalavabo 100 cm in legno H.6 cm non forato (senza staffe di sostegno da ordinare a parte)

Codice	Colore	*Listino €*	L	H	P
MOB108	Olmo Caffè	**207,00**	100	6	50
MOB437	Tabacco	**207,00**	100	6	50
MOB729	Bianco Marmo Carrara	**207,00**	100	6	50

Staffa di sostegno singola per mensolone
(Per mensolone da 100 ordinare 2 staffe: 1 dx + 1 SX)

Codice	Descrizione	*Listino €*	L	H	P
MOB901	Staffa di sostegno **DX**	**38,50**	32	4	-
MOB902	Staffa di sostegno **SX**	**38,50**	32	4	-

5 Modulo da 60 con top ad 1 cassetto in legno telato apertura ammortizzata, chiusura Soft Close

Codice	Colore	*Listino €*	L	H	P
MOB903	Bianco Opaco	**271,00**	60	27	50
MOB904	Grafite Opaco	**271,00**	60	27	50
MOB905	Tortora Opaco	**271,00**	60	27	50
MOB906	Verde Opaco	**271,00**	60	27	50

6 Modulo da 80 con top ad 1 cassetto in legno telato apertura ammortizzata, chiusura Soft Close

Codice	Colore	*Listino €*	L	H	P
MOB907	Bianco Opaco	**294,00**	80	27	50
MOB908	Grafite Opaco	**294,00**	80	27	50
MOB909	Tortora Opaco	**294,00**	80	27	50
MOB910	Verde Opaco	**294,00**	80	27	50

7 Colonna singola 30 cm H.160 a 2 ante, reversibile

Codice	Colore	*Listino €*	L	H	P
MOB915	Bianco Opaco	**281,00**	30	160	22
MOB916	Grafite Opaco	**281,00**	30	160	22
MOB917	Tortora Opaco	**281,00**	30	160	22
MOB918	Verde Opaco	**281,00**	30	160	22

Mobili sospesi collezione **NINFA 100** comp. 1



Mensolone in strutturato bordato ABS 1,2mm con colla poliuretanica a caldo, nobilitato superiore 120gr, barriera fenolica sottostrato al nobilitato, trattamento antimacchia;
Moduli componibili con cassetto in legno telato chiusura soft close.

Colori Mensoloni

Olmo Caffè

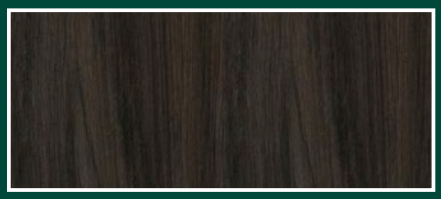

Tabacco



Bianco marmo Carrara



Colori Moduli

Bianco Opaco



Grafite Opaco



Tortora Opaco



Verde Opaco

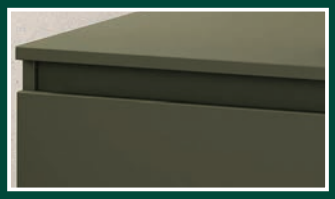



Articoli della composizione

1 **Specchio CIRCLE tondo retroilluminato led**

Codice	Misura	*Listino €*	L	H	P
MOB624	Ø 60	**274,00**	60	60	2,5

2 **Lavabo ad appoggio A444 da 60 cm in ceramica**

Codice	Colore	*Listino €*	L	H	P
LAR026	Bianco lucido	**204,00**	60	16	40

3 **Mensolone portalavabo 100 cm in legno H.6 cm non forato** (senza staffe di sostegno da ordinare a parte)

Codice	Colore	*Listino €*	L	H	P
MOB108	Olmo Caffè	**207,00**	100	6	50
MOB437	Tabacco	**207,00**	100	6	50
MOB729	Bianco Marmo Carrara	**207,00**	100	6	50

Staffa di sostegno singola per mensolone
(Per mensolone da 100 ordinare 2 sfaffe: 1 dx + 1 SX)

Codice	Descrizione	*Listino €*	L	H	P
MOB901	Staffa di sostegno **DX**	**38,50**	32	4	-
MOB902	Staffa di sostegno **SX**	**38,50**	32	4	-

4 **Modulo da 60 con top ad 1 cassetto in legno telato apertura ammortizzata, chiusura Soft Close**

Codice	Colore	*Listino €*	L	H	P
MOB903	Bianco Opaco	**271,00**	60	27	50
MOB904	Grafite Opaco	**271,00**	60	27	50
MOB905	Tortora Opaco	**271,00**	60	27	50
MOB906	Verde Opaco	**271,00**	60	27	50

5 **Carrello multiuso con ruote e 2 cassetti**

Codice	Colore	*Listino €*	L	H	P
MOB919	Bianco Opaco	**207,00**	41	58	44
MOB920	Grafite Opaco	**207,00**	41	58	44
MOB921	Tortora Opaco	**207,00**	41	58	44
MOB922	Verde Opaco	**207,00**	41	58	44



Particolare lavabo A444 -prof. bacino 14 (piletta esclusa)

Mobili sospesi collezione **NINFA 100** comp. 2



Mensolone in strutturato bordato ABS 1,2mm con colla poliuretanica a caldo, nobilitato superiore 120gr, barriera fenolica sottostrato al nobilitato, trattamento antimacchia;
Moduli componibili con cassetto in legno telato chiusura soft close.

Colori Mensoloni

Olmo Caffè

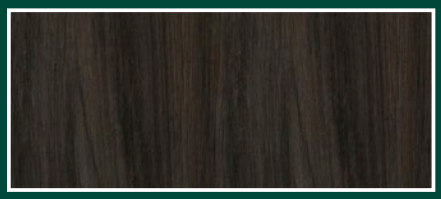

Tabacco



Bianco marmo Carrara



Colori Moduli

Bianco Opaco



Grafite Opaco



Tortora Opaco



Verde Opaco

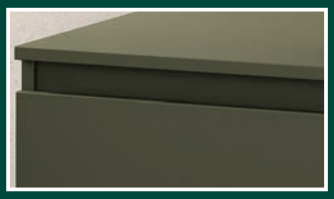

Idee di composizioni possibili:

Mensolone cm 120
Modulo cm 60 + Modulo cm 60, oppure Modulo cm 120

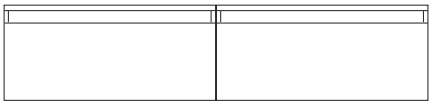

Mensolone cm 120
Modulo cm 80 + Modulo cm 100

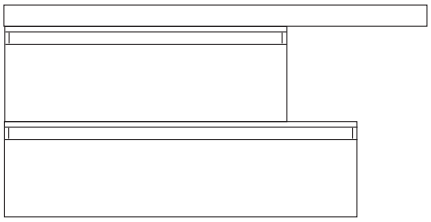

Mensolone cm 120
Modulo cm 60 + Modulo cm 100

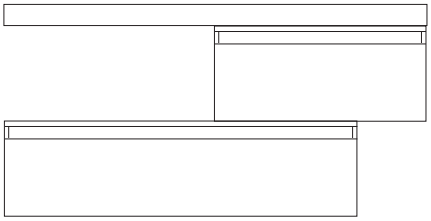

Mensolone cm 120
Modulo cm 100

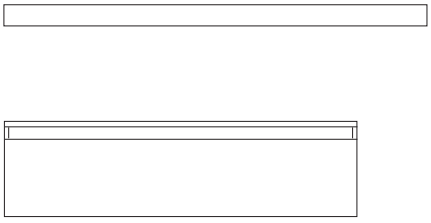

Mensolone cm 120
Modulo cm 80 + Mensolone cm 120

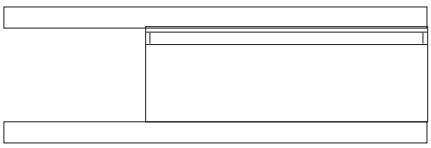



Particolare lavabo 0157 -prof. bacino 0,90 (piletta esclusa)

Articoli della composizione

1 Specchio LED con luce perimetrale integrata

Codice	Misura	*Listino €*	L	H	P
MOB460	120x70	**373,00**	120	70	2,0

2 Lavabo ad appoggio 0157 da 50,5 cm in ceramica

Codice	Colore	*Listino €*	L	H	P
LAR022	Bianco lucido	**238,00**	50,5	11	40

3 Mensolone portalavabo 120 cm in legno H.6 cm non forato (senza staffe di sostegno da ordinare a parte)

Codice	Colore	*Listino €*	L	H	P
MOB812	Olmo Caffè	**241,00**	120	6	50
MOB899	Tabacco	**241,00**	120	6	50
MOB900	Bianco Marmo Carrara	**241,00**	120	6	50

Staffa di sostegno singola per mensolone
(Per mensolone da 120 è consigliato fissarlo con 3 staffe)

Codice	Descrizione	*Listino €*	L	H	P
MOB901	Staffa di sostegno **DX**	**38,50**	32	4	-
MOB902	Staffa di sostegno **SX**	**38,50**	32	4	-

4 Modulo da 80 con top ad 1 cassetto in legno telato apertura ammortizzata, chiusura Soft Close

Codice	Colore	*Listino €*	L	H	P
MOB907	Bianco Opaco	**294,00**	80	27	50
MOB908	Grafite Opaco	**294,00**	80	27	50
MOB909	Tortora Opaco	**294,00**	80	27	50
MOB910	Verde Opaco	**294,00**	80	27	50

5 Modulo da 100 con top ad 1 cassetto in legno telato apertura ammortizzata, chiusura Soft Close

Codice	Colore	*Listino €*	L	H	P
MOB911	Bianco Opaco	**321,00**	100	27	50
MOB912	Grafite Opaco	**321,00**	100	27	50
MOB913	Tortora Opaco	**321,00**	100	27	50
MOB914	Verde Opaco	**321,00**	100	27	50

6 Colonna singola 30 cm H.160 a 2 ante, reversibile

Codice	Colore	*Listino €*	L	H	P
MOB915	Bianco Opaco	**281,00**	30	160	22
MOB916	Grafite Opaco	**281,00**	30	160	22
MOB917	Tortora Opaco	**281,00**	30	160	22
MOB918	Verde Opaco	**281,00**	30	160	22

Mobili sospesi collezione **NINFA 120** comp. 1



Mensolone in strutturato bordato ABS 1,2mm con colla poliuretanica a caldo, nobilitato superiore 120gr, barriera fenolica sottostrato al nobilitato, trattamento antimacchia;
Moduli componibili con cassetto in legno telato chiusura soft close.

Colori Mensoloni

Olmo Caffè

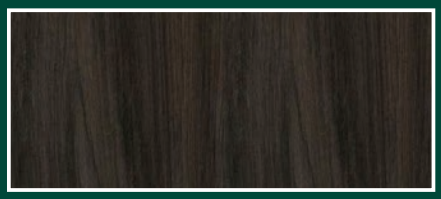

Tabacco



Bianco marmo Carrara



Colori Moduli

Bianco Opaco



Grafite Opaco



Tortora Opaco



Verde Opaco

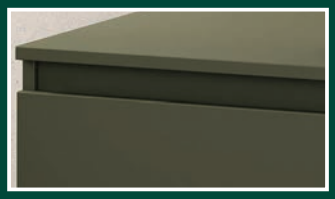

Variante alla composizione raffigurata



Colonna singola 30 cm H.160 a 2 ante, reversibile

Codice	Colore	*Listino €*	L	H	P
MOB915	Bianco Opaco	**281,00**	30	160	22
MOB916	Grafite Opaco	**281,00**	30	160	22
MOB917	Tortora Opaco	**281,00**	30	160	22
MOB918	Verde Opaco	**281,00**	30	160	22

Articoli della composizione

1 Specchio LED con luce perimetrale integrata

Codice	Misura	*Listino €*	L	H	P
MOB460	120	**373,00**	120	70	2,0

2 Lavabo ad appoggio A444 da 60 cm in ceramica

Codice	Colore	*Listino €*	L	H	P
LAR026	Bianco lucido	**204,00**	60	16	40

3 Mensolone portalavabo 120 cm in legno H.6 cm non forato (senza staffe di sostegno da ordinare a parte)

Codice	Colore	*Listino €*	L	H	P
MOB812	Olmo Caffè	**241,00**	120	6	50
MOB899	Tabacco	**241,00**	120	6	50
MOB900	Bianco Marmo Carrara	**241,00**	120	6	50

Staffa di sostegno singola per mensolone
(Per mensolone da 120 è consigliato fissarlo con 3 sfaffe)

Codice	Descrizione	*Listino €*	L	H	P
MOB901	Staffa di sostegno **DX**	**38,50**	32	4	-
MOB902	Staffa di sostegno **SX**	**38,50**	32	4	-

4 Modulo da 120 con top ad 1 cassetto in legno telato apertura ammortizzata, chiusura Soft Close

Codice	Colore	*Listino €*	L	H	P
MOB982	Bianco Opaco	**351,00**	120	27	50
MOB983	Grafite Opaco	**351,00**	120	27	50
MOB984	Tortora Opaco	**351,00**	120	27	50
MOB985	Verde Opaco	**351,00**	120	27	50

5 Carrello multiuso con ruote e 2 cassetti

Codice	Colore	*Listino €*	L	H	P
MOB919	Bianco Opaco	**207,00**	41	58	44
MOB920	Grafite Opaco	**207,00**	41	58	44
MOB921	Tortora Opaco	**207,00**	41	58	44
MOB922	Verde Opaco	**207,00**	41	58	44



Particolare lavabo A444 -prof. bacino 14 (piletta esclusa)

Mobili sospesi collezione **NINFA 120** comp. 2



Mensolone in strutturato bordato ABS 1,2mm con colla poliuretanica a caldo, nobilitato superiore 120gr, barriera fenolica sottostrato al nobilitato, trattamento antimacchia;
Moduli componibili con cassetto in legno telato chiusura soft close.

Colori Mensoloni

Olmo Caffè

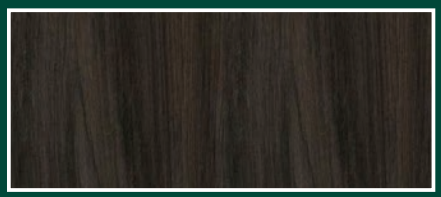

Tabacco

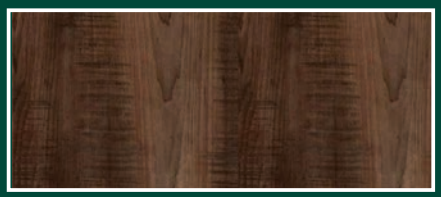

Bianco marmo Carrara



Colori Moduli

Bianco Opaco



Grafite Opaco



Tortora Opaco



Verde Opaco

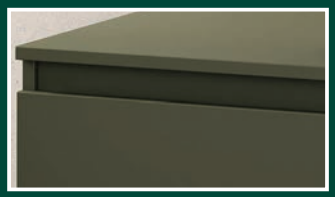



Articoli della composizione

1 **Specchio CIRCLE tondo retroilluminato led**

Codice	Misura	*Listino €*	L	H	P
MOB624	Ø 60	**274,00**	60	60	2,5

2 **Lavabo ad appoggio A444 da 60 cm in ceramica**

Codice	Colore	*Listino €*	L	H	P
LAR026	Bianco lucido	**204,00**	60	16	40

3 **Mensolone portalavabo 120 cm in legno H.6 cm non forato** (senza staffe di sostegno da ordinare a parte)

Codice	Colore	*Listino €*	L	H	P
MOB812	Olmo Caffè	**241,00**	120	6	50
MOB899	Tabacco	**241,00**	120	6	50
MOB900	Bianco Marmo Carrara	**241,00**	120	6	50

Staffa di sostegno singola per mensolone
(Per mensolone da 120 è consigliato fissarlo con 3 staffe)

Codice	Descrizione	*Listino €*	L	H	P
MOB901	Staffa di sostegno **DX**	**38,50**	32	4	-
MOB902	Staffa di sostegno **SX**	**38,50**	32	4	-

4 **Modulo da 60 con top ad 1 cassetto in legno telato apertura ammortizzata, chiusura Soft Close (x2)**

Codice	Colore	*Listino €*	L	H	P
MOB903	Bianco Opaco	**271,00**	60	27	50
MOB904	Grafite Opaco	**271,00**	60	27	50
MOB905	Tortora Opaco	**271,00**	60	27	50
MOB906	Verde Opaco	**271,00**	60	27	50

5 **Colonna singola 30 cm H.160 a 2 ante, reversibile**

Codice	Colore	*Listino €*	L	H	P
MOB915	Bianco Opaco	**281,00**	30	160	22
MOB916	Grafite Opaco	**281,00**	30	160	22
MOB917	Tortora Opaco	**281,00**	30	160	22
MOB918	Verde Opaco	**281,00**	30	160	22



Particolare lavabo A444 -prof. bacino 14 (piletta esclusa)

Mobili sospesi collezione **NINFA 120** comp. 3



Mensolone in strutturato bordato ABS 1,2mm con colla poliuretanica a caldo, nobilitato superiore 120gr, barriera fenolica sottostrato al nobilitato, trattamento antimacchia;
Moduli componibili con cassetto in legno telato chiusura soft close.

Colori Mensoloni

Olmo Caffè

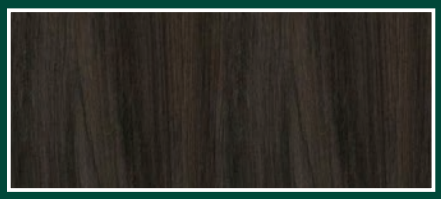

Tabacco



Bianco marmo Carrara



Colori Moduli

Bianco Opaco



Grafite Opaco



Tortora Opaco



Verde Opaco

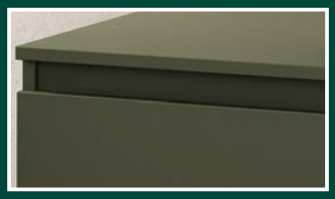

Mobili sospesi collezione Essenze **GAIA 65 a 2 Ante**



Olmo Bianco



Bianco lucido



Quercia naturale

Comp. 65 cm Bianco lucido

composta da:	Codice	*Listino €*	L	H	P
Base 63 cm a 2 ante	MOB807	**181,00**	63	57	34
lavabo consolle 65	I G I 2 4 8	**145,00**	65		
Specchio 60 (senza lampada)	MOB450	**96,00**	60	70	2
Lampada T-20 alluminio naturale	ABA1200	**55,00**	20	2	3

Comp. 65 cm Olmo Bianco

composta da:	Codice	*Listino €*	L	H	P
Base 63 cm a 2 ante	MOB808	**165,00**	63	57	34
lavabo consolle 65	I G I 2 4 8	**145,00**	65		
Specchio 60 (senza lampada)	MOB450	**96,00**	60	70	2
Lampada T-20 alluminio naturale	ABA1200	**55,00**	20	2	3

Comp. 65 cm Quercia naturale

composta da:	Codice	*Listino €*	L	H	P
Base 63 cm a 2 ante	MOB810	**165,00**	60	50	34
lavabo consolle 65	I G I 2 4 8	**145,00**	65		
Specchio 60 (senza lampada)	MOB450	**96,00**	60	70	2
Lampada T-20 alluminio naturale	ABA1200	**55,00**	20	2	3

Mobili sospesi collezione Essenze **GAIA 85 a 2 Ante + 2 Cassetti**



Bianco lucido



Olmo Bianco



Quercia naturale

Comp. 85 cm Bianco lucido

composta da:	Codice	*Listino €*	L	H	P
Base 82 cm a 2 ante+2 cass.	MOB811	**226,00**	82	57	34
lavabo consolle 85	I G I 1 3 0	**168,00**	85		
Specchio 80 (senza lampada)	MOB452	**108,50**	81	70	2
Lampada T-20 alluminio naturale	ABA1200	**55,00**	20	2	3

Comp. 85 cm Olmo Bianco

composta da:	Codice	*Listino €*	L	H	P
Base 82 cm a 2 ante+2 cass.	MOB506	**202,00**	82	57	34
lavabo consolle 85	I G I 1 3 0	**168,00**	85		
Specchio 80 (senza lampada)	MOB452	**108,50**	80	70	2
Lampada T-20 alluminio naturale	ABA1200	**55,00**	20	2	3

Comp. 85 cm Quercia naturale

composta da:	Codice	*Listino €*	L	H	P
Base 82 cm a 2 ante+2 cass.	MOB814	**202,00**	82	57	34
lavabo consolle 85	I G I 1 3 0	**168,00**	85		
Specchio 80 (senza lampada)	MOB452	**108,50**	80	70	2
Lampada T-20 alluminio naturale	ABA1200	**55,00**	20	2	3



Quercia naturale



Bianco lucido



Olmo Bianco

Comp. 105 cm Bianco lucido

composta da:	Codice	*Listino €*	L	H	P
Base 99 cm a 2 ante+2 cass.	MOB815	**260,00**	99	57	34
lavabo consolle 105	I G I 1 1 4	**200,00**	105		
Specchio 100 (senza lampada)	MOB453	**125,50**	100	70	2
Lampada T-20 alluminio naturale	ABA1200	**55,00**	20	2	3

Comp. 105 cm Olmo Bianco

composta da:	Codice	*Listino €*	L	H	P
Base 99 cm a 2 ante+2 cass.	MOB816	**235,00**	99	57	34
lavabo consolle 105	I G I 1 1 4	**200,00**	105		
Specchio 100 (senza lampada)	MOB453	**125,50**	100	70	2
Lampada T-20 alluminio naturale	ABA1200	**55,00**	20	2	3

Comp. 105 cm Quercia naturale

composta da:	Codice	*Listino €*	L	H	P
Base 99 cm a 2 ante+2 cass.	MOB818	**235,00**	99	57	34
lavabo consolle 105	I G I 1 1 4	**200,00**	105		
Specchio 100 (senza lampada)	MOB453	**125,50**	100	70	2
Lampada T-20 alluminio naturale	ABA1200	**55,00**	20	2	3



Olmo Bianco

Comp. 65 cm Olmo Bianco

composta da:	Codice	*Listino €*	L	H	P
Base 63 con piedi a 2 ante	MOB512	**184,00**	63	87	34
lavabo consolle 65	I G I 2 4 8	**145,00**	65		
Specchio 62 senza lampada	MOB792	**96,00**	62	102	2
Lampada T-20 alluminio naturale	ABA1200	**55,00**	20	2	3



Quercia naturale

Comp. 65 cm Quercia naturale

composta da:	Codice	*Listino €*	L	H	P
Base 63 con piedi a 2 ante	MOB791	**184,00**	63	87	34
lavabo consolle 65	I G I 2 4 8	**145,00**	65		
Specchio 62 senza lampada	MOB794	**96,00**	62	102	2
Lampada T-20 alluminio naturale	ABA1200	**55,00**	20	2	3

Mobili collezione Essenze **GAIA 85 con piedi a 2 ante + 3 cassetti**



Quercia naturale



Olmo Bianco

Comp. 85 cm Olmo Bianco

composta da:	Codice	*Listino €*	L	H	P
Base 82 con piedi a 2 ante+3 cass.	MOB795	**206,00**	82	87	34
lavabo consolle 85	I G I 1 3 0	**168,00**	85		
Specchio 81 ***Pens. Dx*** senza lampada	MOB798	**156,00**	81	102	18
Lampada T-20 alluminio naturale	ABA1200	**55,00**	20	2	3

Comp. 85 cm Quercia naturale

composta da:	Codice	*Listino €*	L	H	P
Base 82 con piedi a 2 ante+3 cass.	MOB797	**206,00**	82	87	34
lavabo consolle 85	I G I 1 3 0	**168,00**	85		
Specchio 81 ***Pens. Dx*** senza lampada	MOB800	**156,00**	81	102	18
Lampada T-20 alluminio naturale	ABA1200	**55,00**	20	2	3

N.B. Specchio 81 con pensile SX disponibile su richiesta in 15gg allo stesso prezzo del DX



Olmo Bianco



Quercia naturale

Comp. 105 cm Olmo Bianco

composta da:	Codice	*Listino €*	L	H	P
Base 99 con piedi a 2 ante+3 cass.	MOB801	**251,00**	99	87	34
lavabo consolle 105	I G I 1 1 4	**200,00**	105		
Specchio 99 ***Pensile Dx*** senza lampada	MOB804	**181,00**	99	102	18
Lampada T-20 alluminio naturale	ABA1200	**55,00**	20	2	3

Comp. 105 cm Quercia naturale

composta da:	Codice	*Listino €*	L	H	P
Base 99 con piedi a 2 ante+3 cass.	MOB803	**251,00**	99	87	34
lavabo consolle 105	I G I 1 1 4	**200,00**	105		
Specchio 99 ***Pensile Dx*** senza lampada	MOB806	**181,00**	99	102	18
Lampada T-20 alluminio naturale	ABA1200	**55,00**	20	2	3

N.B. Specchio 99 con pensile SX disponibile su richiesta in 15gg allo stesso prezzo del DX



Olmo Bianco

Copricolonna GAIA con 2 ante a chiusura soft close + 2 Cassetti in legno, maniglie in metallo

Codice	L	H	P	Colore	*Listino €*
MOB828	70	62	46	Olmo Bianco	**214,00**
MOB830	70	62	46	Quercia naturale	**214,00**

Quercia naturale





Colonna singola in legno L.34 con piedini a 2 ante apertura DX e chiusura soft close + 1 cassetto. Con 4 mensole in cristallo interne

Codice	L	H	P	Colore	*Listino €*
MOB847 dx	34	192	34	Olmo Bianco	**275,00**
MOB849 dx	34	192	34	Quercia naturale	**275,00**



Olmo Bianco



Quercia naturale



Colonna sospesa doppia L.60 a 2 ante apertura push con 4 mensole in cristallo interne.

Codice	L	H	P	Colore	*Listino €*
MOB819	60	160	22	Olmo Bianco	**362,00**
MOB821	60	160	22	Quercia naturale	**362,00**





Colonna sospesa tripla, composta da:
nr. 2 colonna sospesa ad 1 anta
nr. 1 colonna sospesa a giorno


Olmo Bianco


Quercia naturale



Colonna sospesa singola 30cm ad 1 anta apertura push, reversibile. Con 4 mensole in cristallo interne

Codice	L	H	P	Colore	*Listino €*
MOB822	30	160	22	Olmo Bianco	**251,00**
MOB824	30	160	22	Quercia naturale	**251,00**

Colonna sospesa a giorno 30 cm
(abbinabile a colonna sospesa singola ad 1 anta, per formare colonne doppie o triple)

Codice	L	H	P	Colore	*Listino €*
MOB825	30	160	22	Olmo Bianco	**172,00**
MOB827	30	160	22	Quercia naturale	**172,00**



Olmo Bianco

Base doppia con piedini a 2 ante + 2 cassetti

Codice	L	H	P	Colore	*Listino €*
MOB831	69	83	34	Olmo Bianco	**260,00**
MOB833	69	83	34	Quercia naturale	**260,00**

Quercia naturale



Base singola con piedini ad 1 anta apertura Destra + 1 cassetto

Codice	L	H	P	Colore	*Listino €*
MOB834 dx	35	83	34	OlmoBianco	**164,00**
MOB836 dx	35	83	34	Quercia naturale	**164,00**

Olmo Bianco





Quercia naturale



Quercia naturale

Sottolavatoio in legno laccato con 1 anta apertura Destra, completo di vasca lavatoio in polipropilene, asse in legno, sifone e piletta. Piedini e maniglie in alluminio cromo

N.B. le fiancate laterali sono sempre nel colore bianco opaco

Codice	L	P	H	Colore ante	*Listino €*
VSL170 dx	45	50	86	Olmo Bianco	**226,00**
VSL172 dx	45	50	86	Quercia naturale	**226,00**
VSL173 dx	50	50	86	Olmo Bianco	**226,00**
VSL175 dx	50	50	86	Quercia naturale	**226,00**



Olmo Bianco

Sottolavatoio in legno laccato con 2 ante, completo di vasca lavatoio in polipropilene, asse in legno, sifone e piletta.
Piedini e maniglie in alluminio color cromo

N.B. le fiancate laterali sono sempre nel colore bianco opaco

Codice	L	P	H	Colore ante	*Listino €*
VSL176	60	50	86	Olmo Bianco	**226,00**
VSL178	60	50	86	Quercia naturale	**226,00**





Specchio singolo 63 con pensile DX in legno con luce LED

Codice	L	H	P	Colore	*Listino €*
MOB584	60	60	16	Olmo bianco	**90,50**
MOB843	60	60	16	Quercia naturale	**93,00**



Olmo Bianco



Quercia naturale

Specchio 81 con doppio pensile in legno con luce LED

Codice	L	H	P	Colore	*Listino €*
MOB590	81	60	16	Olmo bianco	**113,00**
MOB846	81	60	16	Quercia naturale	**115,00**

Mobili collezione **GAIA 65 Bianco lucido con piedi a 2 ante**



Comp. 65 cm Bianco lucido

Composta da:	Codice	*Listino* €	L	H	P
Base 63 con piedi a 2 ante	MOB850	**199,00**	63	87	34
lavabo consolle 65	I G I 2 4 8	**145,00**	65		
Specchio 62 senza lampada	MOB851	**95,00**	62	102	2
Lampada T-20 alluminio naturale	ABA1200	**55,00**	20	2	3

Mobili collez. **GAIA 85-105 Bianco lucido con piedi a 2 ante +3 cassetti**



Comp. 85 cm Bianco lucido

composta da:	Codice	*Listino* €	L	H	P
Base 82 con piedi a 2 ante+3 cassetti	MOB852	**235,00**	82	87	34
Lavabo consolle 85	I G I 1 3 0	**168,00**	85		
Specchio 81 ***Pensile Dx*** senza lampada	MOB853	**181,00**	81	102	18
Lampada T-20 alluminio naturale	ABA1200	**55,00**	20	2	3

Comp. 105 cm Bianco lucido

composta da:	Codice	*Listino* €	L	H	P
Base 99 con piedi a 2 ante+3 cassetti	MOB854	**275,00**	99	87	34
lavabo consolle 105	I G I 1 1 4	**200,00**	105		
Specchio 99 ***Pensile Dx*** senza lampada	MOB855	**200,00**	99	102	18
Lampada T-20 alluminio naturale	ABA1200	**55,00**	20	2	3

Complementi d'arredo Colonna girevole

colore bianco lucido





Dettaglio appendiabiti



Dettaglio cassetto e vano a giorno



Dettaglio base girevole e specchio posteriore

Colonna singola girevole altezza 187cm (totale) a 2 ante cassetto, vano a giorno, portasalviette, appendiabiti e specchio posteriore.

Codice	L	H	P	Colore	*Listino €*
ABA1117	34	183	34 colonna	Bianco lucido	**252,00**
	43	4	43 base girevole		



Colonna doppia GAIA 60 con piedini, a 3 ante a chiusura soft close, cassetto, maniglie in metallo

Codice	L	H	P	Colore	*Listino €*
MOB856	60	153	34	Bianco lucido	**378,00**



Colonna singola GAIA 34 con piedini, a 2 ante apertura Destra a chiusura soft close, cassetto, maniglie in metallo

Codice	L	H	P	Colore	*Listino €*
MOB857 dx	34	192	34	Bianco lucido	**300,00**



Base singola GAIA 35 con piedini, ad 1 anta apertura Destra a chiusura soft close, cassetto, maniglie in metallo

Codice	L	H	P	Colore	*Listino €*
MOB859 dx	35	83	34	Bianco lucido	**190,00**



Base doppia GAIA 69 con piedini , a 2 ante a chiusura soft close , 2 cassetti, maniglie metallo

Codice	L	H	P	Colore	*Listino €*
MOB858	69	83	34	Bianco lucido	**283,00**





Specchio 353 in legno laccato bianco con 1 anta in vetro DX o SX

Codice	L	H	P	Colore	*Listino €*
ABA042 dx ABA270 sx	68	63	15	Bianco	**96,00**



Specchio 354 laccato a 2 ante in vetro

Codice	L	H	P	Colore	*Listino €*
ABA028	91	63	15	Bianco	**109,50**

Copricolonna a 2 ante in legno laccato

Codice	L	H	P	Colore	*Listino €*
ABA340	70	62	46	Bianco	**202,00**



Particolare lavabo in HPL vasca 120 asimmetrica SX Miele

Articoli della composizione

1 **Specchio VERSO 120** con 2 fasce verticali retroilluminate led

Codice	Misura	*Listino €*	L	H	P
MOB623	120x70	**324,00**	120	70	2,0

2 **Pensile H.50 ad 1 anta reversibile apertura push (x2)**

Codice	Colore	*Listino €*	H	L	P
MOB169	Lino	**125,00**			
MOB171	Bianco Opaco	**125,00**	50	25	15
MOB172	Grigio Opaco	**125,00**			

3 **Pensile H.80 a giorno reversibile**

Codice	Colore	*Listino €*	H	L	P
MOB255	Grigio Opaco	**81,50**	80	15	15

4 Lavabo asimmetrico 120 con vasca a SX in laminato ad alta pressione HPL . **Non reversibile**. **Senza staffe reggi lavabo, da ordinare separatamente**. (Dimensioni bacino: L46-P29-H8,7)

Codice	Colore	*Listino €*	L	H	P
MOB112	Rovere Ghiaccio	**1.071,00**	120,6	12	46
MOB116	Miele	**1.071,00**	120,6	12	46

Coppia staffe reggi lavabo, in metallo
(Fissaggio al lavabo con silicone)



Codice	Colore	*Listino €*	L	H	P
MOB064	-	**49,20**	40	2	2

5 Base sospesa 60 con top ad 1 cassetto con chiusura soft close, maniglia in metallo cromo, senza vano sifone.

Codice	Colore	*Listino €*	L	H	P
MOB132	Bianco Lucido	**253,00**	60,2	31,6	46
MOB133	Bianco Opaco	**253,00**	60,2	31,6	46
MOB134	Lino	**253,00**	60,2	31,6	46
MOB136	Grigio Opaco	**253,00**	60,2	31,6	46

N.B. (x2) indica i pz necessari per la composizione raffigurata

Mobili sospesi collezione **IDEA 180** comp. 1



Lavabo in **laminato ad alta pressione HPL** . Il laminato ad alta pressione (HPL) è un prodotto stratificato rivestito con resina decorativa. E' un materiale di assoluta eccellenza in quanto ignifugo, idrofugo, resistente a usura, vapore, prodotti per la pulizia e disinfettanti.
Moduli componibili con cassetto chiusura soft close e maniglia in metallo cromo.

Bianco Lucido	Bianco Opaco	Lino	Grigio Opaco

Particolare Base sospesa con top ad 1 cassetto





Particolare lavabo 78160 (profondità bacino 10 cm)

Articoli della composizione

1 **Specchio LED 60** con luce perimetrale integrata

Codice	Misura	*Listino €*	L	H	P
MOB457	60x70	**272,00**	60	70	2,0

2 **Pensile H.80 a giorno reversibile**

Codice	Colore	*Listino €*	H	L	P
MOB255	Grigio Opaco	**81,50**	80	15	15

3 **Pensile H.50 ad 1 anta reversibile apertura push (x2)**

Codice	Colore	*Listino €*	H	L	P
MOB169	Lino	**125,00**			
MOB171	Bianco Opaco	**125,00**	50	25	15
MOB172	Grigio Opaco	**125,00**			

4 **Lavabo 78160 da 50cm ad appoggio in ceramica** senza piletta

Codice	Colore	*Listino €*	L	H	P
LAR052	Bianco lucido	**144,00**	50	13	35,5

5 **Top sospeso 60** in legno non forato. **Senza staffe reggi Top, da ordinare separatamente**

Codice	Colore	*Listino €*	L	H	P
MOB010	Beton	**58,90**	60,4	3,8	46
MOB014	Rovere Naturale	**58,90**	60,4	3,8	46

6 **Elemento verticale H.30 per top**

Codice	Colore	*Listino €*	L	H	P
MOB061	Beton	**90,80**	3,8	30	46
MOB062	Rovere Naturale	**90,80**	3,8	30	46

7 Base sospesa 60 con top ad 1 cassetto con chiusura soft close, maniglia in metallo cromo, senza vano sifone.

Codice	Colore	*Listino €*	L	H	P
MOB132	Bianco Lucido	**253,00**	60,2	31,6	46
MOB133	Bianco Opaco	**253,00**	60,2	31,6	46
MOB134	Lino	**253,00**	60,2	31,6	46
MOB136	Grigio Opaco	**253,00**	60,2	31,6	46

8 **Top sospeso 100** in legno non forato. **Senza staffe reggi Top, da ordinare separatamente**

Codice	Colore	*Listino €*	L	H	P
MOB026	Beton	**96,50**	100,4	3,8	46
MOB030	Rovere Naturale	**96,50**	100,4	3,8	46

Coppia staffe reggi lavabo, in metallo
(Fissaggio al lavabo con silicone)



Codice	Colore	*Listino €*	L	H	P
MOB064	-	**49,20**	40	2	2

N.B. (x2) indica i pz necessari per la composizione raffigurata

Mobili sospesi collezione **IDEA 160** comp. 1



Moduli componibili con cassetto chiusura soft close e maniglia in metallo cromo.

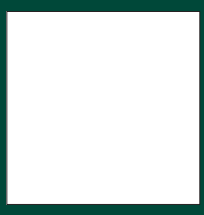
Bianco Lucido

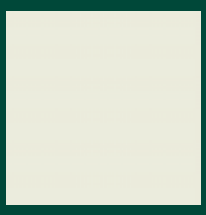
Bianco Opaco


Lino

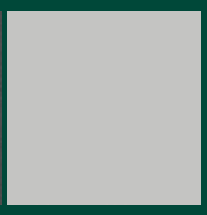
Grigio Opaco


Beton

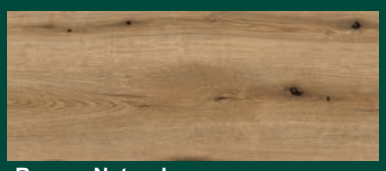
Rovere Naturale



Particolare lavabo in HPL 100 vasca asimmetrica SX Rovere Ghiaccio

Articoli della composizione

1 **Lampada T-20 LED in alluminio naturale**

Codice	Colore	*Listino €*	L	H	P
ABA1200	Alluminio naturale	**55,00**	20	1	3

2 **Specchio LINEARE 60 senza lampada**

Codice	Misura	*Listino €*	L	H	P
MOB450	60x70	**96,00**	60	70	2,0

3 **Pensile CUBO 30x30 1 anta reversibile apertura push (x2)**

Codice	Colore	*Listino €*	L	H	P
MOB179	Tortora Opaco	**125,00**	30	30	15

4 **Pensile H.80 a giorno reversibile**

Codice	Colore	*Listino €*	H	L	P
MOB255	Grigio Opaco	**81,50**	80	15	15

5 Lavabo asimmetrico 100 con vasca a SX in laminato ad alta pressione HPL . **Non reversibile**. **Senza staffe reggi lavabo, da ordinare separatamente**. (Dimensioni bacino: L46-P29-H8,7)

Codice	Colore	*Listino €*	L	H	P
MOB105	Rovere Ghiaccio	**888,00**	100,2	12	46
MOB107	Miele	**888,00**	100,2	12	46

Coppia staffe reggi lavabo, in metallo
(Fissaggio al lavabo con silicone)



Codice	Colore	*Listino €*	L	H	P
MOB064	-	**49,20**	40	2	2

6 Base sospesa 80 con top ad 1 cassetto con chiusura soft close, maniglia in metallo cromo, senza vano sifone.

Codice	Colore	*Listino €*	L	H	P
MOB147	Bianco Lucido	**288,00**	80,2	31,6	46
MOB148	Bianco Opaco	**288,00**	80,2	31,6	46
MOB150	Lino	**288,00**	80,2	31,6	46
MOB154	Grigio Opaco	**288,00**	80,2	31,6	46

N.B. (x2) indica i pz necessari per la composizione raffigurata

Mobili sospesi collezione **IDEA 140** comp. 1



Lavabo in **laminato ad alta pressione HPL** . Il laminato ad alta pressione (HPL) è un prodotto stratificato rivestito con resina decorativa. E' un materiale di assoluta eccellenza in quanto ignifugo, idrofugo, resistente a usura, vapore, prodotti per la pulizia e disinfettanti.
Moduli componibili con cassetto chiusura soft close e maniglia in metallo cromo.

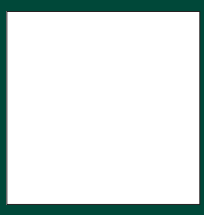
Bianco Lucido

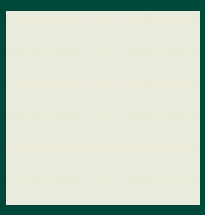
Bianco Opaco


Lino

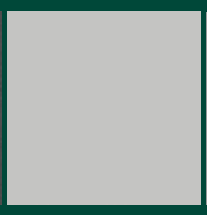
Grigio Opaco


Tortora Opaco

Articoli della composizione

1 **Specchio ROUND 100** con angoli stondati senza lampada

Codice	Misura	*Listino €*	L	H	P
MOB456	100x70	**162,50**	100	70	2,0

2 **Pensile H.50 ad 1 anta reversibile apertura push (x2)**

Codice	Colore	*Listino €*	H	L	P
MOB169	Lino	**125,00**			
MOB171	Bianco Opaco	**125,00**	50	25	15
MOB172	Grigio Opaco	**125,00**			

3 Lavabo 100 con vasca centrale in laminato ad alta pressione HPL . **Senza staffe reggi lavabo, da ordinare separatamente**.
(Dimensioni bacino: L46-P29-H8,7)

Codice	Colore	*Listino €*	L	H	P
MOB097	Rovere Ghiaccio	**888,00**	100,2	12	46
MOB104	Miele	**888,00**	100,2	12	46

Coppia staffe reggi lavabo, in metallo
(Fissaggio al lavabo con silicone)



Codice	Colore	*Listino €*	L	H	P
MOB064	-	**49,20**	40	2	2

4 Base sospesa 60 con top ad 1 cassetto con chiusura soft close, maniglia in metallo cromo, senza vano sifone.

Codice	Colore	*Listino €*	L	H	P
MOB132	Bianco Lucido	**253,00**	60,2	31,6	46
MOB133	Bianco Opaco	**253,00**	60,2	31,6	46
MOB134	Lino	**253,00**	60,2	31,6	46
MOB136	Grigio Opaco	**253,00**	60,2	31,6	46

N.B. (x2) indica i pz necessari per la composizione raffigurata



Particolare Lavabo in HPL SPACE 100 vasca centrale Rovere Ghiaccio

Mobili sospesi collezione **IDEA 140** comp. 2



Lavabo in **laminato ad alta pressione HPL** . Il laminato ad alta pressione (HPL) è un prodotto stratificato rivestito con resina decorativa. E' un materiale di assoluta eccellenza in quanto ignifugo, idrofugo, resistente a usura, vapore, prodotti per la pulizia e disinfettanti.
Moduli componibili con cassetto chiusura soft close e maniglia in metallo cromo.

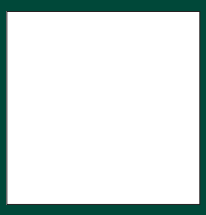
Bianco Lucido

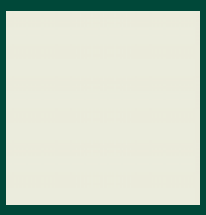
Bianco Opaco


Lino

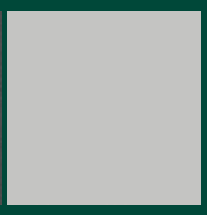
Grigio Opaco

Variante alla composizione raffigurata



9 **Specchio BEAUTI 100** con fascia orizzontale retroilluminata LED

Codice	Misura	*Listino €*	L	H	P
MOB462	100x70	**258,00**	100	70	2,0



Particolare lavabo 7295 (profondità bacino 12,5 cm)

Articoli della composizione

1 **Specchio OPEN 100** con perimetro retroilluminato LED con **ingranditore**

Codice	Misura	*Listino €*	L	H	P
MOB627	100x70	**405,00**	100	70	2,0

2 **Pensile CUBO 30x30 1 anta reversibile apertura push (x2)**

Codice	Colore	*Listino €*	L	H	P
MOB179	Tortora Opaco	**125,00**	30	30	15

3 **Pensile H.80 a giorno reversibile**

Codice	Colore	*Listino €*	H	L	P
MOB255	Grigio Opaco	**81,50**	80	15	15

4 **Lavabo 7295 da 59cm ad appoggio in ceramica per rubinetteria monoforo, senza piletta**

Codice	Colore	*Listino €*	L	H	P
LAR019	Bianco lucido	**220,00**	59	15	45

5 **Top sospeso 100** in legno non forato. **Senza staffe reggi Top, da ordinare separatamente**

Codice	Colore	*Listino €*	L	H	P
MOB026	Beton	**96,50**	100,4	3,8	46
MOB030	Rovere Naturale	**96,50**	100,4	3,8	46

6 **Elemento verticale H.30 per top**

Codice	Colore	*Listino €*	L	H	P
MOB061	Beton	**90,80**	3,8	30	46
MOB062	Rovere Naturale	**90,80**	3,8	30	46

7 **Top sospeso 60** in legno non forato. **Senza staffe reggi Top, da ordinare separatamente**

Codice	Colore	*Listino €*	L	H	P
MOB010	Beton	**58,90**	60,4	3,8	46
MOB014	Rovere Naturale	**58,90**	60,4	3,8	46

Coppia staffe reggi lavabo, in metallo
(Fissaggio al lavabo con silicone)



Codice	Colore	*Listino €*	L	H	P
MOB064	-	**49,20**	40	2	2

8 Base sospesa 80 con top ad 1 cassetto con chiusura soft close, maniglia in metallo cromo, senza vano sifone.

Codice	Colore	*Listino €*	L	H	P
MOB147	Bianco Lucido	**288,00**	80,2	31,6	46
MOB148	Bianco Opaco	**288,00**	80,2	31,6	46
MOB150	Lino	**288,00**	80,2	31,6	46
MOB154	Grigio Opaco	**288,00**	80,2	31,6	46

N.B. (x2) indica i pz necessari per la composizione raffigurata



Moduli componibili con cassetto chiusura soft close e maniglia in metallo cromo.

Bianco Lucido | Bianco Opaco | Lino | Grigio Opaco | Tortora Opaco

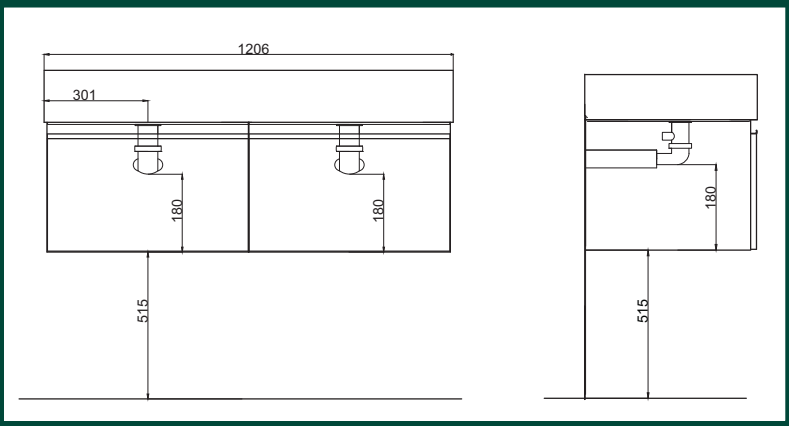

Articoli della composizione

1 **Specchio LED 120** con luce perimetrale integrata

Codice	Misura	*Listino €*	L	H	P
MOB460	120x70	**373,00**	120	70	2,0

2 **Pensile H.50 ad 1 anta reversibile apertura push (x2)**

Codice	Colore	*Listino €*	H	L	P
MOB169	Lino	**125,00**			
MOB171	Bianco Opaco	**125,00**	50	25	15
MOB172	Grigio Opaco	**125,00**			

3 **Pensile CUBO 30x30 1 anta reversibile apertura push (x2)**

Codice	Colore	*Listino €*	L	H	P
MOB179	Tortora Opaco	**125,00**	30	30	15

4 Lavabo 120 a 2 vasche in laminato ad alta pressione HPL . **Senza staffe reggi lavabo, da ordinare separatamente**.
(Dimensioni bacino: L46-P29-H8,7)

Codice	Colore	*Listino €*	L	H	P
MOB117	Rovere Ghiaccio	**1.195,00**	120,6	12	46
MOB123	Miele	**1.195,00**	120,6	12	46

Coppia staffe reggi lavabo, in metallo
(Fissaggio al lavabo con silicone)



Codice	Colore	*Listino €*	L	H	P
MOB064	-	**49,20**	40	2	2

5 **Mobile sospeso 60 portalavabo ad 1 cassetto con chiusura soft close, maniglia in metallo cromo (x2)**

Codice	Colore	*Listino €*	L	H	P
MOB127	Bianco Lucido	**227,00**	60,2	30	45,5
MOB128	Bianco Opaco	**227,00**	60,2	30	45,5
MOB129	Lino	**227,00**	60,2	30	45,5
MOB130	Grigio Opaco	**227,00**	60,2	30	45,5

N.B. (x2) indica i pz necessari per la composizione raffigurata

Particolare lavabo in HPL 120 a 2 vasche colore Rovere Ghiaccio

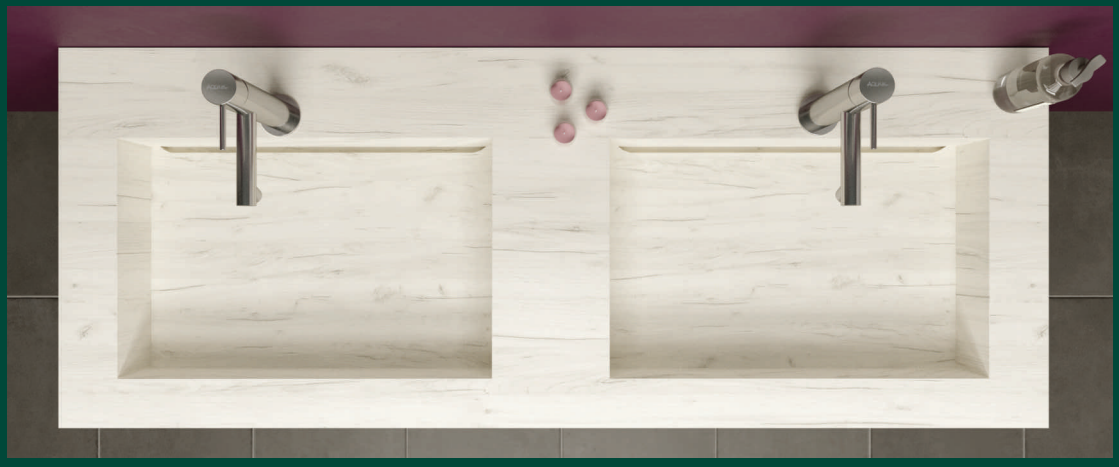

Mobili sospesi collezione **IDEA 120** comp. 1



Lavabo in **laminato ad alta pressione HPL** . Il laminato ad alta pressione (HPL) è un prodotto stratificato rivestito con resina decorativa. E' un materiale di assoluta eccellenza in quanto ignifugo, idrofugo, resistente a usura, vapore, prodotti per la pulizia e disinfettanti.
Moduli componibili con cassetto chiusura soft close e maniglia in metallo cromo.

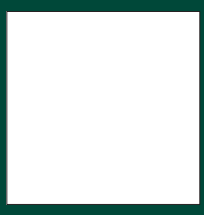
Bianco Lucido

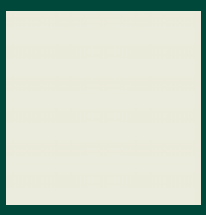
Bianco Opaco


Lino

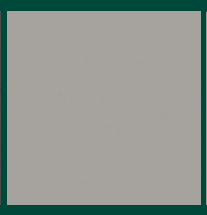
Grigio Opaco


Tortora Opaco



Particolare lavabo in HPL vasca 120 asimmetrica SX Miele

Articoli della composizione

1 **Lampada T-30 LED in alluminio Cromo**

Codice	Colore	*Listino €*	L	H	P
ABA1201	Cromo	**52,00**	30	1	3

2 **Specchio LINEARE 120 senza lampada**

Codice	Misura	*Listino €*	L	H	P
MOB454	120x70	**144,00**	120	70	2,0

3 Lavabo asimmetrico 120 con vasca a SX in laminato ad alta pressione HPL . **Non reversibile**. **Senza staffe reggi lavabo, da ordinare separatamente**. (Dimensioni bacino: L46-P29-H8,7)

Codice	Colore	*Listino €*	L	H	P
MOB112	Rovere Ghiaccio	**1.071,00**	120,6	12	46
MOB116	Miele	**1.071,00**	120,6	12	46

Coppia staffe reggi lavabo, in metallo
(Fissaggio al lavabo con silicone)



Codice	Colore	*Listino €*	L	H	P
MOB064	-	**49,20**	40	2	2

4 Base sospesa 80 con top ad 1 cassetto con chiusura soft close, maniglia in metallo cromo, senza vano sifone.

Codice	Colore	*Listino €*	L	H	P
MOB147	Bianco Lucido	**288,00**	80,2	31,6	46
MOB148	Bianco Opaco	**288,00**	80,2	31,6	46
MOB150	Lino	**288,00**	80,2	31,6	46
MOB154	Grigio Opaco	**288,00**	80,2	31,6	46

5 **Pensile H.50 ad 1 anta reversibile apertura push**

Codice	Colore	*Listino €*	H	L	P
MOB169	Lino	**125,00**			
MOB171	Bianco Opaco	**125,00**	50	25	15
MOB172	Grigio Opaco	**125,00**			

6 **Pensile H.80 a giorno reversibile (x2)**

Codice	Colore	*Listino €*	H	L	P
MOB255	Grigio Opaco	**81,50**	80	15	15

7 **Pensile CUBO 30x30 1 anta reversibile apertura push**

Codice	Colore	*Listino €*	L	H	P
MOB179	Tortora Opaco	**125,00**	30	30	15

N.B. (x2) indica i pz necessari per la composizione raffigurata



Lavabo in **laminato ad alta pressione HPL** . Il laminato ad alta pressione (HPL) è un prodotto stratificato rivestito con resina decorativa. E' un materiale di assoluta eccellenza in quanto ignifugo, idrofugo, resistente a usura, vapore, prodotti per la pulizia e disinfettanti.
Moduli componibili con cassetto chiusura soft close e maniglia in metallo cromo.

Bianco Lucido	Bianco Opaco	Lino	Grigio Opaco	Tortora Opaco

Variante alla composizione raffigurata, colore Beton





Particolare lavabo 0272 in ceramica
(profondita bacino 13cm)

Articoli della composizione

1 **Specchio BEAUTI 120** con fascia orizzontale retroilluminata LED

Codice	Misura	*Listino €*	L	H	P
MOB463	120x70	**294,00**	120	70	2,0

2 **Pensile H.50 ad 1 anta reversibile apertura push**

Codice	Colore	*Listino €*	H	L	P
MOB169	Lino	**125,00**			
MOB171	Bianco Opaco	**125,00**	50	25	15
MOB172	Grigio Opaco	**125,00**			

3 **Pensile CUBO 30x30 1 anta reversibile apertura push (x2)**

Codice	Colore	*Listino €*	L	H	P
MOB179	Tortora Opaco	**125,00**	30	30	15

4 **Lavabo 0272 da 41,5cm ad appoggio in ceramica senza piletta. (x2)**

Codice	Colore	*Listino €*	L	H	P
LAR001	Bianco lucido	**121,00**	41,5	15,5	41,5

5 **Top sospeso 120** in legno non forato. **Senza staffe reggi Top, da ordinare separatamente. (x2)**

Codice	Colore	*Listino €*	L	H	P
MOB037	Beton	**115,00**	120,6	3,8	46
MOB060	Rovere Naturale	**115,00**	120,6	3,8	46

Coppia staffe reggi lavabo-Top, in metallo
(Fissaggio al lavabo con silicone)



Codice	Colore	*Listino €*	L	H	P
MOB064	-	**49,20**	40	2	2

6 **Elemento verticale H.30 per top (x3)**

Codice	Colore	*Listino €*	L	H	P
MOB061	Beton	**90,80**	3,8	30	46
MOB062	Rovere Naturale	**90,80**	3,8	30	46

N.B. (x2-x3) indica i pz necessari per la composizione raffigurata

Mobili sospesi collezione **IDEA 120** comp. 3



Lavabo in **laminato ad alta pressione HPL** . Il laminato ad alta pressione (HPL) è un prodotto stratificato rivestito con resina decorativa. E' un materiale di assoluta eccellenza in quanto ignifugo, idrofugo, resistente a usura, vapore, prodotti per la pulizia e disinfettanti.
Moduli componibili con cassetto chiusura soft close e maniglia in metallo cromo.

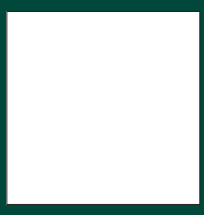
Bianco Lucido

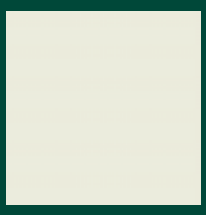
Bianco Opaco


Lino

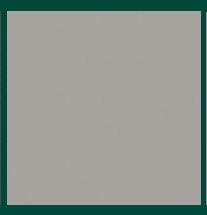
Grigio Opaco


Tortora Opaco


Beton

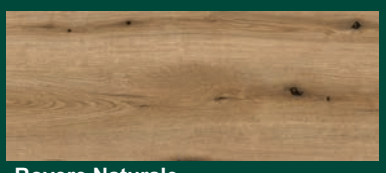
Rovere Naturale

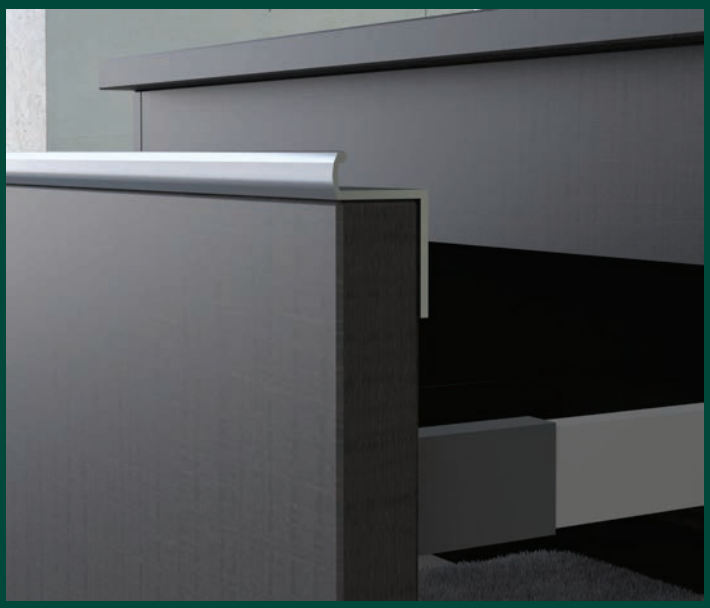

Particolare Maniglia cromo

Articoli della composizione

1 **Specchio OPEN 120** con perimetro e ingranditore retroilluminati LED

Codice	Misura	*Listino €*	L	H	P
MOB628	120x70	**452,00**	120	70	2,0

2 **Pensile H.80 a giorno reversibile (x2)**

Codice	Colore	*Listino €*	H	L	P
MOB255	Grigio Opaco	**81,50**	80	15	15

3 **Pensile CUBO 30x30 1 anta reversibile apertura push**

Codice	Colore	*Listino €*	L	H	P
MOB179	Tortora Opaco	**125,00**	30	30	15

4 **Lavabo 4040Q da 40cm ad appoggio in acciaio inox completo di piletta push (x2)**

Codice	Colore	*Listino €*	L	H	P
LAR098	Bianco opaco	**462,00**	40	12	40

5 **Top sospeso 120** in legno non forato.

Codice	Colore	*Listino €*	L	H	P
MOB037	Beton	**115,00**	120,6	3,8	46
MOB060	Rovere Naturale	**115,00**	120,6	3,8	46

Coppia staffe reggi lavabo-Top, in metallo
(Fissaggio al lavabo con silicone)



Codice	Colore	*Listino €*	L	H	P
MOB064	-	**49,20**	40	2	2

6 **Mobile sospeso 60 portalavabo ad 1 cassetto con chiusura soft close, maniglia in metallo cromo (x2)**

Codice	Colore	*Listino €*	L	H	P
MOB127	Bianco Lucido	**227,00**	60,2	30	45,5
MOB128	Bianco Opaco	**227,00**	60,2	30	45,5
MOB129	Lino	**227,00**	60,2	30	45,5
MOB130	Grigio Opaco	**227,00**	60,2	30	45,5

N.B. (x2-x3) indica i pz necessari per la composizione raffigurata

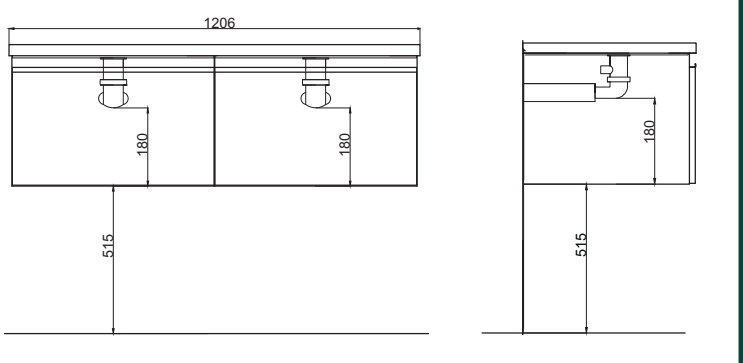

Mobili sospesi collezione **IDEA 120** comp. 4



Lavabo in **laminato ad alta pressione HPL** . Il laminato ad alta pressione (HPL) è un prodotto stratificato rivestito con resina decorativa. E' un materiale di assoluta eccellenza in quanto ignifugo, idrofugo, resistente a usura, vapore, prodotti per la pulizia e disinfettanti.
Moduli componibili con cassetto chiusura soft close e maniglia in metallo cromo.

Bianco Lucido | Bianco Opaco | Lino | Grigio Opaco | Tortora Opaco

Beton

Rovere Naturale



Particolare Lavabo in HPL 100 vasca asimmetrica SX Rovere Ghiaccio

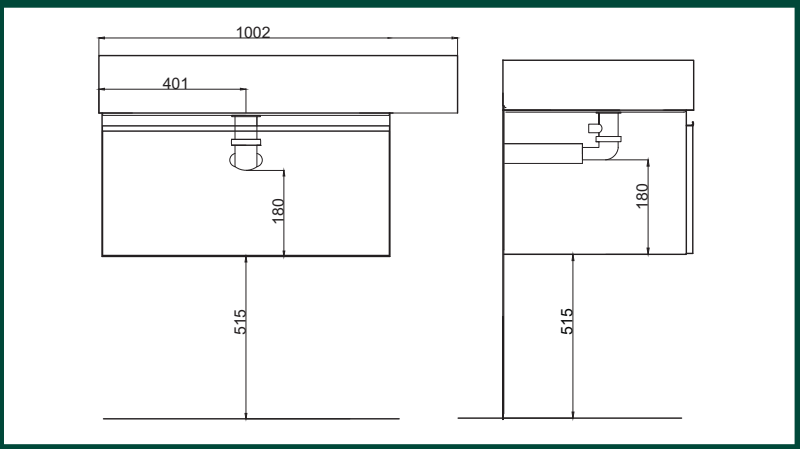

Articoli della composizione

1 Lampada T-30 LED in alluminio Cromo

Codice	Colore	*Listino €*	L	H	P
ABA1201	Cromo	**52,00**	30	1	3

2 Specchio LINEARE 60 senza lampada

Codice	Misura	*Listino €*	L	H	P
MOB450	60x70	**96,00**	60	70	2,0

3 Pensile H.50 ad 1 anta reversibile apertura push

Codice	Colore	*Listino €*	H	L	P
MOB169	Lino	**125,00**			
MOB171	Bianco Opaco	**125,00**	50	25	15
MOB172	Grigio Opaco	**125,00**			

4 Pensile H.80 a giorno reversibile (x2)

Codice	Colore	*Listino €*	H	L	P
MOB255	Grigio Opaco	**81,50**	80	15	15

5 Lavabo asimmetrico 100 con vasca a SX in laminato ad alta pressione HPL . **Non reversibile**. **Senza staffe reggi lavabo, da ordinare separatamente**. (Dimensioni bacino: L46-P29-H8,7)

Codice	Colore	*Listino €*	L	H	P
MOB105	Rovere Ghiaccio	**888,00**	100,2	12	46
MOB107	Miele	**888,00**	100,2	12	46

Coppia staffe reggi lavabo, in metallo
(Fissaggio al lavabo con silicone)



Codice	Colore	*Listino €*	L	H	P
MOB064	-	**49,20**	40	2	2

6 Mobile sospeso 80 portalavabo ad 1 cassetto con chiusura soft close, maniglia in metallo cromo (x2)

Codice	Colore	*Listino €*	L	H	P
MOB140	Bianco Lucido	**253,00**	80,2	30	45,5
MOB141	Bianco Opaco	**253,00**	80,2	30	45,5
MOB145	Lino	**253,00**	80,2	30	45,5
MOB146	Grigio Opaco	**253,00**	80,2	30	45,5

N.B. (x2) indica i pz necessari per la composizione raffigurata

Mobili sospesi collezione **IDEA 100** comp. 1



Lavabo in **laminato ad alta pressione HPL** . Il laminato ad alta pressione (HPL) è un prodotto stratificato rivestito con resina decorativa. E' un materiale di assoluta eccellenza in quanto ignifugo, idrofugo, resistente a usura, vapore, prodotti per la pulizia e disinfettanti.
Moduli componibili con cassetto chiusura soft close e maniglia in metallo cromo.

Bianco Lucido	Bianco Opaco	Lino	Grigio Opaco	Tortora Opaco



Particolare Maniglia cromo

Articoli della composizione

1 **Specchio CIRCLE 80** retroilluminato LED

Codice	Misura	*Listino €*	L	H	P
MOB625	80	**356,00**	80	80	2,5

2 **Pensile CUBO 30x30 1 anta reversibile apertura push (x2)**

Codice	Colore	*Listino €*	L	H	P
MOB179	Tortora Opaco	**125,00**	30	30	15

3 **Pensile H.80 a giorno reversibile (x2)**

Codice	Colore	*Listino €*	H	L	P
MOB255	Grigio Opaco	**81,50**	80	15	15

4 **Lavabo 0272 da 41,5cm ad appoggio in ceramica senza piletta**

Codice	Colore	*Listino €*	L	H	P
LAR001	Bianco lucido	**121,00**	41,5	15,5	41,5

5 **Top sospeso 100** in legno non forato. **Senza staffe reggi Top, da ordinare separatamente**

Codice	Colore	*Listino €*	L	H	P
MOB026	Beton	**96,50**	100,4	3,8	46
MOB030	Rovere Naturale	**96,50**	100,4	3,8	46

Coppia staffe reggi lavabo-Top, in metallo
(Fissaggio al lavabo con silicone)



Codice	Colore	*Listino €*	L	H	P
MOB064	-	**49,20**	40	2	2

6 Base sospesa 60 con top ad 1 cassetto con chiusura soft close, maniglia in metallo cromo, senza vano sifone.

Codice	Colore	*Listino €*	L	H	P
MOB132	Bianco Lucido	**253,00**	60,2	31,6	46
MOB133	Bianco Opaco	**253,00**	60,2	31,6	46
MOB134	Lino	**253,00**	60,2	31,6	46
MOB136	Grigio Opaco	**253,00**	60,2	31,6	46

N.B. (x2) indica i pz necessari per la composizione raffigurata



Moduli componibili con cassetto chiusura soft close e maniglia in metallo cromo.

Bianco Lucido

Bianco Opaco

Lino

Grigio Opaco

Tortora Opaco

Beton

Rovere Naturale



Particolare lavabo 80 in HPL vasca centrale Miele

Articoli della composizione

1 **Lampada T-50 LED in alluminio Cromo**

Codice	Colore	*Listino €*	L	H	P
ABA1202	Cromo	**72,00**	50	1	3

2 **Specchio COLOR 80** con cornice PVC **Bianco opaco** senza lampada

Codice	Misura	*Listino €*	L	H	P
MOB616	80x70	**142,00**	80	70	2,0

3 **Pensile H.50 ad 1 anta reversibile apertura push (x2)**

Codice	Colore	*Listino €*	H	L	P
MOB169	Lino	**125,00**			
MOB171	Bianco Opaco	**125,00**	50	25	15
MOB172	Grigio Opaco	**125,00**			

4 Lavabo 80 con vasca centrale in laminato ad alta pressione HPL . **Senza staffe reggi lavabo, da ordinare separatamente**.
(Dimensioni bacino: L46-P29-H8,7)

Codice	Colore	*Listino €*	L	H	P
MOB073	Rovere Ghiaccio	**743,00**	80,2	12	46
MOB088	Miele	**743,00**	80,2	12	46

Coppia staffe reggi lavabo, in metallo
(Fissaggio al lavabo con silicone)



Codice	Colore	*Listino €*	L	H	P
MOB064	-	**49,20**	40	2	2

5 **Mobile sospeso 80 portalavabo ad 1 cassetto con chiusura soft close, maniglia in metallo cromo**

Codice	Colore	*Listino €*	L	H	P
MOB140	Bianco Lucido	**253,00**	80,2	30	45,5
MOB141	Bianco Opaco	**253,00**	80,2	30	45,5
MOB145	Lino	**253,00**	80,2	30	45,5
MOB146	Grigio Opaco	**253,00**	80,2	30	45,5

N.B. (x2) indica i pz necessari per la composizione raffigurata

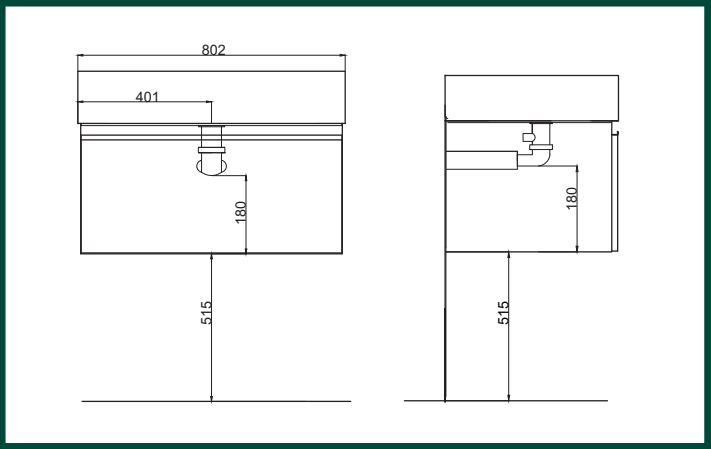



Lavabo in **laminato ad alta pressione HPL** . Il laminato ad alta pressione (HPL) è un prodotto stratificato rivestito con resina decorativa. E' un materiale di assoluta eccellenza in quanto ignifugo, idrofugo, resistente a usura, vapore, prodotti per la pulizia e disinfettanti.
Moduli componibili con cassetto chiusura soft close e maniglia in metallo cromo.



Bianco Lucido **Bianco Opaco** **Lino** **Grigio Opaco**



Particolare Maniglia cromo

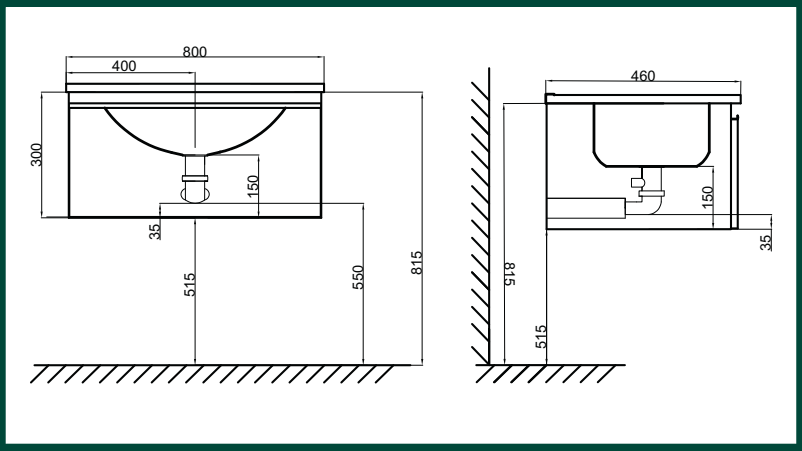

Articoli della composizione

1 **Lampada T-30 LED in alluminio Cromo**

Codice	Colore	*Listino €*	L	H	P
ABA1201	Cromo	**52,00**	30	1	3

2 **Specchio LINEARE 80 senza lampada**

Codice	Misura	*Listino €*	L	H	P
MOB452	80x70	**108,50**	80	70	2,0

3 **Pensile H.80 a giorno reversibile**

Codice	Colore	*Listino €*	H	L	P
MOB255	Grigio Opaco	**81,50**	80	15	15

4 **Pensile H.50 ad 1 anta reversibile apertura push (x2)**

Codice	Colore	*Listino €*	H	L	P
MOB169	Lino	**125,00**			
MOB171	Bianco Opaco	**125,00**	50	25	15
MOB172	Grigio Opaco	**125,00**			

5 **Lavabo XS 80 in ceramica** (profondità bacino 12,5cm)

Codice	Colore	*Listino €*	L	H	P
MOB004	Bianco Lucido	**172,00**			
MOB723	Bianco Opaco	**270,00**	81	1,6	46
MOB838	Nero Opaco	**270,00**			

6 **Mobile sospeso 80 portalavabo ad 1 cassetto con chiusura soft close, maniglia in metallo cromo**

Codice	Colore	*Listino €*	L	H	P
MOB140	Bianco Lucido	**253,00**	80,2	30	45,5
MOB141	Bianco Opaco	**253,00**	80,2	30	45,5
MOB145	Lino	**253,00**	80,2	30	45,5
MOB146	Grigio Opaco	**253,00**	80,2	30	45,5

7 Base sospesa 80 con top ad 1 cassetto con chiusura soft close, maniglia in metallo cromo, senza vano sifone.

Codice	Colore	*Listino €*	L	H	P
MOB147	Bianco Lucido	**288,00**	80,2	31,6	46
MOB148	Bianco Opaco	**288,00**	80,2	31,6	46
MOB150	Lino	**288,00**	80,2	31,6	46
MOB154	Grigio Opaco	**288,00**	80,2	31,6	46

N.B. (x2) indica i pz necessari per la composizione raffigurata



Moduli componibili con cassetto chiusura soft close e maniglia in metallo cromo.

Bianco Lucido | Bianco Opaco | Lino | Grigio Opaco | Tortora Opaco



Particolare Pensili



Particolare lavabo 78160 (prof.bacino 10 cm)

Articoli della composizione

1 **Specchio SMART 80** con parte superiore ed inferiore retroilluminate LED

Codice	Misura	*Listino €*	L	H	P
MOB629	80x70	**250,00**	80	70	2

2 **Pensile CUBO 30x30 1 anta reversibile apertura push (x2)**

Codice	Colore	*Listino €*	L	H	P
MOB179	Tortora Opaco	**125,00**	30	30	15

3 **Pensile H.80 a giorno reversibile**

Codice	Colore	*Listino €*	H	L	P
MOB255	Grigio Opaco	**81,50**	80	15	15

4 **Pensile H.50 ad 1 anta reversibile apertura push**

Codice	Colore	*Listino €*	H	L	P
MOB169	Lino	**125,00**			
MOB171	Bianco Opaco	**125,00**	50	25	15
MOB172	Grigio Opaco	**125,00**			

5 **Lavabo 78160 da 50cm ad appoggio in ceramica senza piletta**

Codice	Colore	*Listino €*	L	H	P
LAR052	Bianco lucido	**144,00**	50	13	35,5

6 **Top sospeso 80** in legno non forato. **Senza staffe reggi Top, da ordinare separatamente**

Codice	Colore	*Listino €*	L	H	P
MOB017	Beton	**77,80**	80,4	3,8	46
MOB023	Rovere Naturale	**77,80**	80,4	3,8	46

Coppia staffe reggi lavabo-Top, in metallo
(Fissaggio al lavabo con silicone)



Codice	Colore	*Listino €*	L	H	P
MOB064	-	**49,20**	40	2	2

7 Base sospesa 80 con top ad 1 cassetto con chiusura soft close, maniglia in metallo cromo, senza vano sifone.

Codice	Colore	*Listino €*	L	H	P
MOB147	Bianco Lucido	**288,00**	80,2	31,6	46
MOB148	Bianco Opaco	**288,00**	80,2	31,6	46
MOB150	Lino	**288,00**	80,2	31,6	46
MOB154	Grigio Opaco	**288,00**	80,2	31,6	46

N.B. (x2) indica i pz necessari per la composizione raffigurata

Mobili sospesi collezione **IDEA 80** comp. 3



Moduli componibili con cassetto chiusura soft close e maniglia in metallo cromo.

Bianco Lucido

Bianco Opaco

Lino

Grigio Opaco

Tortora Opaco

Beton

Rovere Naturale





Particolare lavabo A419 (prof.bacino 12 cm)

Articoli della composizione

1 **Specchio VERSO 80** con 2 fasce verticali retroilluminate LED

Codice	Misura	*Listino €*	L	H	P
MOB620	80x70	**261,00**	80	70	2,0

2 **Pensile CUBO 30x30 1 anta reversibile apertura push (x3)**

Codice	Colore	*Listino €*	L	H	P
MOB179	Tortora Opaco	**125,00**	30	30	15

3 **Lavabo A419 da 48,5cm ad appoggio in ceramica senza piletta**

Codice	Colore	*Listino €*	L	H	P
LAR055	Bianco lucido	**140,00**	48,5	14,5	39,5

4 **Top sospeso 80** in legno non forato. **Senza staffe reggi Top, da ordinare separatamente**

Codice	Colore	*Listino €*	L	H	P
MOB017	Beton	**77,80**	80,4	3,8	46
MOB023	Rovere Naturale	**77,80**	80,4	3,8	46

5 **Elemento verticale H.30 per top**

Codice	Colore	*Listino €*	L	H	P
MOB061	Beton	**90,80**	3,8	30	46
MOB062	Rovere Naturale	**90,80**	3,8	30	46

6 **Top sospeso 60** in legno non forato. **Senza staffe reggi Top, da ordinare separatamente**

Codice	Colore	*Listino €*	L	H	P
MOB010	Beton	**58,90**	60,4	3,8	46
MOB014	Rovere Naturale	**58,90**	60,4	3,8	46

Coppia staffe reggi Top, in metallo
(Fissaggio al top con viti)



Codice	Colore	*Listino €*	L	H	P
MOB064	-	**49,20**	40	2	2

N.B. (x3) indica i pz necessari per la composizione raffigurata



Tortora Opaco

Beton

Rovere Naturale

Variante alla composizione raffigurata



Articoli della composizione

1 **Lampada T-30 LED in alluminio Cromo**

Codice	Colore	*Listino €*	L	H	P
ABA1201	Cromo	**52,00**	30	1	3

2 **Specchio LINEARE 80 senza lampada**

Codice	Misura	*Listino €*	L	H	P
MOB452	80x70	**108,50**	80	70	2,0

3 **Lavabo SOLID 80 in resina e cariche minerali**

Codice	Colore	*Listino €*	L	H	P
MOB015	Bianco Lucido	**200,00**	81	2	46

4 **Mobile sospeso 80 portalavabo ad 1 cassetto con chiusura soft close, maniglia in metallo cromo**

Codice	Colore	*Listino €*	L	H	P
MOB140	Bianco Lucido	**253,00**	80,2	30	45,5
MOB141	Bianco Opaco	**253,00**	80,2	30	45,5
MOB145	Lino	**253,00**	80,2	30	45,5
MOB146	Grigio Opaco	**253,00**	80,2	30	45,5

5 **Lavabo XS 80 in ceramica** (profondità bacino 12,5cm)

Codice	Colore	*Listino €*	L	H	P
MOB004	Bianco Lucido	**172,00**			
MOB723	Bianco Opaco	**270,00**	81	1,6	46
MOB838	Nero Opaco	**270,00**			

6 Base sospesa 80 con top ad 1 cassetto con chiusura soft close, maniglia in metallo cromo, senza vano sifone.

Codice	Colore	*Listino €*	L	H	P
MOB147	Bianco Lucido	**288,00**	80,2	31,6	46
MOB148	Bianco Opaco	**288,00**	80,2	31,6	46
MOB150	Lino	**288,00**	80,2	31,6	46
MOB154	Grigio Opaco	**288,00**	80,2	31,6	46

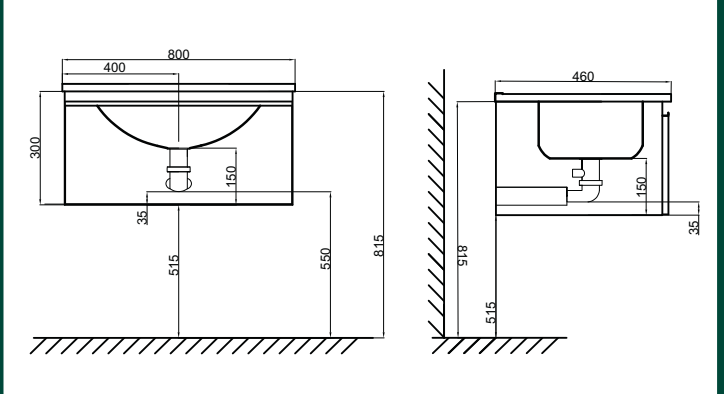

Mobili sospesi collezione **IDEA 80** comp. 5



Moduli componibili con cassetto chiusura soft close e maniglia in metallo cromo.

Bianco Lucido **Bianco Opaco** **Lino** **Grigio Opaco**



Particolare Maniglia cromo

Articoli della composizione

1 **Specchio LED 60 con luce perimetrale integrata**

Codice	Misura	*Listino €*	L	H	P
MOB457	60x70	**272,00**	60	70	2,0

2 **Pensile H.80 a giorno reversibile (x2)**

Codice	Colore	*Listino €*	H	L	P
MOB255	Grigio Opaco	**81,50**	80	15	15

3 **Pensile H.50 ad 1 anta reversibile apertura push**

Codice	Colore	*Listino €*	H	L	P
MOB169	Lino	**125,00**			
MOB171	Bianco Opaco	**125,00**	50	25	15
MOB172	Grigio Opaco	**125,00**			

4 **Lavabo XS 60 in ceramica** (profondità bacino 12,5cm)

Codice	Colore	*Listino €*	L	H	P
MOB008	Bianco Lucido	**140,00**			
MOB389	Bianco Opaco	**211,00**	61	1,6	46
MOB440	Nero Opaco	**211,00**			

5 **Mobile sospeso 60 portalavabo ad 1 cassetto con chiusura soft close, maniglia in metallo cromo**

Codice	Colore	*Listino €*	L	H	P
MOB127	Bianco Lucido	**227,00**	60,2	30	45,5
MOB128	Bianco Opaco	**227,00**	60,2	30	45,5
MOB129	Lino	**227,00**	60,2	30	45,5
MOB130	Grigio Opaco	**227,00**	60,2	30	45,5

N.B. (x2) indica i pz necessari per la composizione raffigurata

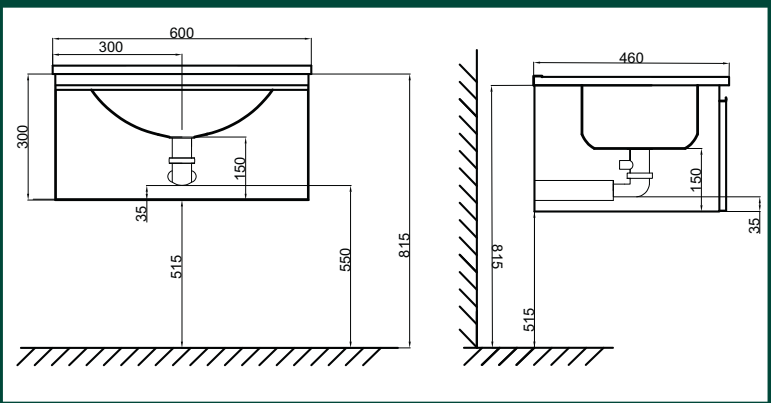



Moduli componibili con cassetto chiusura soft close e maniglia in metallo cromo.

Bianco Lucido	Bianco Opaco	Lino	Grigio Opaco

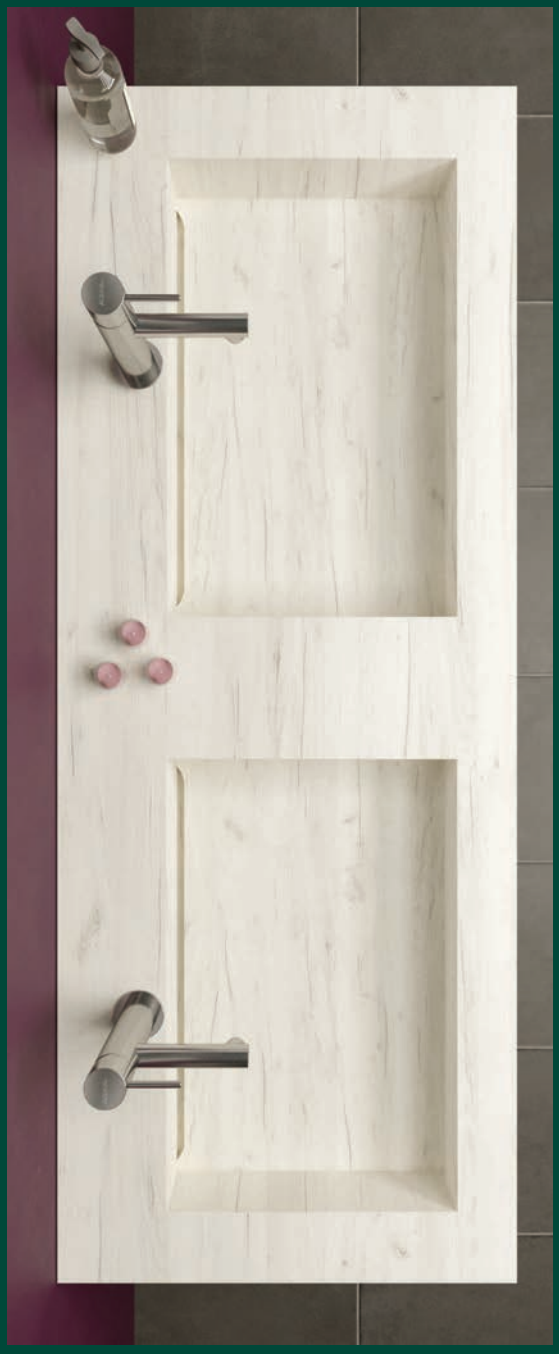

Particolare lavabo in HPL 120 a 2 vasche colore Rovere Ghiaccio

Articoli della composizione

1 **Specchio LIBERTY 120** con decori laser retroilluminati LED

Codice	Misura	*Listino €*	L	H	P
MOB635	120x80	**615,00**	120	80	2,0

2 Lavabo 120 a 2 vasche in laminato ad alta pressione HPL . **Senza staffe reggi lavabo, da ordinare separatamente**.
(Dimensioni bacino: L46-P29-H8,7)

Codice	Colore	*Listino €*	L	H	P
MOB117	Rovere Ghiaccio	**1.195,00**	120,6	12	46
MOB123	Miele	**1.195,00**	120,6	12	46

3 **Top sospeso 120** in legno non forato. **Senza staffe reggi Top, da ordinare separatamente**

Codice	Colore	*Listino €*	L	H	P
MOB037	Beton	**115,00**	120,6	3,8	46
MOB060	Rovere Naturale	**115,00**	120,6	3,8	46

Coppia staffe reggi lavabo-Top, in metallo
(Fissaggio al lavabo con silicone)



Codice	Colore	*Listino €*	L	H	P
MOB064	-	**49,20**	40	2	2



Beton



Rovere Naturale

Mobili sospesi collezione **SPACE 120** comp. 1



Lavabo in **laminato ad alta pressione HPL** . Il laminato ad alta pressione (HPL) è un prodotto stratificato rivestito con resina decorativa. E' un materiale di assoluta eccellenza in quanto ignifugo, idrofugo, resistente a usura, vapore, prodotti per la pulizia e disinfettanti.
Moduli componibili con cassetto chiusura soft close e maniglia in metallo cromo.

Particolare lavabo in HPL 120 a 2 vasche colore Miele



Articoli della composizione

1 **Specchio VERSO 120** con 2 fasce verticali retroilluminate LED

Codice	Misura	*Listino €*	L	H	P
MOB623	120x70	**324,00**	120	70	2,0

2 Lavabo 120 a 2 vasche in laminato ad alta pressione HPL . **Senza staffe reggi lavabo, da ordinare separatamente**.
(Dimensioni bacino: L46-P29-H8,7)

Codice	Colore	*Listino €*	L	H	P
MOB117	Rovere Ghiaccio	**1.195,00**	120,6	12	46
MOB123	Miele	**1.195,00**	120,6	12	46

Coppia staffe reggi lavabo-Top, in metallo
(Fissaggio al lavabo con silicone)



Codice	Colore	*Listino €*	L	H	P
MOB064	-	**49,20**	40	2	2

3 **Cavalletto da 60 in metallo con ripiano in vetro**
Fornito non montato. **(x2)**

Codice	Colore	*Listino €*	L	H	P
MOB124	Nero Opaco	**292,00**	60	70	46

N.B. (x2) indica i pz necessari per la composizione raffigurata



Particolare Cavalletto da 60 in metallo

Mobili sospesi collezione **SPACE 120** comp. 2



Lavabo in **laminato ad alta pressione HPL** . Il laminato ad alta pressione (HPL) è un prodotto stratificato rivestito con resina decorativa. E' un materiale di assoluta eccellenza in quanto ignifugo, idrofugo, resistente a usura, vapore, prodotti per la pulizia e disinfettanti.
Cavalletto in metallo con ripiano in vetro colore nero opaco.



Particolare lavabo in HPL 120 con vasca a SX colore Miele

Articoli della composizione

1 **Lampada N-40 LED in alluminio Nero opaco**

Codice	Colore	*Listino €*	L	H	P
ABA804	Nero opaco	**80,00**	40	1	3

2 **Specchio LINEARE 120 senza lampada**

Codice	Misura	*Listino €*	L	H	P
MOB454	120x70	**144,00**	120	70	2,0

3 Lavabo asimmetrico 120 con vasca a SX in laminato ad alta pressione HPL . **Non reversibile**. **Senza staffe reggi lavabo, da ordinare separatamente**. (Dimensioni bacino: L46-P29-H8,7)

Codice	Colore	*Listino €*	L	H	P
MOB112	Rovere Ghiaccio	**1.071,00**	120,6	12	46
MOB116	Miele	**1.071,00**	120,6	12	46

4 **Top sospeso 120** in legno non forato. **Senza staffe reggi Top, da ordinare separatamente**

Codice	Colore	*Listino €*	L	H	P
MOB037	Beton	**115,00**	120,6	3,8	46
MOB060	Rovere Naturale	**115,00**	120,6	3,8	46

Coppia staffe reggi lavabo-top, in metallo
(Fissaggio al lavabo con silicone)



Codice	Colore	*Listino €*	L	H	P
MOB064	-	**49,20**	40	2	2



Beton

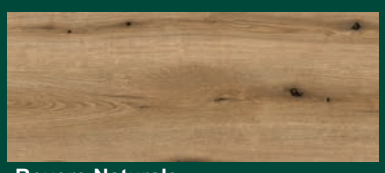

Rovere Naturale

Mobili sospesi collezione **SPACE 120** comp. 3



Lavabo in **laminato ad alta pressione HPL** . Il laminato ad alta pressione (HPL) è un prodotto stratificato rivestito con resina decorativa. E' un materiale di assoluta eccellenza in quanto ignifugo, idrofugo, resistente a usura, vapore, prodotti per la pulizia e disinfettanti.
Cavalletto in metallo con ripiano in vetro colore nero opaco.

Particolare Lavabo in HPL 100 vasca centrale Miele



Articoli della composizione

1 **Specchio LED 100** con luce perimetrale integrata

Codice	Misura	*Listino €*	L	H	P
MOB459	100x70	**333,00**	100	70	2,0

2 Lavabo 100 con vasca centrale in laminato ad alta pressione HPL . **Senza staffe reggi lavabo, da ordinare separatamente**.
(Dimensioni bacino: L46-P29-H8,7)

Codice	Colore	*Listino €*	L	H	P
MOB097	Rovere Ghiaccio	**888,00**	100,2	12	46
MOB104	Miele	**888,00**	100,2	12	46

Coppia staffe reggi lavabo, in metallo
(Fissaggio al lavabo con silicone)



Codice	Colore	*Listino €*	L	H	P
MOB064	-	**49,20**	40	2	2

3 **Top sospeso 100** in legno non forato. **Senza staffe reggi Top, da ordinare separatamente**

Codice	Colore	*Listino €*	L	H	P
MOB026	Beton	**96,50**	100,4	3,8	46
MOB030	Rovere Naturale	**96,50**	100,4	3,8	46



Beton



Rovere Naturale



Lavabo in **laminato ad alta pressione HPL** . Il laminato ad alta pressione (HPL) è un prodotto stratificato rivestito con resina decorativa. E' un materiale di assoluta eccellenza in quanto ignifugo, idrofugo, resistente a usura, vapore, prodotti per la pulizia e disinfettanti.
Moduli componibili con cassetto chiusura soft close e maniglia in metallo cromo.



Particolare Lavabo HPL vasca centrale Rovere Ghiaccio

Articoli della composizione

1 **Lampada T-30 LED in alluminio Cromo**

Codice	Colore	*Listino €*	L	H	P
ABA1201	Cromo	**52,00**	30	1	3

2 **Specchio LINEARE 100 senza lampada**

Codice	Misura	*Listino €*	L	H	P
MOB453	100x70	**125,50**	100	70	2,0

3 Lavabo 100 con vasca centrale in laminato ad alta pressione HPL . **Senza staffe reggi lavabo, da ordinare separatamente**.
(Dimensioni bacino: L46-P29-H8,7)

Codice	Colore	*Listino €*	L	H	P
MOB097	Rovere Ghiaccio	**888,00**	100,2	12	46
MOB104	Miele	**888,00**	100,2	12	46

Coppia staffe reggi lavabo, in metallo
(Fissaggio al lavabo con silicone)



Codice	Colore	*Listino €*	L	H	P
MOB064	-	**49,20**	40	2	2

4 **Cavalletto da 100 in metallo con ripiano in vetro**
Fornito non montato.

Codice	Colore	*Listino €*	L	H	P
MOB126	Nero Opaco	**338,00**	100	70	46



Lavabo in **laminato ad alta pressione HPL** . Il laminato ad alta pressione (HPL) è un prodotto stratificato rivestito con resina decorativa. E' un materiale di assoluta eccellenza in quanto ignifugo, idrofugo, resistente a usura, vapore, prodotti per la pulizia e disinfettanti.
Cavalletto in metallo con ripiano in vetro colore nero opaco.



Particolare lavabo 0157 (prof.bacino 9 cm)



Particolare Cavalletto in metallo

Articoli della composizione

1 **Specchio COLOR 100** con cornice PVC **nero opaco** senza lampada

Codice	Misura	*Listino €*	L	H	P
MOB619	100x70	**161,00**	100	70	2

2 **Lavabo 0157 da 50cm ad appoggio in ceramica senza piletta**

Codice	Colore	*Listino €*	L	H	P
LAR022	Bianco lucido	**238,00**	50,5	11	40

3 **Top sospeso 100** in legno non forato. **Senza staffe reggi Top, da ordinare separatamente**

Codice	Colore	*Listino €*	L	H	P
MOB026	Beton	**96,50**	100,4	3,8	46
MOB030	Rovere Naturale	**96,50**	100,4	3,8	46

Coppia staffe reggi lavabo-Top, in metallo
(Fissaggio al lavabo con silicone)



Codice	Colore	*Listino €*	L	H	P
MOB064	-	**49,20**	40	2	2

4 **Cavalletto da 100 in metallo con ripiano in vetro**
Fornito non montato.

Codice	Colore	*Listino €*	L	H	P
MOB126	Nero Opaco	**338,00**	100	70	46



Lampada T-30 LED - allum. cromo

Codice	L - H - P	*Listino €*
ABA1201	30 1,0 3	**60,00**

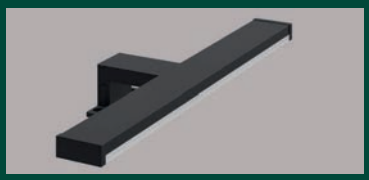

Lampada N-40 LED - allum. nero opaco

Codice	L - H - P	*Listino €*
ABA804	40 1,0 3	**80,00**



Cavalletto in metallo con ripiano in vetro colore nero opaco.



Beton



Rovere Naturale

Articoli della composizione

1 **Specchio BEAUTI 100 con fascia orizzontale retroilluminata LED**

Codice	Misura	*Listino €*	L	H	P
MOB462	100x70	**258,00**	100	70	2,0

2 Lavabo asimmetrico 100 con vasca a SX in laminato ad alta pressione HPL . **Non reversibile**. **Senza staffe reggi lavabo, da ordinare separatamente**. (Dimensioni bacino: L46-P29-H8,7)

Codice	Colore	*Listino €*	L	H	P
MOB105	Rovere Ghiaccio	**888,00**	100,2	12	46
MOB107	Miele	**888,00**	100,2	12	46

3 **Top sospeso 100** in legno non forato. **Senza staffe reggi Top, da ordinare separatamente**

Codice	Colore	*Listino €*	L	H	P
MOB026	Beton	**96,50**	100,4	3,8	46
MOB030	Rovere Naturale	**96,50**	100,4	3,8	46

Coppia staffe reggi lavabo-top, in metallo
(Fissaggio al lavabo con silicone)



Codice	Colore	*Listino €*	L	H	P
MOB064	-	**49,20**	40	2	2



Particolare Lavabo in HPL 100 vasca asimmetrica SX Rovere Ghiaccio



Beton

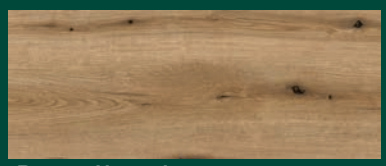

Rovere Naturale

Mobili sospesi collezione **SPACE 100** comp. 4



Lavabo in **laminato ad alta pressione HPL** . Il laminato ad alta pressione (HPL) è un prodotto stratificato rivestito con resina decorativa. E' un materiale di assoluta eccellenza in quanto ignifugo, idrofugo, resistente a usura, vapore, prodotti per la pulizia e disinfettanti.
Cavalletto in metallo con ripiano in vetro colore nero opaco.



Particolare **Cavalletto** in metallo



Particolare lavabo A435 (prof.bacino 12 cm)



Lampada T-30 LED - allum. cromo

Codice	L - H - P	*Listino €*
ABA1201	30 1,0 3	**52,00**

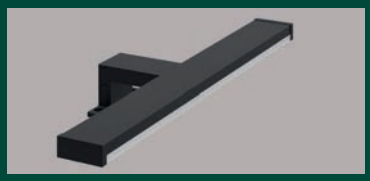

Lampada N-40 LED - allum. nero opaco

Codice	L - H - P	*Listino €*
ABA804	40 1,0 3	**80,00**

Articoli della composizione

1 **Lampada T-50 LED in alluminio Cromo**

Codice	Colore	*Listino €*	L	H	P
ABA1202	Cromo	**72,00**	50	1	3

2 **Specchio COLOR 80** con cornice PVC **Nero opaco** senza lampada

Codice	Misura	*Listino €*	L	H	P
MOB618	80x70	**142,00**	80	70	2,0

3 **Lavabo A435 da 40cm ad appoggio in ceramica senza piletta**

Codice	Colore	*Listino €*	L	H	P
LAR004	Bianco lucido	**138,00**	40	13,5	40

4 **Top sospeso 80** in legno non forato. **Senza staffe reggi Top, da ordinare separatamente**

Codice	Colore	*Listino €*	L	H	P
MOB017	Beton	**77,80**	80,4	3,8	46
MOB023	Rovere Naturale	**77,80**	80,4	3,8	46

Coppia staffe reggi Top, in metallo
(Fissaggio al top con viti)



Codice	Colore	*Listino €*	L	H	P
MOB064	-	**49,20**	40	2	2

5 **Cavalletto da 80 in metallo con ripiano in vetro**
Fornito non montato.

Codice	Colore	*Listino €*	L	H	P
MOB125	Nero Opaco	**313,00**	80	70	46

Mobili sospesi collezione **SPACE 80** comp. 1



Cavalletto in metallo con ripiano in vetro colore nero opaco.



Beton



Rovere Naturale

Variante alla composizione



5 **Top sospeso 80** in legno non forato. **Senza staffe reggi Top, da ordinare separatamente**

Codice	Colore	*Listino €*	L	H	P
MOB017	Beton	**77,80**	80,4	3,8	46
MOB023	Rovere Naturale	**77,80**	80,4	3,8	46


Beton


Rovere Naturale

Articoli della composizione

1 **Lampada T-30 LED in alluminio Cromo**

Codice	Colore	*Listino €*	L	H	P
ABA1201	Cromo	**52,00**	30	1	3

2 **Specchio LINEARE 80 senza lampada**

Codice	Misura	*Listino €*	L	H	P
MOB452	80x70	**108,50**	80	70	2,0

3 Lavabo 80 con vasca centrale in laminato ad alta pressione HPL . **Senza staffe reggi lavabo, da ordinare separatamente**.
(Dimensioni bacino: L46-P29-H8,7)

Codice	Colore	*Listino €*	L	H	P
MOB073	Rovere Ghiaccio	**743,00**	80,2	12	46
MOB088	Miele	**743,00**	80,2	12	46

Coppia staffe reggi lavabo, in metallo
(Fissaggio al lavabo con silicone)



Codice	Colore	*Listino €*	L	H	P
MOB064	-	**49,20**	40	2	2

4 **Cavalletto da 80 in metallo con ripiano in vetro**
Fornito non montato.

Codice	Colore	*Listino €*	L	H	P
MOB125	Nero Opaco	**313,00**	80	70	46

Particolare lavabo HPL colore Miele





Cavalletto in metallo con ripiano in vetro colore nero opaco.


Lino

Articoli della composizione

1 **Specchio LED 100 con luce perimetrale integrata**

Codice	Misura	*Listino €*	L	H	P
MOB459	100x70	**333,00**	100	70	2,0

2 **Lavabo XS 100 in ceramica** (profondità bacino 12,5cm)

Codice	Colore	*Listino €*	L	H	P
MOB005	Bianco Lucido	**231,00**			
MOB860	Bianco Opaco	**358,00**	101	1,6	46
MOB874	Nero Opaco	**358,00**			

3 **Mobile sospeso 100 portalavabo ad 1 cassetto con chiusura soft close, maniglia a gola integrata. Struttura colore bianco opaco, cassetto decorato da geometrie angolari in 3 finiture**

Codice	Colore cassetto	*Listino €*	L	H	P
MOB166	Cappuccino Lucido	**481,00**	100,2	40	45,5
MOB167	Lino	**481,00**	100,2	40	45,5
MOB168	Pietra	**481,00**	100,2	40	45,5

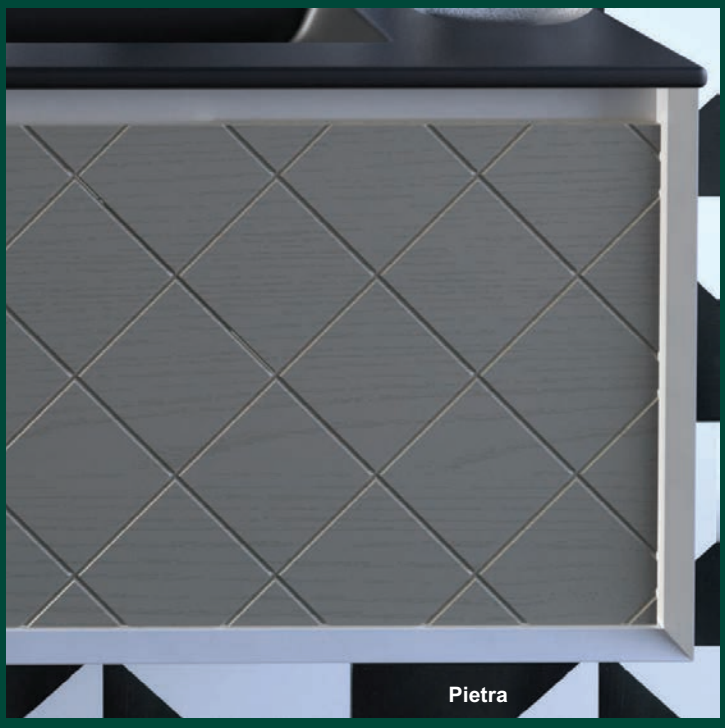
Pietra


Particolare maniglia a gola

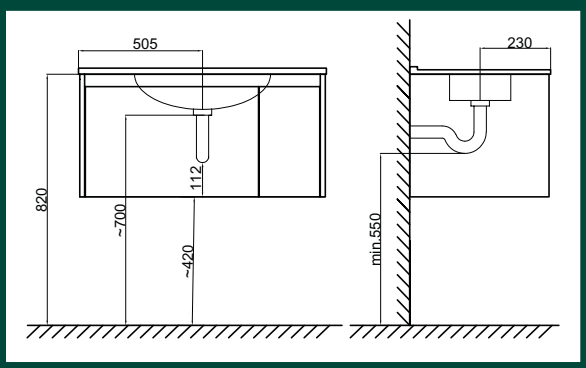



Cappuccino Lucido

La **struttura** del mobile si presenta in **bianco opaco** con la giunzione degli angoli a 45 gradi. Ciò crea una cornice ideale per un **cassetto** decorato da geometrie angolari **in 3 finiture**, con pratica maniglia a gola sapientemente nascosta



Cappuccino lucido



Pietra

Articoli della composizione

1 **Specchio CIRCLE 80 retroilluminato LED**

Codice	Misura	*Listino €*	L	H	P
MOB625	80	**356,00**	80	80	2,5

5 **Lavabo XS 80 in ceramica** (profondità bacino 12,5cm)

Codice	Colore	*Listino €*	L	H	P
MOB004	Bianco Lucido	**172,00**			
MOB723	Bianco Opaco	**270,00**	81	1,6	46
MOB838	Nero Opaco	**270,00**			

3 **Mobile sospeso 80 portalavabo ad 1 cassetto con chiusura soft close, maniglia a gola integrata. Struttura colore bianco opaco, cassetto decorato da geometrie angolari in 3 finiture**

Codice	Colore cassetto	*Listino €*	L	H	P
MOB159	Cappuccino Lucido	**420,00**	80,2	40	45,5
MOB160	Lino	**420,00**	80,2	40	45,5
MOB161	Pietra	**420,00**	80,2	40	45,5

4 **Pensile CUBO 30x30 1 anta reversibile apertura push (x2)**

Codice	Colore	*Listino €*	L	H	P
MOB179	Tortora Opaco	**125,00**	30	30	15

5 **Pensile H.80 a giorno reversibile**

Codice	Colore	*Listino €*	H	L	P
MOB255	Grigio Opaco	**81,50**	80	15	15

6 **Pensile H.50 ad 1 anta reversibile apertura push**

Codice	Colore	*Listino €*	H	L	P
MOB169	Lino	**125,00**			
MOB171	Bianco Opaco	**125,00**	50	25	15
MOB172	Grigio Opaco	**125,00**			

N.B. (x2) indica i pz necessari per la composizione raffigurata

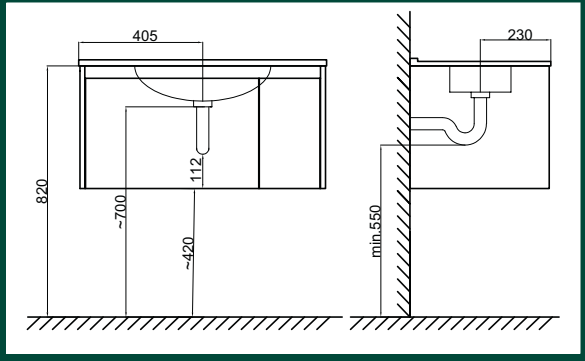



Lino

La **struttura** del mobile si presenta in **bianco opaco** con la giunzione degli angoli a 45 gradi. Ciò crea una cornice ideale per un **cassetto** decorato da geometrie angolari **in 3 finiture**, con pratica maniglia a gola sapientemente nascosta



Mobile completo PALMA 85 con pensile SX colore Ardesia

Composto da:
- Base con piedi 80 cm a 2 ante e cassetti (L.80-H.89-P.33)
- Lavabo consolle 85 bianco
- Specchio 60 senza pensile (L.60-H.117-P.2)
- Pensile SX anta legno (L.20-H.97-P.17)
- Lampada in ottone anticata

Codice	Colore	*Listino €*
ABA545	Mobile completo **PALMA 85 con pensile SX Ardesia**	**765,00**

Mobili collezione arte povera **DAIANA** comp. **7081** cm.112

a 2 ante e 3 cassetti per lavabo consolle



Composta da:	Codice	*Listino* €	L	H	P
Base con piedi cm.100 a 2 ante e 3 cassetti	ABA421	**487,00**	100	86	58
Lavabo consolle cm.112 bianco	IGI460	**478,00**			
Specchio cm.100 senza lampade	ABA765	**115,50**	100	112	2
Lampada in ottone anticata (x2)	ABA753	**24,30**			



Composta da:	Codice	*Listino €*	L	H	P
Base cm.60 a 2 ante ***con zoccolo***	ABA772	**221,00**	60	84	33
Lavabo consolle cm.65	IGI291	**125,00**			
Specchio cm.60	ABA762	**86,00**	60	113	2
Lampada in ottone anticata	ABA753	**24,30**			

Mobili collezione arte povera Composizione **ROBERTA 75**



Composta da:	Codice	*Listino €*	L	H	P
Base cm.70 ***con zoccoli*** e cassetti	ABA768	**282,00**	70	84	33
Lavabo consolle cm.75 **senza alzatine**	IGI146	**131,00**			
Specchio cm.49	ABA752	**73,50**	49	113	2
Lampada in ottone anticata	ABA753	**24,30**			
Pensile Destro anta legno	ABA754	**92,50**	20	102	15
Pensile Sinistro anta legno	ABA755	**92,50**	20	102	15



Composta da:	Codice	*Listino* €	L	H	P
Base cm.70 a 2 ante con cassetti	ABA768	**282,00**	70	84	33
Lavabo consolle cm.75 **senza alzatine**	IGI146	**131,00**			
Specchio cm.60	ABA762	**86,00**	60	113	2
Lampada in ottone anticata	ABA753	**24,30**			



Composta da:	Codice	*Listino €*	L	H	P
Base cm.80 a 2 ante con cassetti	ABA767	**295,00**	80	84	33
Lavabo consolle cm.85 **senza alzatine**	IGI130	**168,00**			
Specchio cm.80	ABA764	**96,00**	80	113	2
Lampada in ottone anticata	ABA753	**24,30**			



Composta da:	Codice	*Listino €*	L	H	P
Base cm.80 ***con zoccoli*** e cassetti	ABA767	**295,00**	80	84	33
Lavabo consolle cm.85 **senza alzatine**	IGI130	**168,00**			
Specchio cm.60	ABA762	**86,00**	60	113	2
Lampada in ottone anticata	ABA753	**24,30**			
Pensile Destro anta legno	ABA754	**92,50**	20	102	15
Pensile Sinistro anta legno	ABA755	**92,50**	20	102	15



Comp. **Pamela 105**

Composta da:	Codice	*Listino* €	L	H	P
Base cm.100 a 2 ante con cassetti	ABA770	**378,00**	100	84	33
Lavabo consolle cm.105	IGI114	**200,00**			
Specchio cm.100	ABA765	**115,50**	100	113	2
Lampada in ottone anticata (x2)	ABA753	**24,30**			



Comp. **Gioia 105**

Composta da:	Codice	*Listino* €	L	H	P
Base cm.100 ***con zoccoli*** +cassetti	ABA770	**378,00**	100	84	33
Lavabo consolle cm.105	IGI114	**200,00**			
Specchio cm.80	ABA764	**96,00**	80	113	2
Lampada in ottone anticata	ABA753	**24,30**			
Pensile Destro	ABA754	**92,50**	20	102	15
Pensile Sinistro	ABA755	**92,50**	20	102	15



Art. **CWAT**

Descrizione	Codice	*Listino* €
Sedile wc universale legno noce	CVA043	**37,80**

Mobile sospeso in legno nobilitato sp.18 mm con cassettone apertura a pressione push. (N.B. senza lavabo)



Lavabo Zeus 80 in acrilresin per rubinetteria monoforo
con tavoletta ribaltabile per doppio uso

Codice	Colore	*Listino €*	L	P	H
VSL108	Bianco	**587,00**	80,5	50	2

Base sospesa 80 abbinabile a lavabo Zeus in acrilresin

Codice	Colore	*Listino €*	L	P	H
MOB303	Olmo Bianco	**362,00**	80	48,5	50
MOB304	Olmo Naturale	**362,00**	80	48,5	50
MOB305	Olmo Scuro	**362,00**	80	48,5	50
MOB950	Ossido Roccia	**362,00**	80	48,5	50



Particolare lavabo **Zeus** in acrilresin che ha una lucentezza paragonabile alla ceramica.
La tavoletta ha una doppia funzione: sia di integrazione nel lavabo, sia di asse per il lavaggio grazie alle ergonomiche scanalature


Olmo Bianco


Olmo Naturale

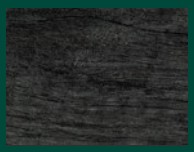
Olmo Scuro


Ossido Roccia



Lavabo Zeus 60 in acrilresin per rubinetteria monoforo
con tavoletta ribaltabile per doppio uso

Codice	Colore	*Listino €*	L	P	H
VSL104	Bianco	**525,00**	60	50	2

Base sospesa 60 abbinabile a lavabo Zeus in acrilresin

Codice	Colore	*Listino €*	L	P	H
MOB300	Olmo Bianco	**328,00**	60	48,5	50
MOB301	Olmo Naturale	**328,00**	60	48,5	50
MOB302	Olmo Scuro	**328,00**	60	48,5	50
MOB949	Ossido Roccia	**328,00**	60	48,5	50

Composizione Zeus composta da:
Mobile portalavatrice 70x60 a 2 ante + Base sospesa 59x60 + Top unico in cristallo color acquamarina + lavabo





Articoli della composizione:

Mobile a terra portalavatrice 69x60,5 a 2 ante

Codice	Colore	*Listino €*	L	P	H
MOB309	Olmo Bianco	**455,00**	69	60,5	85
MOB310	Olmo Naturale	**455,00**	69	60,5	85
MOB311	Olmo Scuro	**455,00**	69	60,5	85
MOB952	Ossido Roccia	**455,00**	69	60,5	85


Olmo Bianco


Olmo Naturale

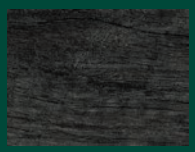
Olmo Scuro


Ossido Roccia

Base sospesa 59x60,5 abbinabile al mobile lavatrice

Codice	Colore	*Listino €*	L	P	H
MOB306	Olmo Bianco	**328,00**	59	60,5	50
MOB307	Olmo Naturale	**328,00**	59	60,5	50
MOB308	Olmo Scuro	**328,00**	59	60,5	50
MOB951	Ossido Roccia	**328,00**	59	60,5	50

Top unico in cristallo L.129 cm (per mobile lavatrice+base 60)

Codice	Colore	*Listino €*	L	P	H
ABA903	Acquamarina	**380,00**	129,3	61	1,2

Lavabo Zeus 60 in acrilresin per rubinetteria monoforo
con tavola per doppio uso

Codice	Colore	*Listino €*	L	P	H
VSL104	Bianco	**525,00**	60	50	2



Mobile portalavatrice 69x60,5 a 2 ante senza Top

Codice	Colore	*Listino €*	L	P	H
MOB309	Olmo Bianco	**455,00**	69	60,5	85
MOB310	Olmo Naturale	**455,00**	69	60,5	85
MOB311	Olmo Scuro	**455,00**	69	60,5	85
MOB952	Ossido Roccia	**455,00**	69	60,5	85

Top in cristallo L. 69 cm (per mobile lavatrice singolo)

Codice	Colore	*Listino €*	L	P	H
ABA902	Acquamarina	**121,00**	69	61	1,2

Colonna sospesa H.124 ad 1 anta apertura Dx o Sx con 2 cassetti apertura a pressione push.

Codice	Colore	Anta	*Listino €*	L	P	H
MOB285	Olmo Bianco	Apertura DX	**362,00**	35	32,5	124
MOB286	Olmo Naturale	Apertura DX	**362,00**	35	32,5	124
MOB287	Olmo Scuro	Apertura DX	**362,00**	35	32,5	124
MOB946	Ossido Roccia	Apertura DX	**362,00**	35	32,5	124
MOB288	Olmo Bianco	Apertura SX	**362,00**	35	32,5	124
MOB289	Olmo Naturale	Apertura SX	**362,00**	35	32,5	124
MOB290	Olmo Scuro	Apertura SX	**362,00**	35	32,5	124
MOB947	Ossido Roccia	Apertura SX	**362,00**	35	32,5	124


Olmo Bianco

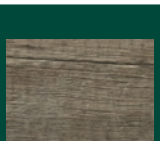
Olmo Naturale


Olmo Scuro


Ossido Roccia



Pensile 60 ad 1 anta in legno reversibile e 1 ripiano interno

Codice	Colore	*Listino €*	L	P	H
MOB312	Olmo Bianco	**190,00**	60	24,5	60
MOB313	Olmo Naturale	**190,00**	60	24,5	60
MOB314	Olmo Scuro	**190,00**	60	24,5	60
MOB953	Ossido Roccia	**190,00**	60	24,5	60

Specchio contenitore 60 ad 1 anta reversibile e 1 ripiano interno. Senza lampada

Codice	Colore	*Listino €*	L	P	H
MOB315	Olmo Bianco	**224,00**	60	24,5	60
MOB316	Olmo Naturale	**224,00**	60	24,5	60
MOB317	Olmo Scuro	**224,00**	60	24,5	60
MOB954	Ossido Roccia	**224,00**	60	24,5	60

Lampada T-30 LED - 30 cm

Codice	Colore	*Listino €*	L	P	H
ABA1201	Cromo	**52,00**	30	1,0	3



Colonna da terra 70 cm H.174 a 2 ante **per inserimento lavatrice / asciugatrice**

Codice	Colore	*Listino €*	L	P	H
MOB955	Olmo Bianco	**867,00**	70	70	174
MOB956	Olmo Naturale	**867,00**	70	70	174
MOB957	Olmo Scuro	**867,00**	70	70	174
MOB958	Ossido Roccia	**867,00**	70	70	174

Colonna da terra 40 cm H.174 a giorno con 5 ripiani

Codice	Colore	*Listino €*	L	P	H
MOB963	Olmo Bianco	**416,00**	40	68	174
MOB964	Olmo Naturale	**416,00**	40	68	174
MOB965	Olmo Scuro	**416,00**	40	68	174
MOB966	Ossido Roccia	**416,00**	40	68	174


Olmo Bianco

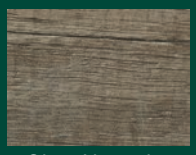
Olmo Naturale

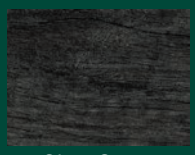
Olmo Scuro

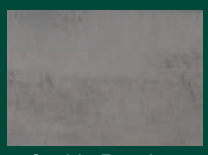
Ossido Roccia



Colonna da terra 70 cm H.174 a 4 ante per **inserimento lavatrice** nella parte inferiore, completa di **asse da stiro estraibile.**
Pensile superiore con un ripiano interno.

Codice	Colore	*Listino €*	L	P	H
MOB959	Olmo Bianco	**1.370,00**	70	70	174
MOB960	Olmo Naturale	**1.370,00**	70	70	174
MOB961	Olmo Scuro	**1.370,00**	70	70	174
MOB962	Ossido Roccia	**1.370,00**	70	70	174


Olmo Bianco

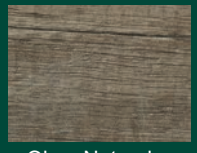
Olmo Naturale


Olmo Scuro

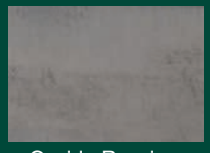
Ossido Roccia

UNIKA
Mobile sottolavatoio 60x50 in nobilitato H.85 cm (**N.B. senza Vasca lavatoio**)
a 2 ante in quattro finiture di colori: Olmo Bianco, Olmo Naturale, Olmo Scuro, Ossido Roccia.



Mobile sottolavatoio **UNIKA 60x50**
(senza lavatoio)

Codice	Misura L P	Colore	*Listino €*
VSL136	60 x 50	Olmo Bianco	**280,00**
VSL137	60 x 50	Olmo Naturale	**280,00**
VSL138	60 x 50	Olmo Scuro	**280,00**
VSL169	60 x 50	Ossido Roccia	**280,00**

N.B. Abbinabili a Lavatoio
ZEUS - QUADRO - ONDA e **MEDUSA**


Olmo Bianco


Olmo Naturale

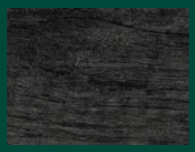
Olmo Scuro


Ossido Roccia



La tavoletta ha una doppia funzione:
sia di integrazione nel lavabo, sia di asse per il lavaggio
grazie alle ergonomiche scanalature

Lavatoio **ZEUS 60x50** in **MINERALMARMO**
(acrilico e resine minerali) che ha una lucentezza paragonabile alla ceramica.
Per rubinetteria monoforo (foro già praticato).

Codice	Misura L P	Colore	*Listino €*
VSL104	60 x 50	Bianco	**525,00**







Lavatoio **ZEUS 60x50** in **METACRILATO** bianco
(da forare in base alle esigenze a dx-sx-centro)

Codice	Misura	Colore	*Listino €*
	L P		
VSL135	60 x 50	Bianco	**215,00**



La tavoletta ha una doppia funzione:
sia di integrazione nel lavabo,
sia di asse per il lavaggio
grazie alle ergonomiche scanalature



Lavatoio **ONDA 60x50** in ceramica bianca a tutta vasca completo di asse in legno, predisposto per rubinetteria monoforo laterale.

Codice	Misura	Colore	*Listino €*
	L P		
VSL106	60 x 50	Bianco	**271,00**

Lavatoio **QUADRO** in ceramica bianca a tutta vasca completo di asse in legno, con predisposizione foro rubinetteria (da praticare).

Codice	Misura	Colore	*Listino €*
	L P		
VSL103	61 x 51	Bianco	**320,00**

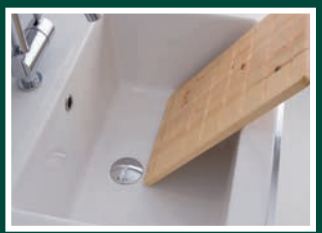







Lavatoio **MEDUSA 60x50** in ABS bianco completo di sifone e asse in legno, predisposto per rubinetteria monoforo laterale.

Codice	Misura	Colore	*Listino €*
	L P		
VSL133	60 x 50	Bianco	**125,00**

UNIKA
Mobile sottolavatoio 45x50 in nobilitato H.85 cm. (**N.B. senza Vasca lavatoio**)
ad 1 anta apertura Dx, in quattro finiture di colori: Olmo Bianco, Olmo Naturale, Olmo Scuro, Ossido Roccia.



Mobile sottolavatoio **UNIKA 45x50**
(senza lavatoio)

Codice	Misura L P	Colore	*Listino €*
VSL139	45 x 50	Olmo Bianco	**262,00**
VSL140	45 x 50	Olmo Naturale	**262,00**
VSL141	45 x 50	Olmo Scuro	**262,00**
VSL154	45 x 50	Ossido Roccia	**262,00**

N.B Abbinabili a Lavatoio **ONDA e MEDUSA**


Olmo Bianco


Olmo Naturale

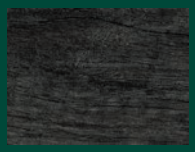
Olmo Scuro


Ossido Roccia





Lavatoio ONDA 46x51 in ceramica bianca a tutta vasca completa di asse in legno, predisposta per rubinetteria monoforo laterale. Per mobile sottolavatoio Unika

Codice	Misura L P	Colore	Listino €
VSL081	46 x 51	Bianco	261,00



Lavatoio **MEDUSA 45x50** in ABS bianco completo di sifone e asse in legno, predisposto per rubinetteria monoforo laterale. Per mobile sottolavatoio Unika

Codice	Misura L P	Colore	Listino €
VSL134	45 x 50	Bianco	125,00



Accessori bagno singoli **KUBE** Nero opaco

in **Ottone** e vetro

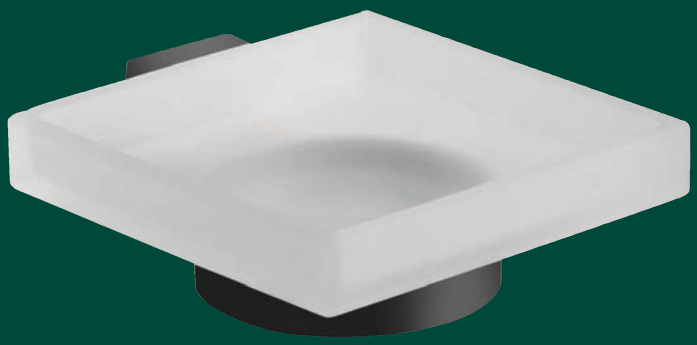

ABA1242 - Porta sapone da parete Nero opaco **€ 105,00**



ABA1245 - Porta bicchiere da parete Nero opaco **€ 119,00**

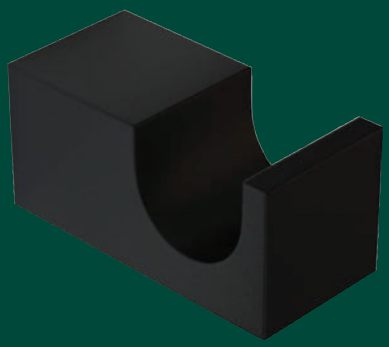

ABA1251 - Appendiabito singolo Nero opaco **€ 20,60**

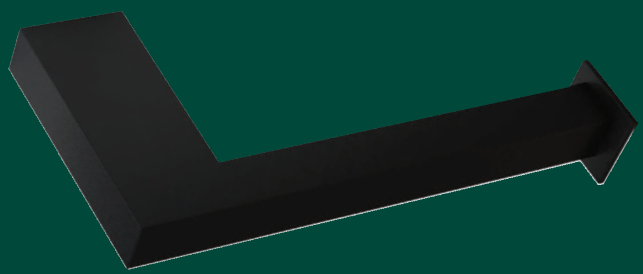

ABA1254 - Porta rotolo aperto Nero opaco **€ 76,00**



ABA1248 - Dispenser da parete Nero opaco **€ 138,00**

Accessori bagno singoli **KUBE** Nero opaco

in **Ottone** e vetro

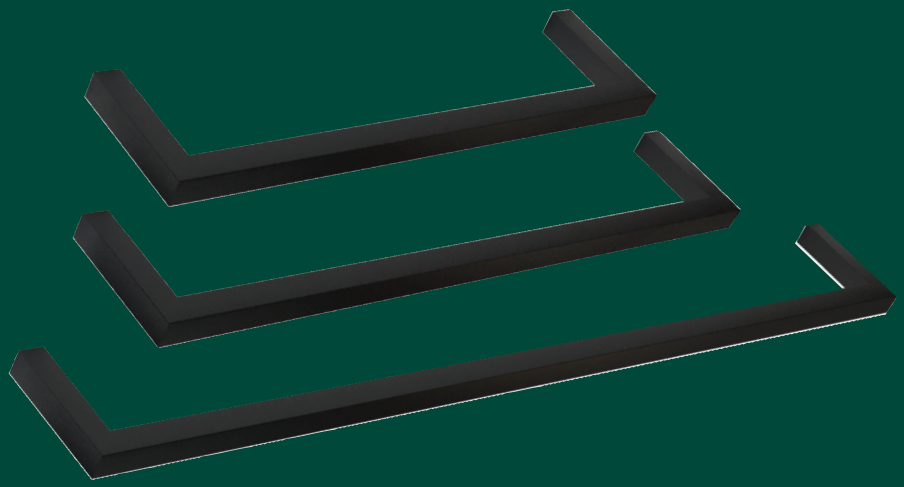

ABA1257 - Porta asciugamani Nero opaco 30 cm **€ 81,50**
ABA1260 - Porta asciugamani Nero opaco 40 cm **€ 88,00**
ABA1263 - Porta asciugamani Nero opaco 60 cm **€ 100,50**



ABA1266 - Porta asciugamani snodo Nero opaco 30 cm **€ 104,00**



ABA1272 - Porta scopino **da parete** Nero opaco **€ 110,50**



ABA1269 - Porta scopino **a terra** Nero opaco **€ 95,00**

Ricambi	Codice	*Listino* €
Piattino vetro	ABA1287	**28,80**
Bicchiere vetro	ABA1288	**28,80**

Accessori bagno singoli **KUBE** Bianco opaco

in **Ottone** e vetro



ABA1241 - Porta sapone da parete Bianco opaco **€ 105,00**



ABA1244 - Porta bicchiere da parete Bianco opaco **€ 119,00**

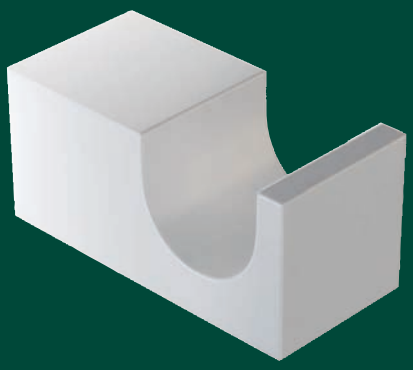

ABA1250 - Appendiabito singolo Bianco opaco **€ 20,60**



ABA1247 - Dispenser da parete Bianco opaco **€ 138,00**

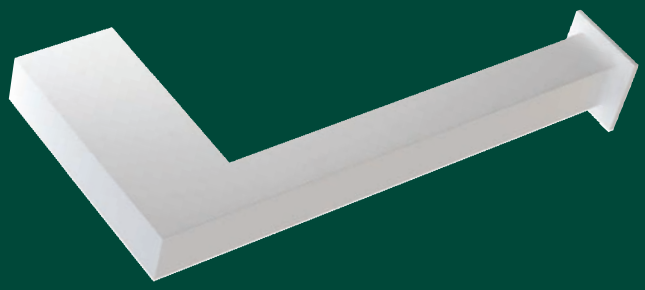

ABA1253 - Porta rotolo aperto Bianco opaco **€ 76,00**

Accessori bagno singoli **KUBE** Bianco opaco

in **Ottone** e vetro

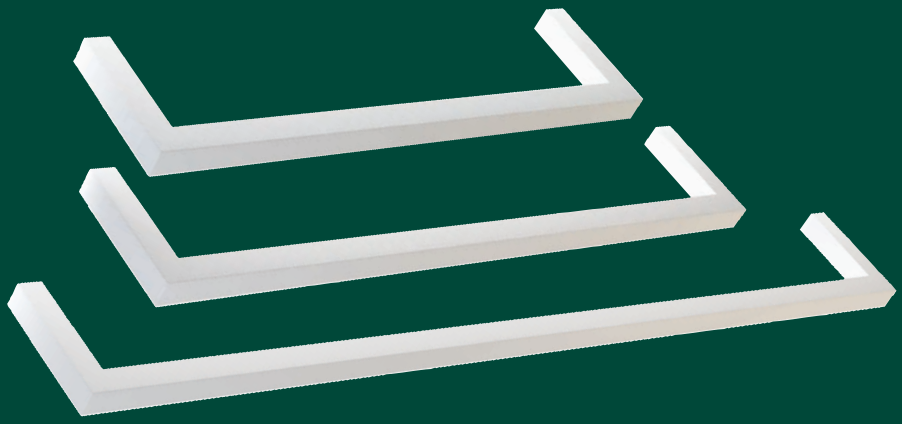

ABA1256 - Porta asciugamani Bianco opaco 30 cm **€ 81,50**
ABA1259 - Porta asciugamani Bianco opaco 40 cm **€ 88,00**
ABA1262 - Porta asciugamani Bianco opaco 60 cm **€ 100,50**

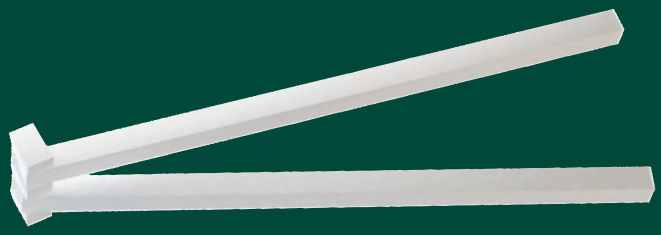

ABA1265 - Porta asciugamani snodo Bianco opaco 30 cm **€ 104,00**



ABA1271 - Porta scopino **da parete** Bianco opaco **€ 110,50**



ABA1268 - Porta scopino **a terra** Bianco opaco **€ 95,00**

Ricambi	Codice	*Listino* €
Piattino vetro	ABA1287	**28,80**
Bicchiere vetro	ABA1288	**28,80**

Accessori bagno singoli **KUBE** Cromo lucido

in **Ottone** e vetro

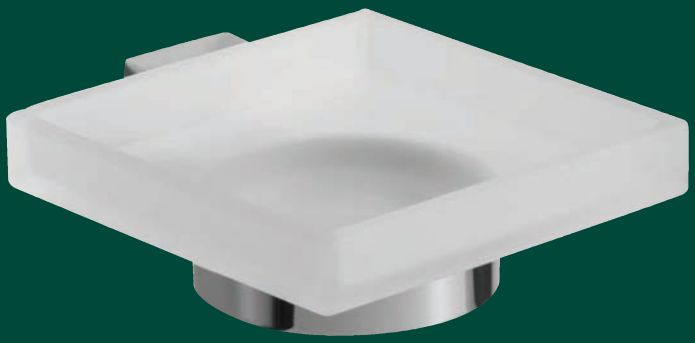

ABA1240 - Porta sapone da parete Cromo lucido **€ 105,00**



ABA1243 - Porta bicchiere da parete Cromo lucido **€ 119,00**

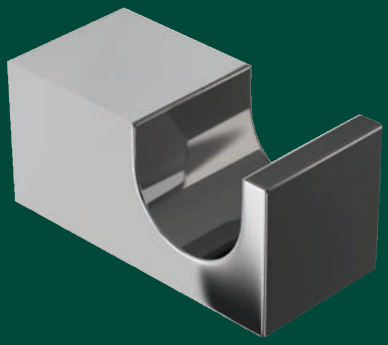

ABA1249 - Appendiabito singolo Cromo lucido **€ 20,60**

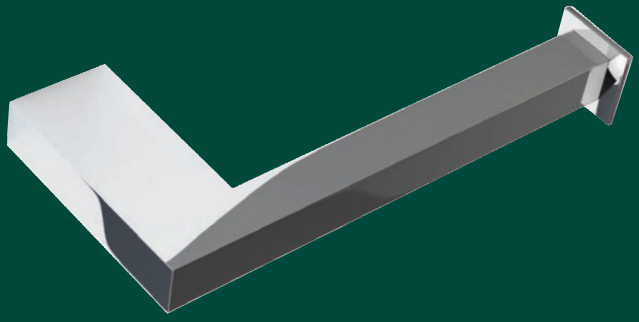

ABA1252 - Porta rotolo aperto Cromo lucido **€ 76,00**



ABA1246 - Dispenser da parete Cromo lucido **€ 138,00**

Accessori bagno singoli **KUBE** Cromo lucido

in **Ottone** e vetro

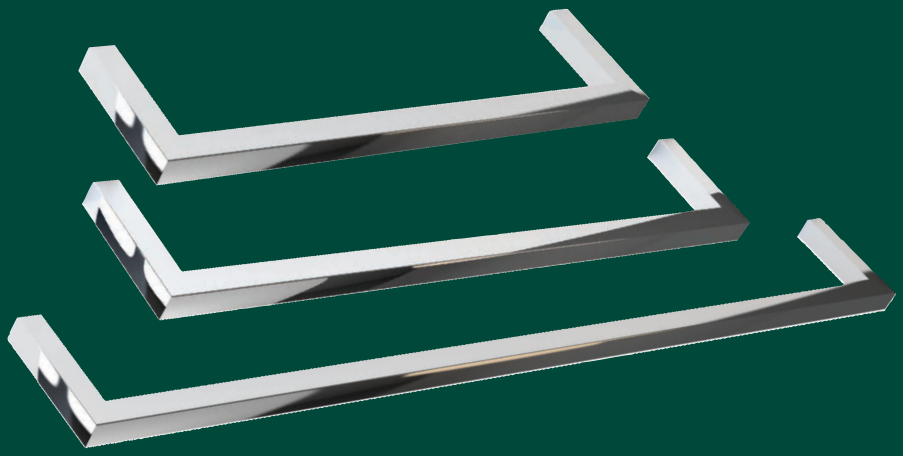

ABA1255 - Porta asciugamani Cromo lucido 30 cm **€ 81,50**
ABA1258 - Porta asciugamani Cromo lucido 40 cm **€ 88,00**
ABA1261 - Porta asciugamani Cromo lucido 60 cm **€ 100,50**



ABA1264 - Porta asciugamani snodo Cromo lucido 30 cm **€ 104,00**



ABA1270 - Porta scopino **da parete** Inox Cromo lucido **€ 110,50**

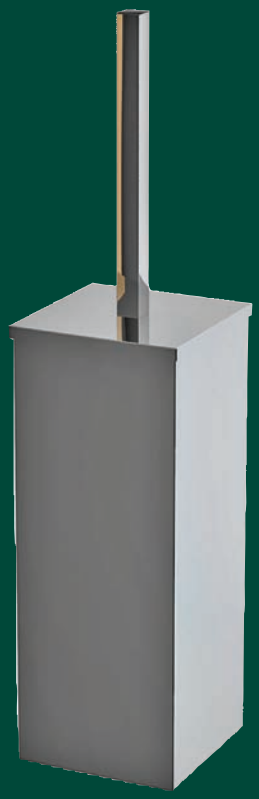

ABA1267 - Porta scopino **a terra** Inox Cromo lucido **€ 95,00**

Ricambi	Codice	*Listino* €
Piattino vetro	ABA1287	**28,80**
Bicchiere vetro	ABA1288	**28,80**

Accessori bagno singoli **XS** Cromo lucido

in **Ottone** e vetro



ABA1223 - Porta sapone da parete **€ 51,50**



ABA1224 - Porta bicchiere da parete **€ 51,50**



ABA1225 - Dispenser da parete **€ 89,00**



ABA1226 - Appendiabito singolo **€ 27,00**

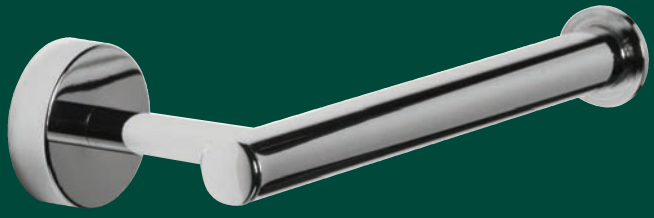

ABA1227 - Porta rotolo aperto **€ 44,00**

Accessori bagno singoli **XS** Cromo lucido

in **Ottone** e vetro

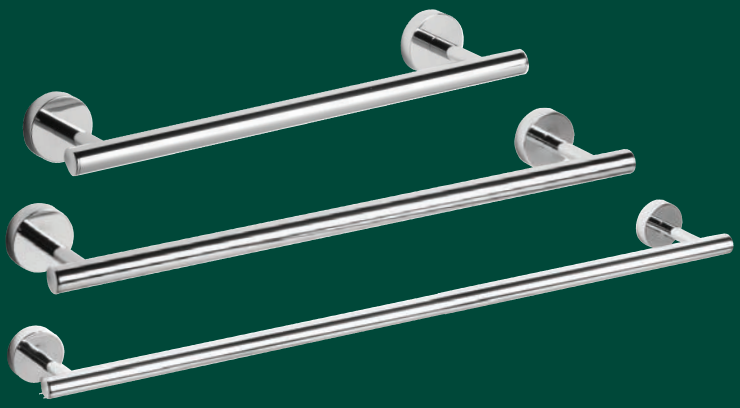

ABA1228 - Porta asciugamani 30 cm **€ 68,50**
ABA1229 - Porta asciugamani 40 cm **€ 72,60**
ABA1230 - Porta asciugamani 60 cm **€ 84,00**



ABA1232 - Porta asciugamani snodo 28 cm **€ 112,50**



ABA1233 - Porta scopino **da parete** **€ 106,50**



ABA1231 - Porta asciugamani anello **€ 71,00**



ABA1234 - Porta scopino **a terra** **€ 92,00**

Ricambi	Codice	*Listino* €
Piattino vetro	ABA1235	**13,30**
Bicchiere vetro	ABA1236	**13,30**

Accessori bagno singoli **LIBERTY** Cromo lucido

in **Ottone** e **ceramica** bianca



ABA1211 - Porta sapone da parete **€ 57,00**



ABA1212 - Porta bicchiere da parete **€ 57,00**



ABA1213 - Dispenser da parete **€ 94,00**



ABA1214 - Appendiabito doppio **€ 49,40**

Accessori bagno singoli **LIBERTY** Cromo lucido

in **Ottone** e **ceramica** bianca

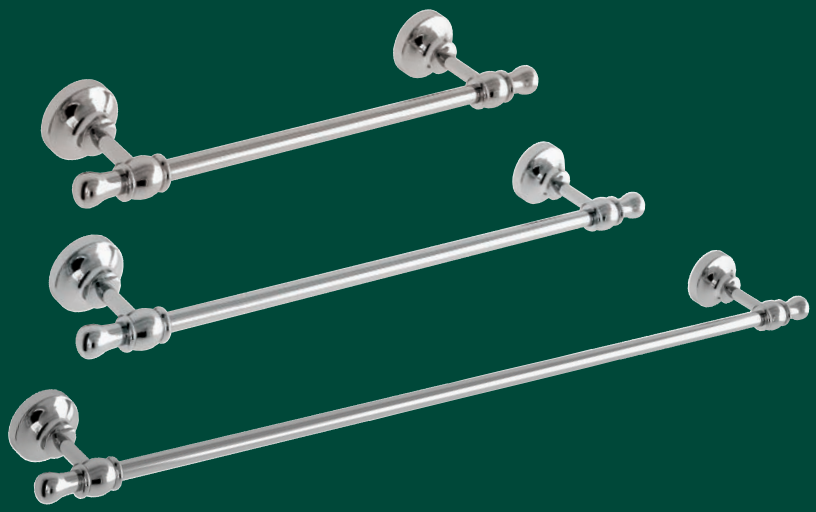

ABA1216 - Porta asciugamani 30 cm **€ 76,00**
ABA1217 - Porta asciugamani 40 cm **€ 79,00**
ABA1218 - Porta asciugamani 60 cm **€ 88,50**

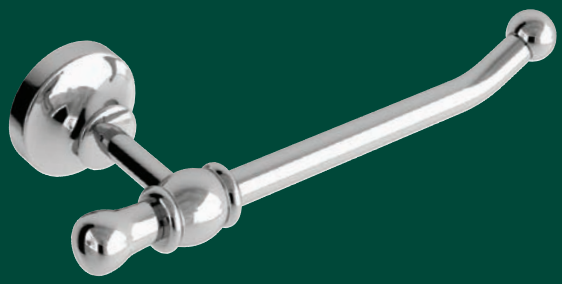

ABA1215 - Porta rotolo aperto **€ 45,00**



ABA1219 - Porta scopino **da parete € 100,00**



ABA1220 - Porta scopino **a terra € 85,50**

Ricambi	Codice	*Listino* €
Piattino ceramica	ABA1221	**13,00**
Bicchiere ceramica	ABA1222	**13,00**

Accessori bagno singoli **URUS** Nero opaco

in **Ottone** e vetro



ABA108 - Porta sapone da parete Nero opaco **€ 38,60**



ABA115 - Porta bicchiere da parete Nero opaco **€ 38,60**



ABA174 - Coppia appendiabiti Nero opaco **€ 26,20**



ABA119 - Dispenser da parete Nero opaco **€ 47,80**



ABA159 - Porta rotolo aperto Nero opaco **€ 34,70**

Accessori bagno singoli **URUS** Nero opaco

in **Ottone** e vetro

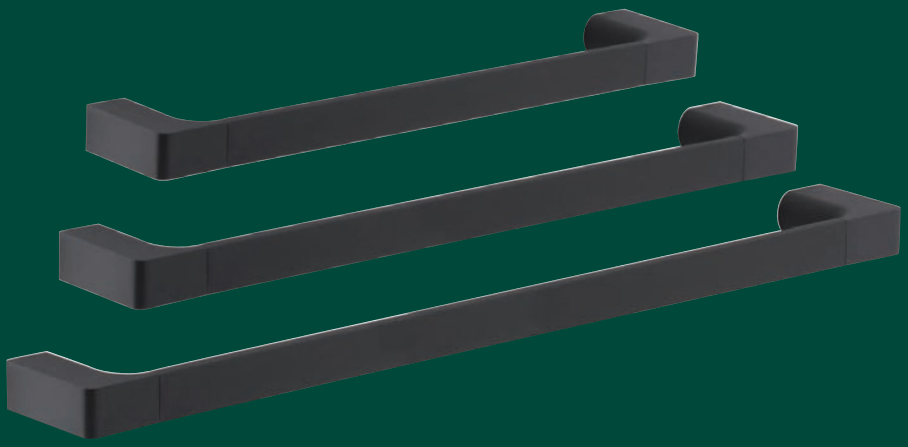

ABA122 - Porta asciugamani Nero opaco 35 cm **€ 56,90**
ABA137 - Porta asciugamani Nero opaco 45 cm **€ 68,40**
ABA142 - Porta asciugamani Nero opaco 60 cm **€ 76,20**



ABA156 - Porta asciugamani anello Nero opaco **€ 51,50**



ABA178 - Porta scopino **da parete** Nero opaco **€ 60,70**



ABA143 - Porta asciugamani snodo Nero opaco 36 cm **€ 70,00**

Accessori bagno singoli **URUS** Bianco opaco

in **Ottone** e vetro



ABA186 - Porta sapone da parete Bianco opaco **€ 38,60**



ABA204 - Porta bicchiere da parete Bianco opaco **€ 38,60**



ABA245 - Coppia appendiabiti Bianco opaco **€ 26,20**



ABA221 - Dispenser da parete Bianco opaco **€ 47,80**

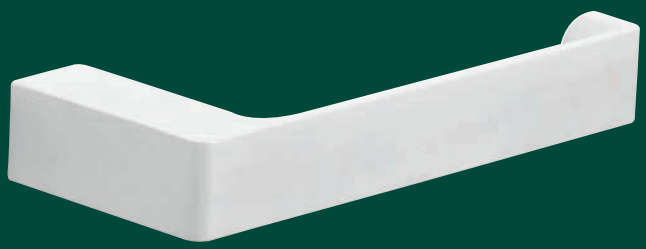

ABA243 - Porta rotolo aperto Bianco opaco **€ 34,70**

Accessori bagno singoli **URUS** Bianco opaco

in **Ottone** e vetro

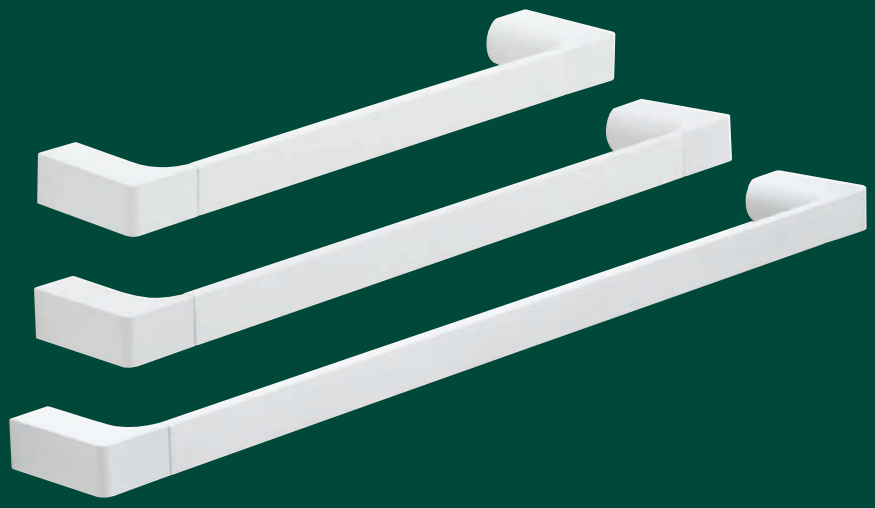

ABA226 - Porta asciugamani Bianco opaco 35 cm **€ 56,90**
ABA235 - Porta asciugamani Bianco opaco 45 cm **€ 68,40**
ABA239 - Porta asciugamani Bianco opaco 60 cm **€ 76,20**



ABA242 - Porta asciugamani anello Bianco opaco **€ 51,50**



ABA248 - Porta scopino **da parete** Bianco opaco **€ 60,70**

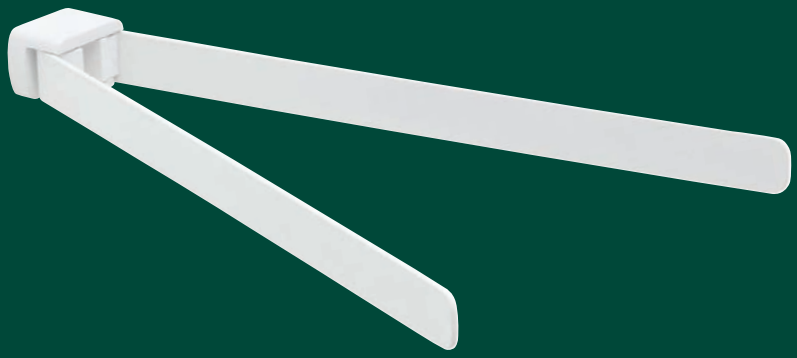

ABA241 - Porta asciugamani snodo Bianco opaco 36 cm **€ 70,00**

Accessori bagno singoli **URUS** Cromo lucido

in **Ottone** e vetro

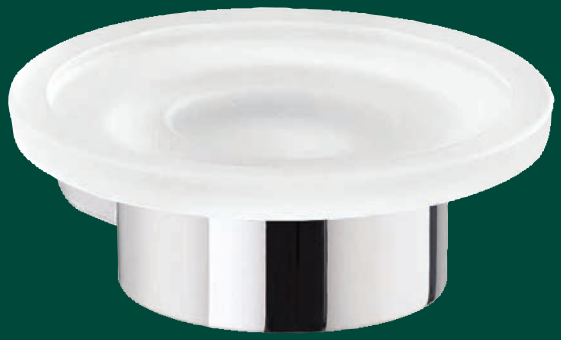

ABA004 - Porta sapone da parete Cromo lucido **€ 36,00**



ABA007 - Porta bicchiere da parete Cromo lucido **€ 36,00**



ABA101 - Coppia appendiabiti Cromo lucido **€ 24,90**

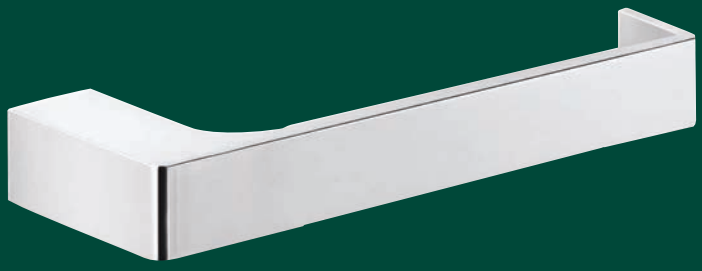

ABA098 - Porta rotolo aperto Cromo lucido **€ 32,60**



ABA011 - Dispenser da parete Cromo lucido **€ 45,00**

Accessori bagno singoli **URUS** Cromo lucido

in **Ottone** e vetro

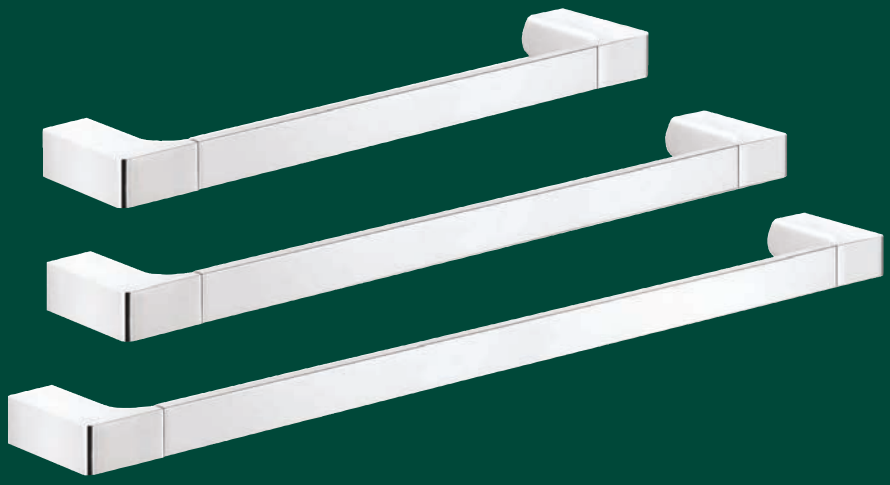

ABA019 - Porta asciugamani Cromo lucido 35 cm **€ 54,10**
ABA020 - Porta asciugamani Cromo lucido 45 cm **€ 64,60**
ABA024 - Porta asciugamani Cromo lucido 60 cm **€ 72,50**

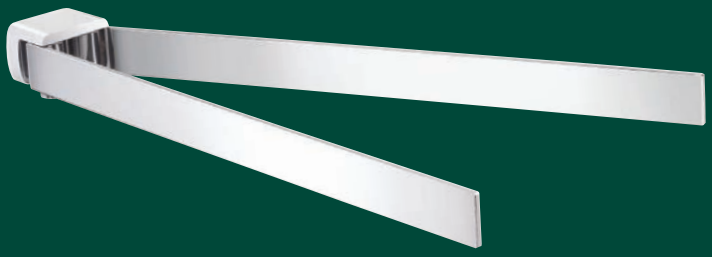

ABA053 - Porta asciugamani snodo Cromo lucido 36 cm **€ 66,20**



ABA105 - Porta scopino **da parete** Cromo lucido **€ 56,90**



ABA056 - Porta asciugamani anello Cromo lucido **€ 48,30**

Accessori bagno singoli **ROCK** Nero Opaco

in Ottone e Acrlresin bianco opaco



ABA1470 - Porta sapone da parete **€ 72,50**

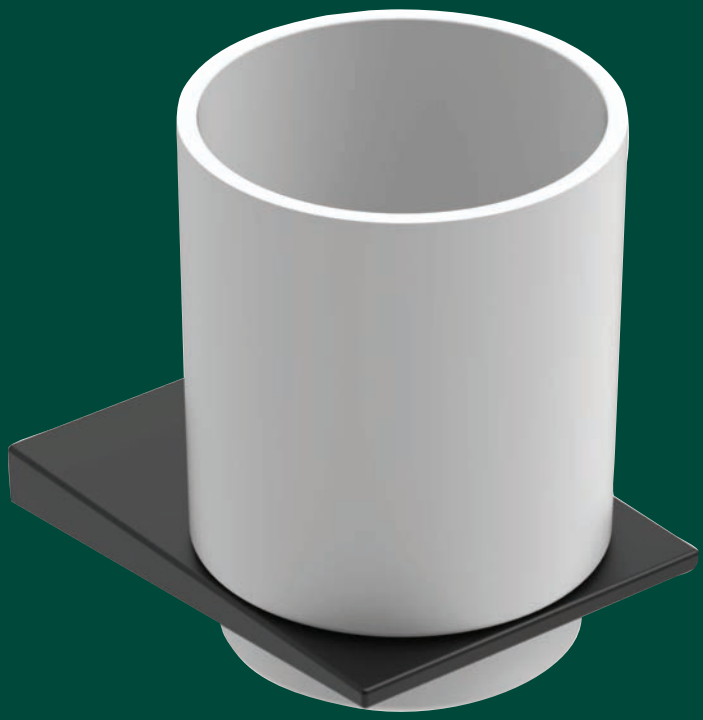

ABA1471 - Porta Spazzolini da parete **€ 75,00**



ABA1472 - Dispenser sapone da parete **€ 99,70**

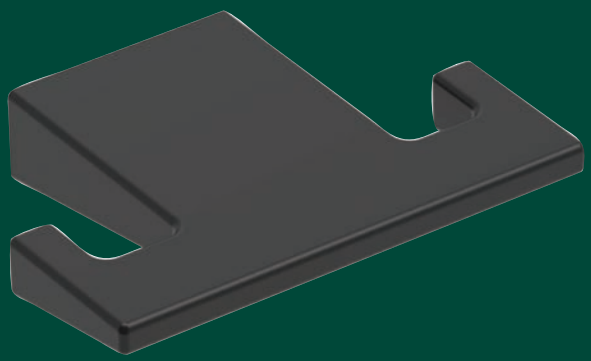

ABA1473 - Appendiabito **€ 47,40**

Accessori bagno singoli **ROCK** Nero Opaco

in Ottone e Acrilresin bianco opaco

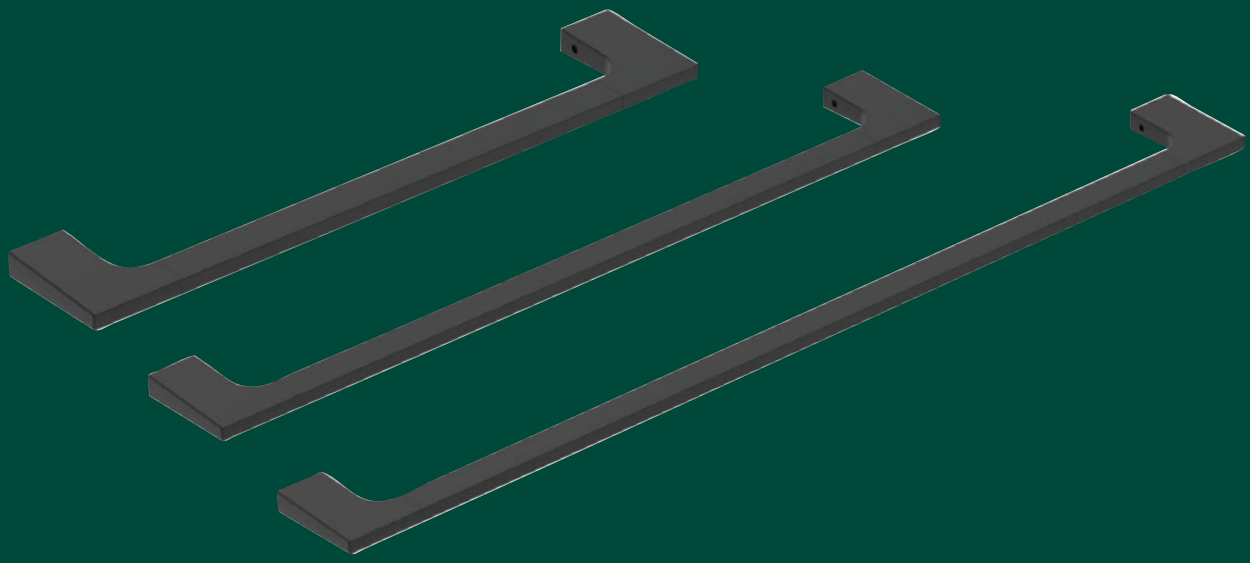

ABA1475 - Porta asciugamani 30 cm **€ 99,70**
ABA1476 - Porta asciugamani 45 cm **€ 114,00**
ABA1477 - Porta asciugamani 60 cm **€ 135,00**

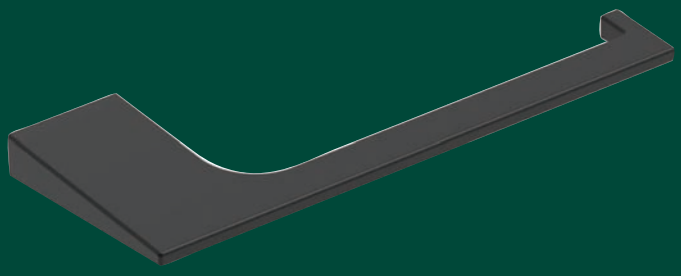

ABA1474 - Porta rotolo aperto **€ 70,80**



ABA1478 - Porta scopino a terra in acciaio **€ 95,00**

Ricambi	Codice	*Listino €*
Piattino acrilresin bianco	ABA1480	**20,50**
Bicchiere acrilresin bianco	ABA1481	**20,50**

Accessori bagno singoli **ROCK** Cromo lucido

in Ottone e Acrlresin bianco opaco



ABA1460 - Porta sapone da parete **€ 72,50**

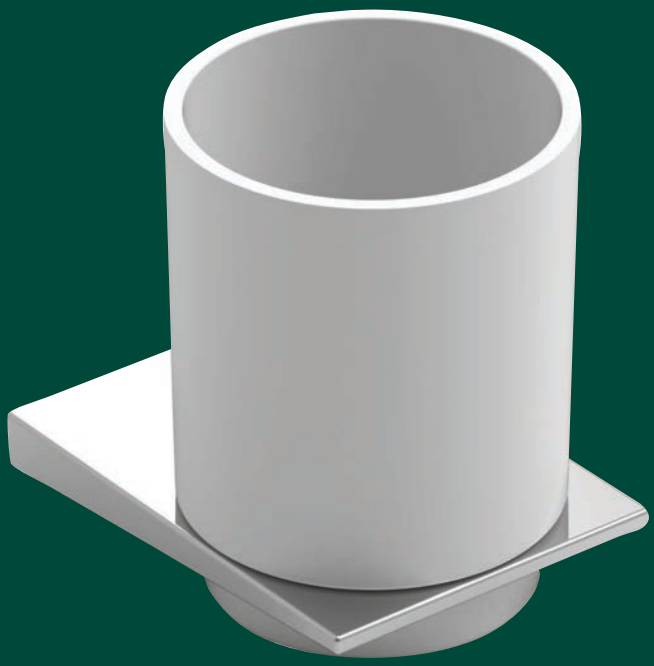

ABA1461 - Porta Spazzolini da parete **€ 75,00**



ABA1462 - Dispenser sapone da parete **€ 99,70**

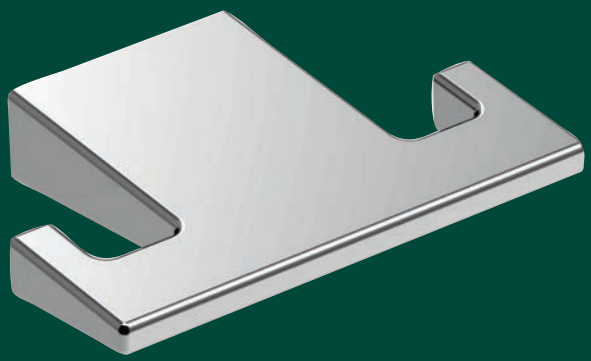

ABA1463 - Appendiabito **€ 47,40**

Accessori bagno singoli **ROCK** Cromo lucido

in Ottone e Acrilresin bianco opaco

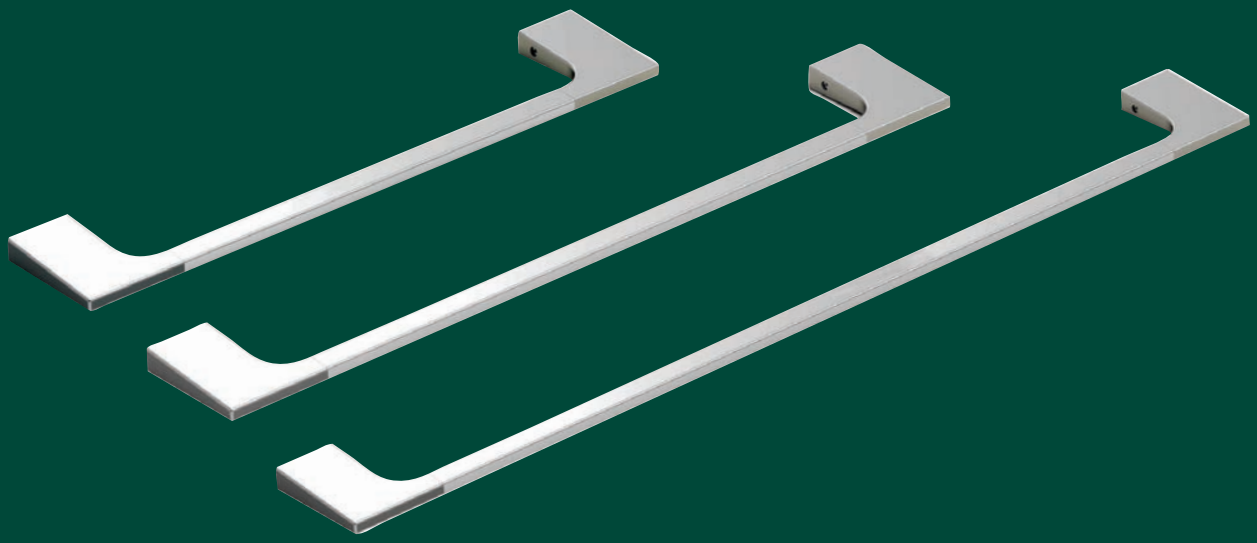

ABA1465 - Porta asciugamani 30 cm **€ 99,70**
ABA1466 - Porta asciugamani 45 cm **€ 114,00**
ABA1467 - Porta asciugamani 60 cm **€ 135,00**



ABA1464 - Porta rotolo aperto **€ 70,80**



MOB218 - Porta scopino a terra in acciaio **€ 95,00**

Ricambi	Codice	*Listino €*
Piattino acrilresin bianco	ABA1480	**20,50**
Bicchiere acrilresin bianco	ABA1481	**20,50**

Accessori bagno singoli **MAXIM** cromo

in Ottone e Acrilresin bianco opaco

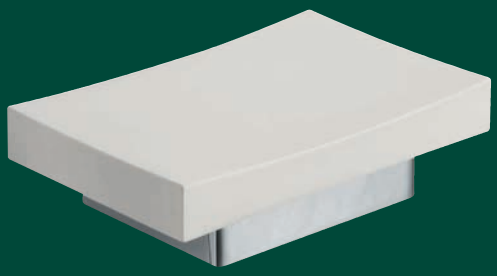

MOB210 - Porta sapone da parete **€ 100,50**



MOB219 - Porta sapone da appoggio **€ 39,00**



MOB211 - Porta bicchiere da parete **€ 116,00**



MOB220 - Porta spazzolini da appoggio **€ 53,00**



MOB212 - Dispenser da parete **€ 178,00**



MOB221 - Dispenser da appoggio **€ 111,00**

Accessori bagno singoli **MAXIM** cromo

in Ottone e Acrilresin bianco opaco

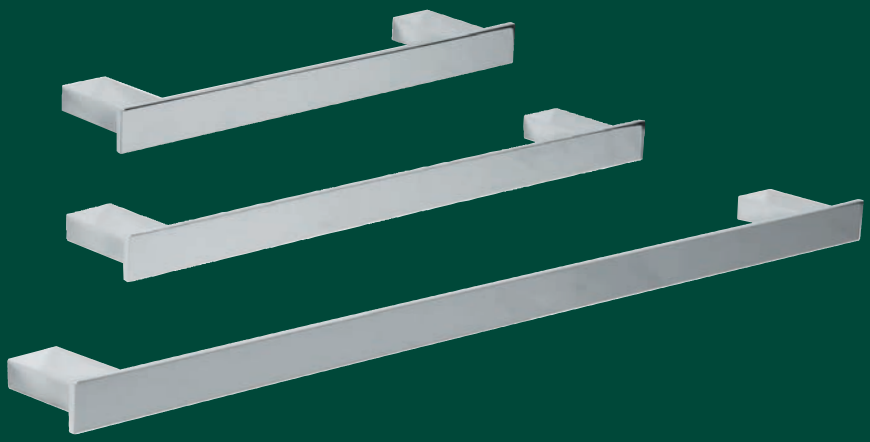

MOB213 - Porta asciugamani 30 cm **€ 130,00**
MOB214 - Porta asciugamani 40 cm **€ 141,00**
MOB215 - Porta asciugamani 60 cm **€ 162,00**



MOB209 - Appendiabito singolo **€ 55,50**

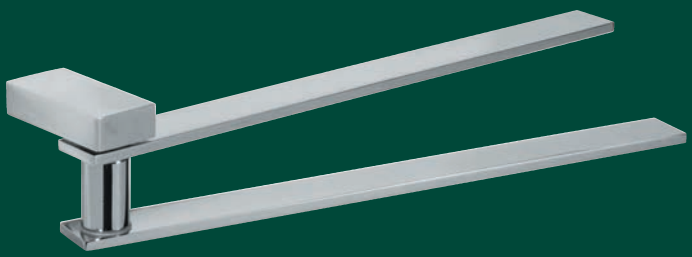

MOB216 - Porta asciugamani a snodo 30 cm **€ 134,00**

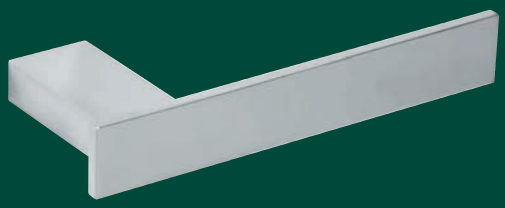

MOB217 - Porta rotolo aperto **€ 89,00**

Ricambi	Codice	*Listino €*
Piattino acrilresin bianco	MOB245	**50,60**
Bicchiere acrilresin bianco	MOB246	**64,00**



MOB218 - Porta scopino a terra in acciaio **€ 95,00**

Accessori bagno singoli **YOU** cromo

in Ottone e Vetro acidato



MOB222 - Porta sapone da parete **€ 107,50**

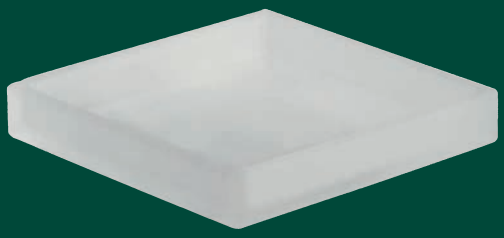

MOB232 - Porta sapone da appoggio **€ 23,50**



MOB223 - Porta bicchiere da parete **€ 107,50**



MOB233 - Porta spazzolini da appoggio **€ 42,50**



MOB224 - Dispenser da parete **€ 165,00**



MOB234 - Dispenser da appoggio **€ 70,00**

Accessori bagno singoli **YOU** cromo

in Ottone e Vetro acidato

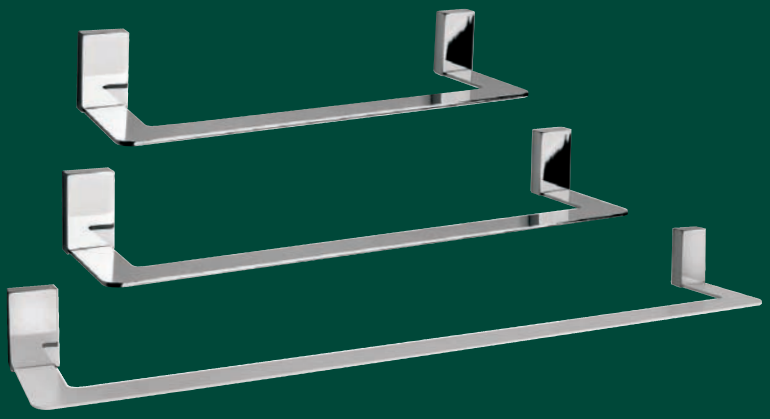

MOB227 - Porta asciugamani 30 cm **€ 124,00**
MOB228 - Porta asciugamani 40 cm **€ 130,00**
MOB229 - Porta asciugamani 60 cm **€ 148,00**

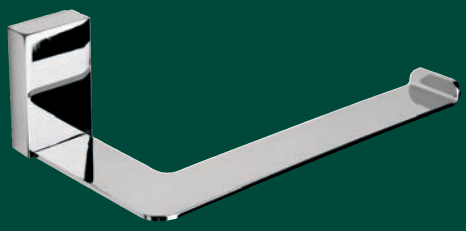

MOB231 - Porta rotolo aperto **€ 65,50**



MOB225 - Appendiabito singolo **€ 48,50**



MOB226 - Appendiabito doppio **€ 60,00**



MOB230 - Porta asciugamani a snodo 30 cm **€ 134,00**

Ricambi	Codice	*Listino €*
Piattino vetro	MOB247	**30,50**
Bicchiere vetro	MOB248	**59,00**



MOB218 - Porta scopino a terra in acciaio **€ 95,00**

Accessori bagno singoli **POWER** cromo

in Ottone e Vetro acidato



MOB235 - Porta sapone da parete **€ 83,50**



MOB236 - Porta bicchiere da parete **€ 83,50**



MOB237 - Dispenser da parete **€ 142,50**

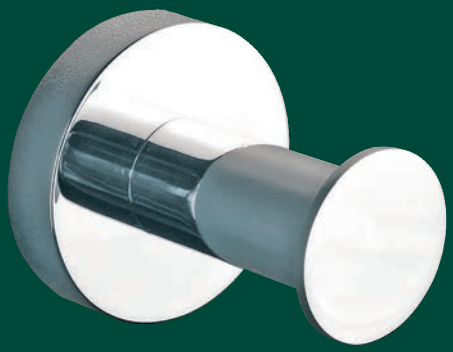

MOB238 - Appendiabito singolo **€ 44,50**

Accessori bagno singoli **POWER** cromo

in Ottone e Vetro acidato

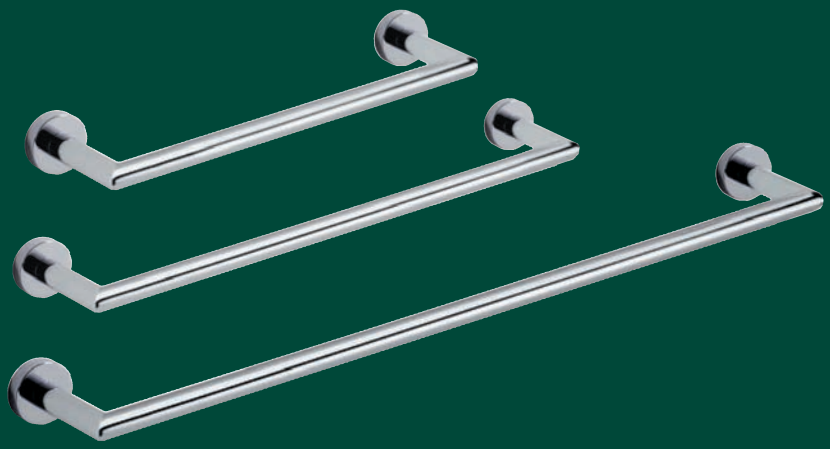

MOB241 - Porta asciugamani 30 cm **€ 93,50**
MOB242 - Porta asciugamani 40 cm **€ 101,50**
MOB243 - Porta asciugamani 60 cm **€ 118,50**

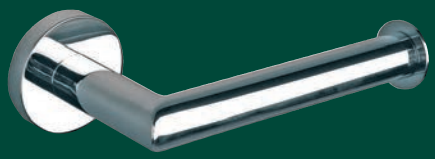

MOB239 - Porta rotolo aperto **€ 61,00**



MOB240 - Porta asciugamani a snodo 33 cm **€ 136,50**



MOB244 - Porta scopino a terra in acciaio **€ 92,00**

Ricambi	Codice	*Listino €*
Piattino vetro	MOB249	**42,00**
Bicchiere vetro	MOB250	**42,00**

LISBONA in Ottone e ceramica bianca - **LUBIANA** in Ottone e vetro



ABA124 - Porta sapone a parete LISBONA cromo **€ 30,00**
ABA603 - Porta sapone a parete LISBONA ottone antico **€ 30,00**

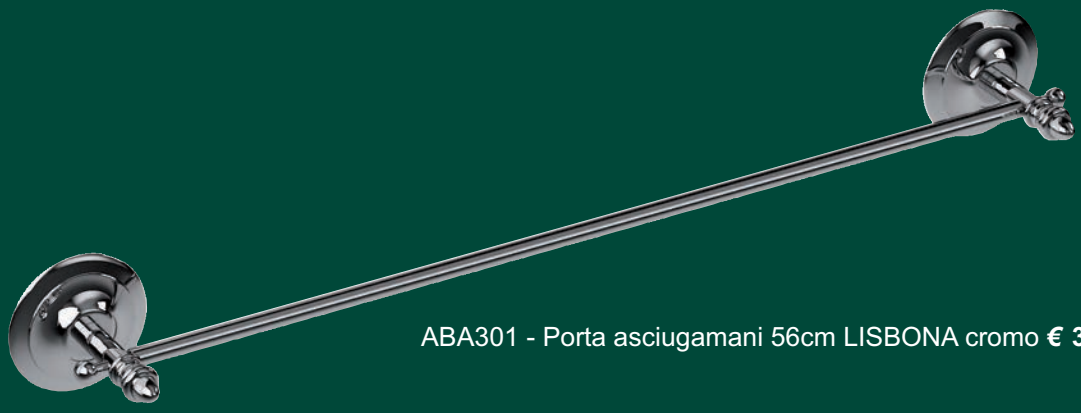

ABA301 - Porta asciugamani 56cm LISBONA cromo **€ 30,00**

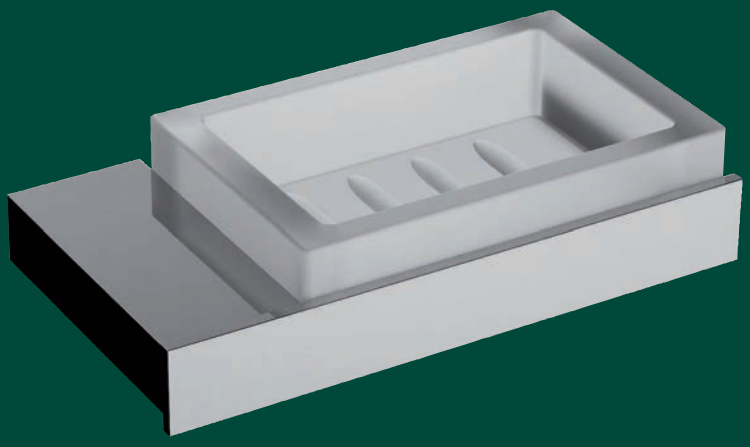

ABA592 - Porta sapone LUBIANA da parete **€ 70,00**

Accessori bagno **LISBONA** ramato

in Ottone e ceramica bianca

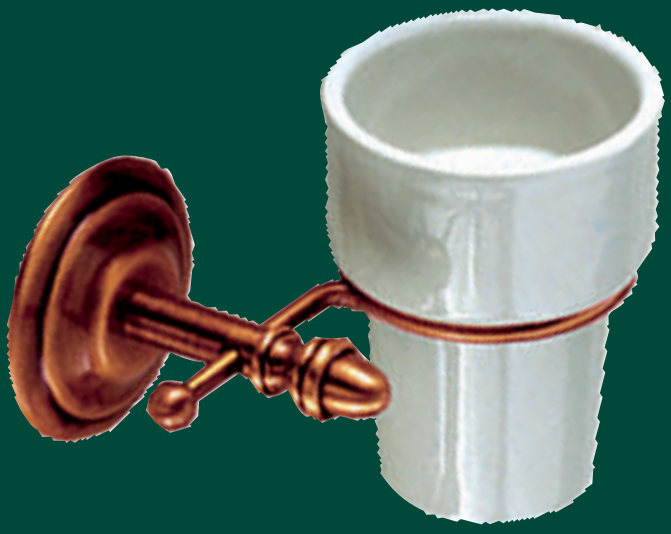

ABA611 - Porta bicchiere a parete ramato **€ 30,00**



ABA610 - Porta sapone a parete ramato **€ 30,00**



ABA613 - Porta asciugamani 56cm ramato **€ 30,00**

Accessori bagno ad appoggio **ELETTRA**

in Acciaio inox; finitura Rame spazzolato



ABA885 - Porta sapone inox Rame spazzolato **€ 18,00**



ABA882 - Porta Spazzolini inox Rame spazzolato **€ 19,40**



ABA938 - Porta scopino a terra inox Rame spazzolato **€ 48,80**



ABA937 - Dispenser sapone inox Rame spazzolato **€ 32,00**

Accessori bagno ad appoggio **NIGELLA**

in Acciaio inox; finitura Spazzolato



ABA986 - Porta sapone inox Spazzolato **€ 9,30**



ABA981 - Porta Spazzolini inox Spazzolato **€ 13,30**



ABA992 - Porta scopino a terra inox Spazzolato **€ 33,50**



ABA991 - Dispenser sapone inox Spazzolato **€ 21,70**

Accessori bagno ad appoggio **LOUNGE**

in Alluminio e vetro satinato; finitura Nero Opaco



ABA796 - Porta sapone **Nero opaco € 63,70**



ABA778 - Porta spazzolini **Nero opaco € 63,70**



ABA854 - Dispenser sapone **Nero opaco € 90,30**

Accessori bagno ad appoggio **LOUNGE**

in Alluminio e vetro satinato; finitura Cromo Lucido



ABA287 - Porta sapone **Cromo lucido € 60,90**



ABA286 - Porta spazzolini **Cromo lucido € 60,90**



ABA771 - Dispenser sapone **Cromo lucido € 86,10**

Accessori bagno ad appoggio **SOFIA**

in Resina e sabbia; finitura Nero Opaco



ABA1445 - Porta sapone **Nero opaco € 20,60**



ABA1444 - Porta spazzolini **Nero opaco € 23,80**

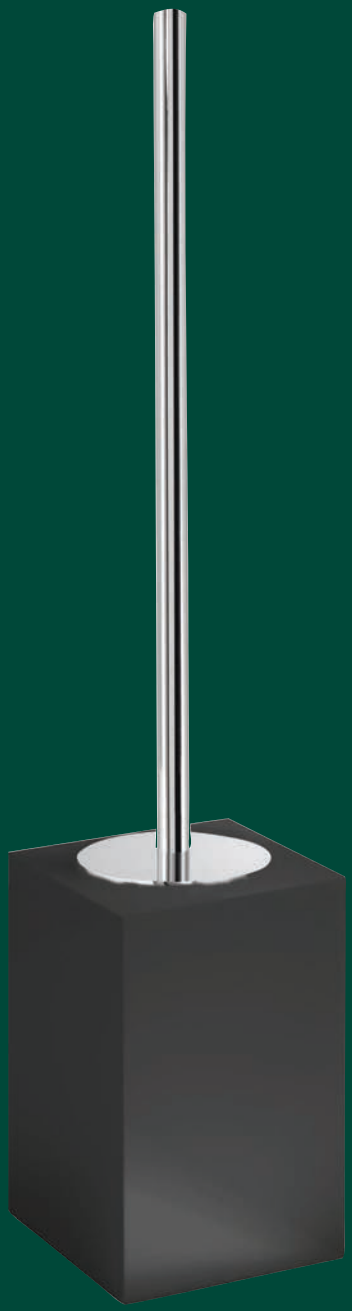

ABA1447 - Porta scopino a terra **Nero opaco € 58,80**



ABA1446 - Dispenser sapone **Nero opaco € 32,20**

Accessori bagno ad appoggio **SOFIA**

in Resina e sabbia; finitura Bianco Lucido



ABA1440 - Porta sapone **Bianco lucido € 20,60**



ABA1439 - Porta spazzolini **Bianco lucido € 23,80**

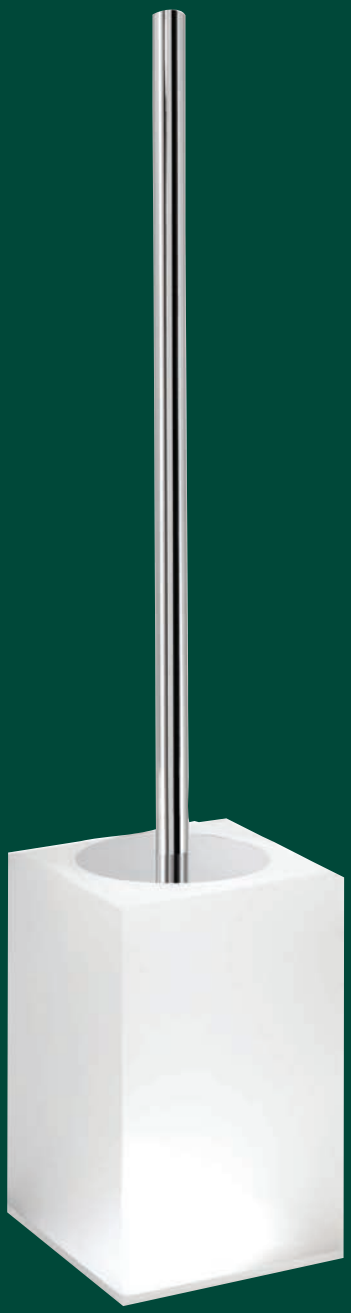

ABA1442 - Porta scopino a terra **Bianco lucido € 58,80**



ABA1441 - Dispenser sapone **Bianco lucido € 32,20**

Accessori bagno ad appoggio **DAFNE**

in Bambù; finitura Noce con particolari nero opaco



ABA999 - Porta sapone Noce **€ 27,10**



ABA993 - Porta Spazzolini Noce **€ 33,40**

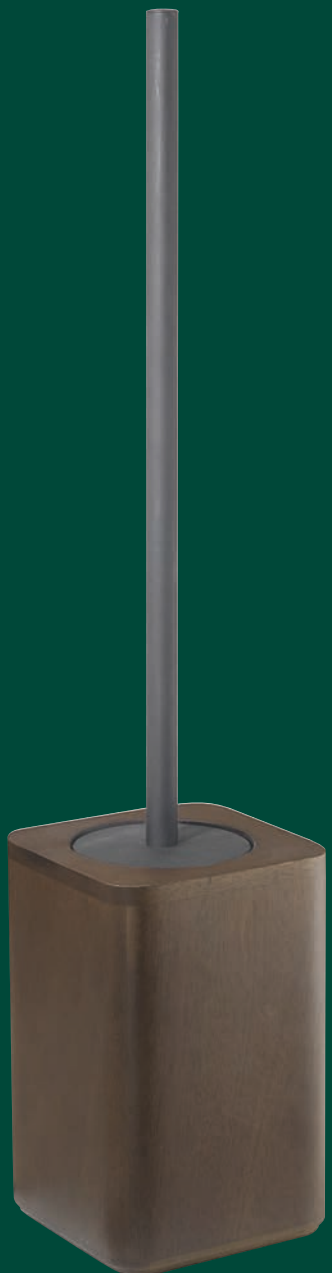

ABA1415 - Porta scopino a terra Noce **€ 60,80**



ABA1413 - Dispenser sapone Noce **€ 39,00**

Accessori bagno ad appoggio **NEW MIZAR**

in ceramica; finitura Grigio - Tortora - Tortora chiaro

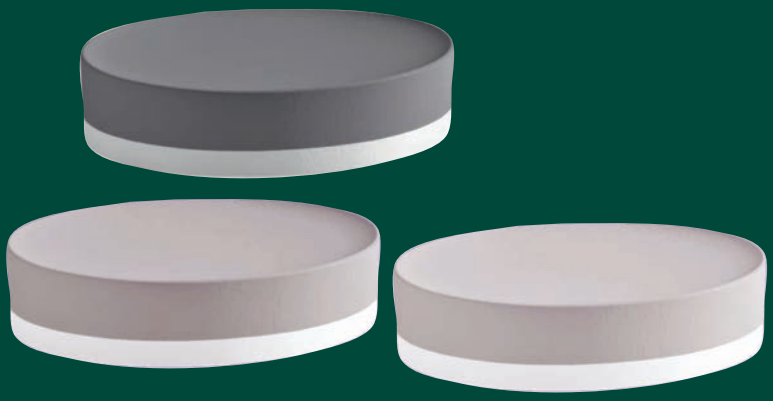

ABA1418 - Porta sapone **Grigio € 11,40**

ABA1423 - Porta sapone **Tortora € 11,40**

ABA1428 - Porta sapone **Tortora chiaro € 11,40**



ABA1417 - Porta spazzolini **Grigio € 11,40**

ABA1422 - Porta spazzolini **Tortora € 11,40**

ABA1427 - Porta spazzolini **Tortora chiaro € 11,40**



ABA1420 - Porta scopino a terra **Grigio € 36,60**

ABA1425 - Porta scopino a terra **Tortora € 36,60**

ABA1430 - Porta scopino a terra **Tortora chiaro € 36,60**



ABA1419 - Dispenser sapone **Grigio € 18,10**

ABA1424 - Dispenser sapone **Tortora € 18,10**

ABA1429 - Dispenser sapone **Tortora chiaro € 18,10**

Accessori bagno ad appoggio **THEA**

in Bambù e resina; finitura Naturale/Verde

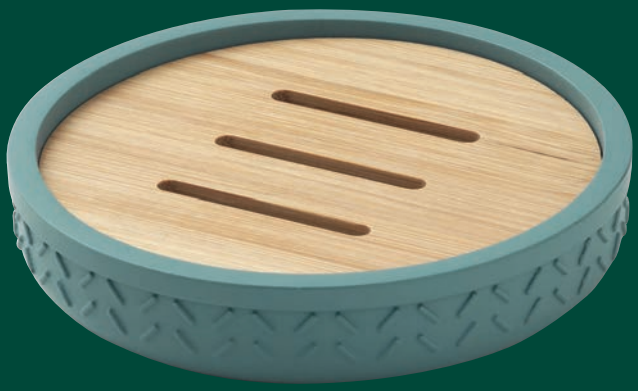

ABA1433 - Porta sapone Naturale/Verde **€ 14,00**

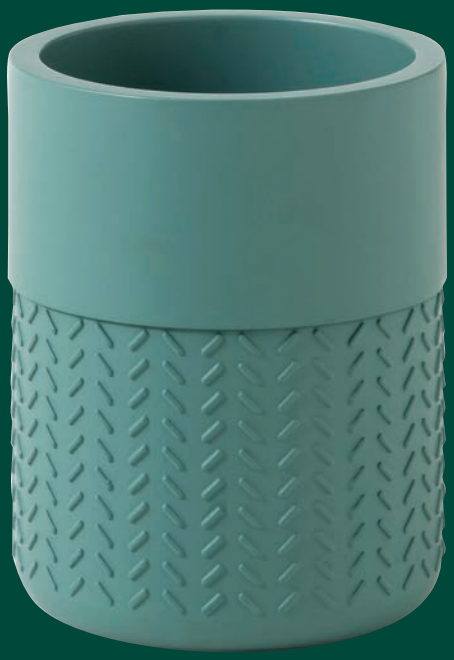

ABA1432 - Porta Spazzolini Verde **€ 14,00**



ABA1434 - Dispenser sapone Naturale/Verde **€ 21,00**

Accessori bagno ad appoggio **THEA** in Bambù

in Bambù e resina; finitura Naturale/Verde



ABA1436 - Vassoio porta oggetti Naturale **€ 14,00**
L.27,5-P.11,8-H.1,5 cm



ABA1435 - Contenitore Naturale/Verde **€ 18,10**



ABA1437 - Porta scopino a terra Naturale/Verde **€ 30,70**

Accessori bagno **HOTEL MAISON**

in acciaio inox finitura **Satinata** e vetro

Doppio fissaggio: Viti o biadesivo forniti nell'imballo

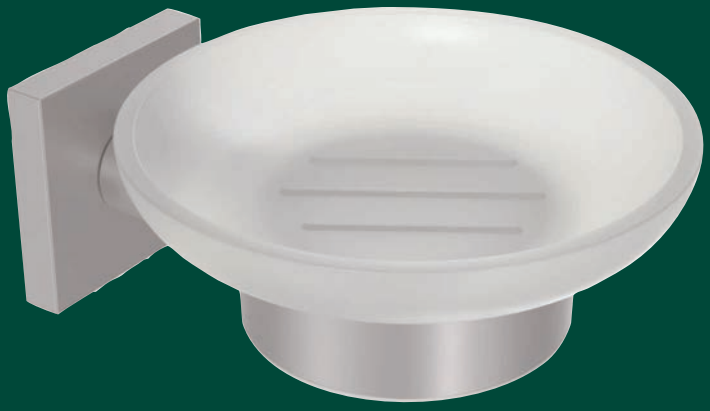

ABA1403 - Porta sapone a parete **€ 24,80**



ABA1404 - Porta bicchiere a parete **€ 24,80**

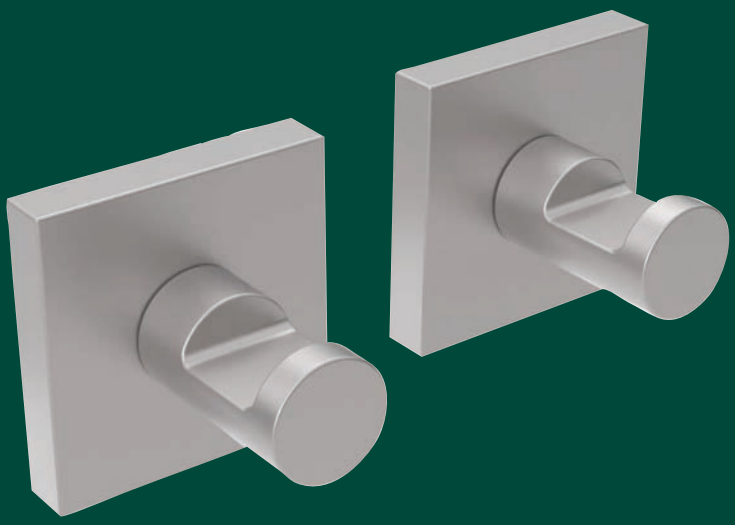

ABA1405 - Coppia Appendiabito **€ 26,40**

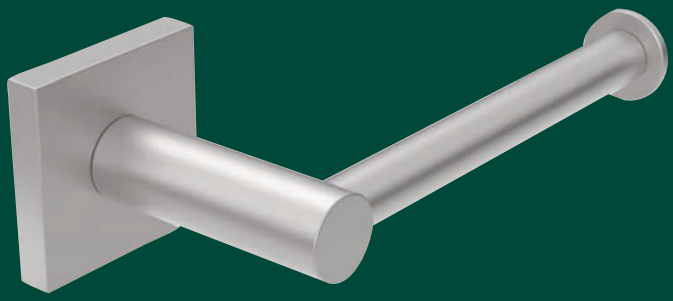

ABA1408 - Porta rotolo aperto **€ 23,30**

Accessori bagno **HOTEL MAISON**

in acciaio inox finitura **Satinata** e vetro

Doppio fissaggio: Viti o biadesivo forniti nell'imballo

ABA1407 - Porta asciugamani 30 cm **€ 36,30**
ABA1406 - Porta asciugamani 45 cm **€ 39,30**





ABA1409 - Porta asciugamani anello **€ 30,20**



ABA1410 - Porta scopino a terra **€ 34,90**

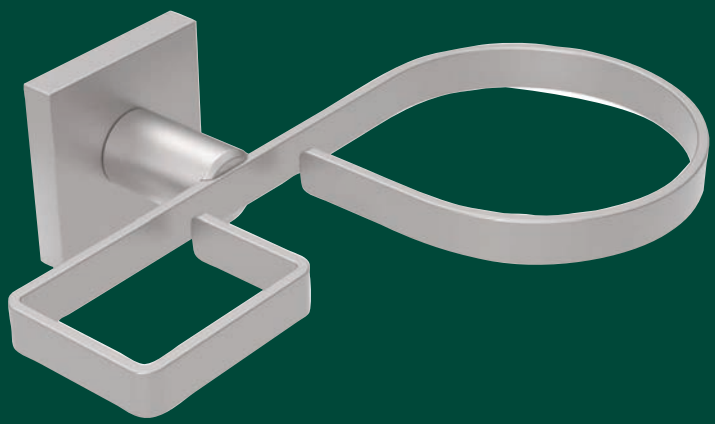

ABA1411 - Porta Phon e porta Piastra **€ 39,00**

Accessori bagno **HOTEL MAISON**

in acciaio inox finitura **cromo lucido** e vetro

Doppio fissaggio: Viti o biadesivo forniti nell'imballo



ABA1300 - Porta sapone a parete **€ 23,10**



ABA1301 - Porta bicchiere a parete **€ 23,10**

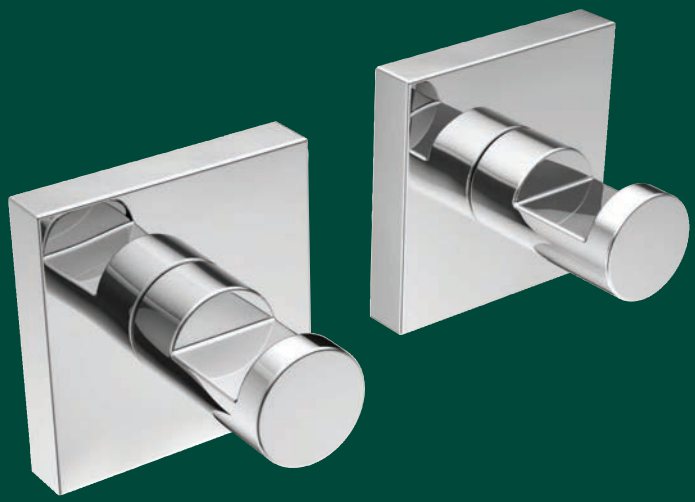

ABA1305 - Coppia Appendiabito **€ 24,60**

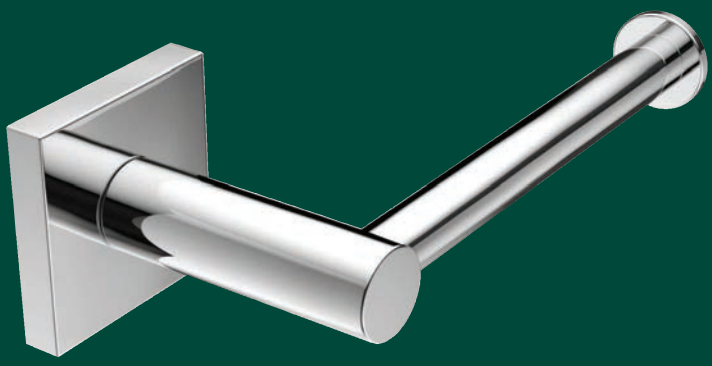

ABA1306 - Porta rotolo aperto **€ 21,70**

Accessori bagno **HOTEL MAISON**

in acciaio inox finitura **cromo lucido** e vetro

Doppio fissaggio: Viti o biadesivo forniti nell'imballo

ABA1302 - Porta asciugamani 30 cm **€ 33,90**
ABA1303 - Porta asciugamani 45 cm **€ 36,70**





ABA1304 - Porta asciugamani anello **€ 28,20**



ABA1307 - Porta scopino a terra **€ 32,50**



ABA1308 - Porta Phon e porta Piastra **€ 36,10**

Accessori bagno **BLIZZ**

in acciaio inox **splazzolato** e vetro



ABA1290 - Porta sapone a parete **€ 13,80**



ABA1291 - Porta bicchiere a parete **€ 13,80**



ABA1296 - Appendiabito **3 posti** **€ 18,00**



ABA1295 - Appendiabito **singolo** **€ 7,90**

Accessori bagno **BLIZZ**

in acciaio inox finitura **splazzolato** e vetro



ABA1292 - Porta asciugamani 30 cm **€ 21,70**
ABA1293 - Porta asciugamani 50 cm **€ 23,80**



ABA1297 - Porta rotolo aperto **€ 14,40**



ABA1294 - Porta asciugamani anello **€ 17,30**



ABA1298 - Porta scopino a terra **€ 19,10**

Accessori bagno **Serie 25** Nero Matt

In Acciaio finitura **Nero Matt** e SAN (copolimero acrilonitrite-stirene)

Doppio fissaggio: Viti o biadesivo forniti nell'imballo



ABA1140 - Porta sapone a parete **€ 30,40**



ABA1141 - Porta bicchiere a parete **€ 30,40**



ABA1144 - Porta rotolo aperto **€ 26,30**



ABA1145 - Appendiabiti singolo **€ 11,10**

Accessori bagno **Serie 25** Nero Matt

In Acciaio finitura **Nero Matt** e SAN (copolimero acrilonitrite-stirene)

Doppio fissaggio: Viti o biadesivo forniti nell'imballo

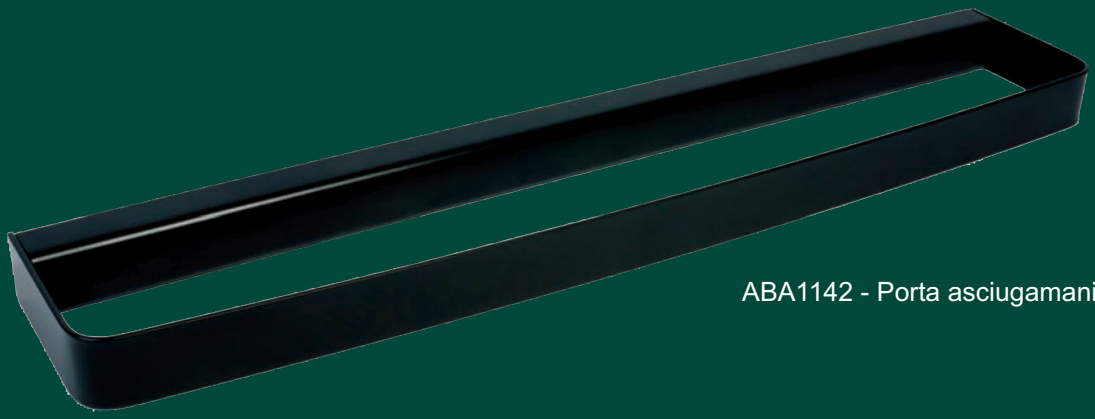

ABA1142 - Porta asciugamani 45 cm **€ 54,00**

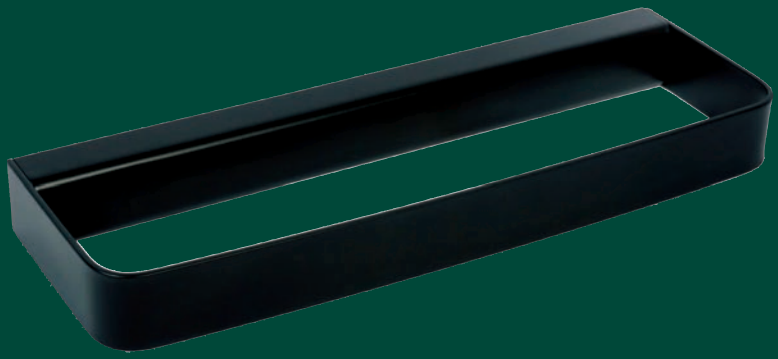

ABA1143 - Porta asciugamani ad anello 25 cm **€ 39,40**



ABA1146 - Porta scopino da parete **€ 35,90**
Iin ABS

Accessori bagno **Serie 25** cromo

In Acciaio finitura **cromo** e SAN (copolimero acrilonitrite-stirene)

Doppio fissaggio: Viti o biadesivo forniti nell'imballo



ABA1101 - Porta sapone a parete **€ 29,70**



ABA1102 - Porta bicchiere a parete **€ 29,70**



ABA1104 - Porta asciugamani 25 cm **€ 38,10**



ABA1103 - Porta asciugamani 45 cm **€ 52,30**

Accessori bagno **Serie 25** cromo

In Acciaio finitura **cromo** e SAN (copolimero acrilonitrite-stirene)

Doppio fissaggio: Viti o biadesivo forniti nell'imballo



ABA1106 - Appendiabiti singolo **€ 10,60**



ABA1107 - Porta scopino da parete **€ 53,50**



ABA1105 - Porta rotolo aperto **€ 25,50**

Accessori bagno **T-LINE**

in acciaio inox 18/10 e vetro



ABA510 - Porta bicchiere a parete **€ 27,10**



ABA509 - Porta sapone a parete **€ 23,30**

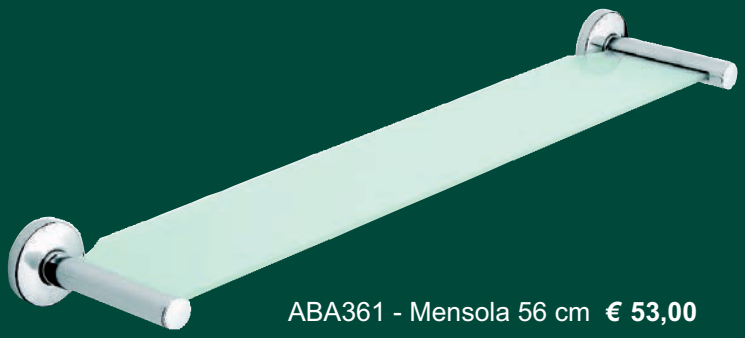

ABA361 - Mensola 56 cm **€ 53,00**



ABA516 - Porta asciugamani anello **€ 28,70**

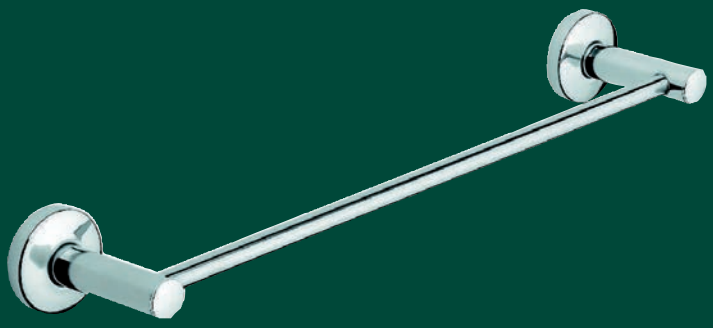

ABA514 - Porta asciugamani 30 cm **€ 28,70**
ABA513 - Porta asciugamani 40 cm **€ 30,10**
ABA512 - Porta asciugamani 56 cm **€ 33,50**

Accessori bagno **T-LINE**

in acciaio inox 18/10 e vetro

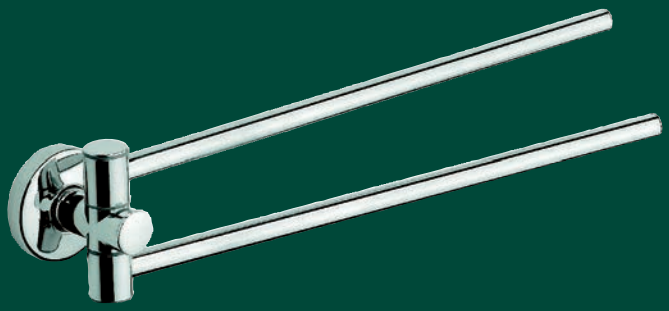

ABA517 - Porta asciugamani snodo **€ 44,50**



ABA520 - Coppia appendiabiti **€ 22,30**



ABA518 - Porta rotolo aperto **€ 22,30**



ABA076 - Porta scopino da terra **€ 49,90**



ABA519 - Porta rotolo chiuso **€ 30,10**



ABA070 - Porta scopino da parete **€ 56,00**

Accessori bagno **AIDA**

in ottone e vetro



ABA358 - Porta sapone a parete **€ 40,40**



ABA360 - Porta bicchiere a parete **€ 40,40**



ABA499 - Porta rotolo aperto **€ 40,50**

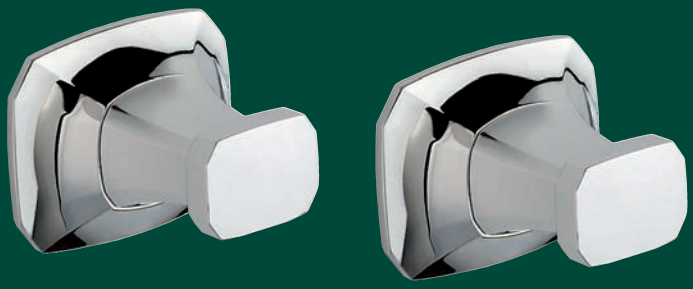

ABA378 - Coppia appendiabiti **€ 31,30**

Accessori bagno **AIDA**

in ottone e vetro

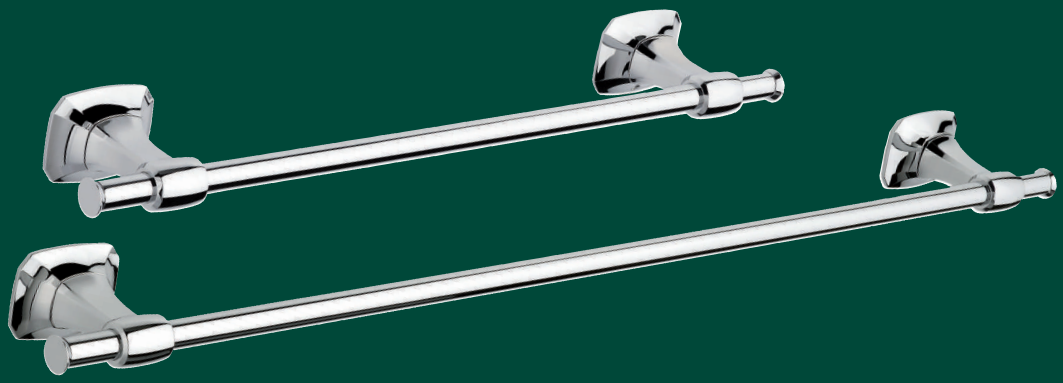

ABA388 - Porta asciugamani 30 cm **€ 48,00**
ABA449 - Porta asciugamani 52 cm **€ 55,30**



ABA496 - Porta asciugamani a snodo **€ 60,00**



ABA498 - Porta asciugamani anello **€ 45,00**



ABA525 - Porta scopino da parete **€ 65,00**



ABA563 - Porta scopino a terra **€ 48,00**

Accessori bagno **IMPERO** cromo

in Porcellana e Ottone



MOB180 - Porta sapone appoggio BIANCO **€ 20,30**



MOB185 - Dispenser appoggio BIANCO **€ 36,10**



MOB181 - Porta spazzolini appoggio BIANCO **€ 23,10**



MOB187 - Porta asciugamani 30 cm **€ 44,70**

MOB188 - Porta asciugamani 45 cm **€ 50,50**

Accessori bagno **IMPERO** cromo

in Porcellana e Ottone



MOB183 - Appediabito doppio **€ 31,60**



MOB182 - Porta rotolo aperto **€ 28,80**



MOB186 - Porta asciugamani ad anello **€ 40,30**



MOB184 - Porta scopino a terra **€ 65,00**

Accessori bagno **MIDA**

in ottone e vetro



ABA240 - Porta sapone a parete **€ 57,00**



ABA262 - Porta bicchiere a parete **€ 57,00**

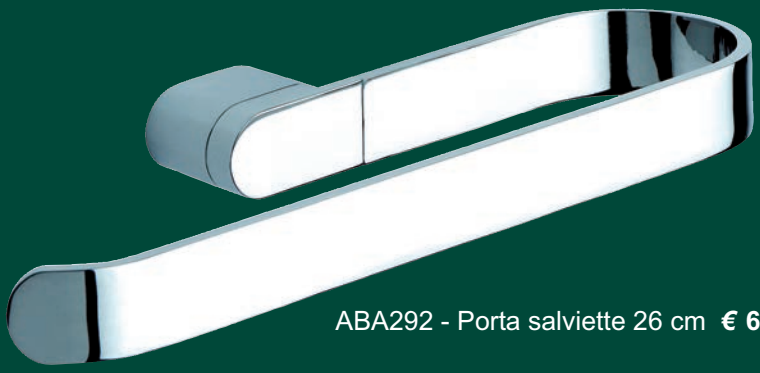

ABA292 - Porta salviette 26 cm **€ 61,10**



ABA298 - Porta asciugamani 30 cm **€ 63,80**

ABA303 - Porta asciugamani 52 cm **€ 78,80**

Accessori bagno **MIDA**

in ottone e vetro

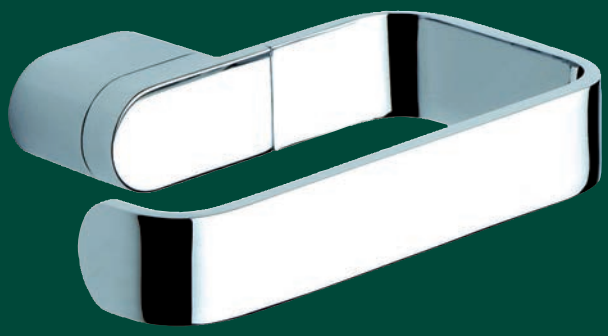

ABA306 - Porta rotolo aperto **€ 51,60**



ABA326 - Porta scopino da parete **€ 88,40**

Accessori bagno **ESSENZE**

in Wengè e poliresina bianca



ABA402 - Porta sapone a parete **€ 44,00**



ABA408 - Porta bicchiere a parete **€ 41,00**

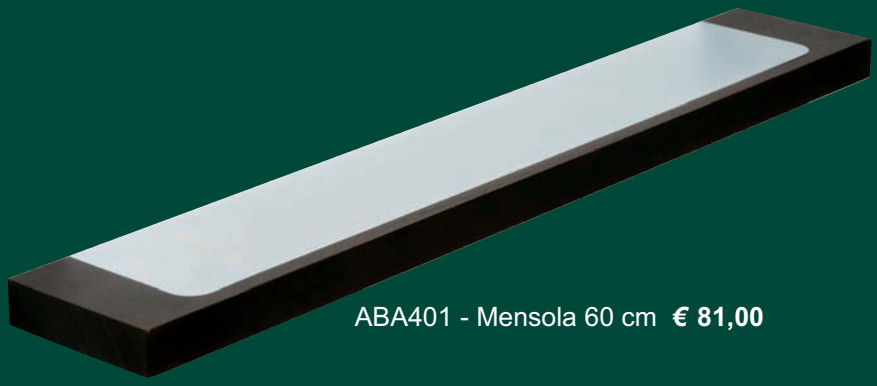

ABA401 - Mensola 60 cm **€ 81,00**

N.B. Articoli disponibili fino ad esaurimento

Accessori bagno **STILE** cromo

in Ottone e vetro



ABA169 - Porta sapone a parete **€ 30,00**

N.B. Articoli disponibili fino ad esaurimento



ABA490 - Porta bicchiere a parete **€ 20,00**

Accessori bagno **MATHILDE**

in legno anticato e ceramica bianca



ABA838 - Porta sapone **€ 21,80**



ABA839 - Porta bicchiere **€ 21,80**



ABA841 - Porta asciugamani 40 cm **€ 22,90**

ABA842 - Porta asciugamani 56 cm **€ 28,60**

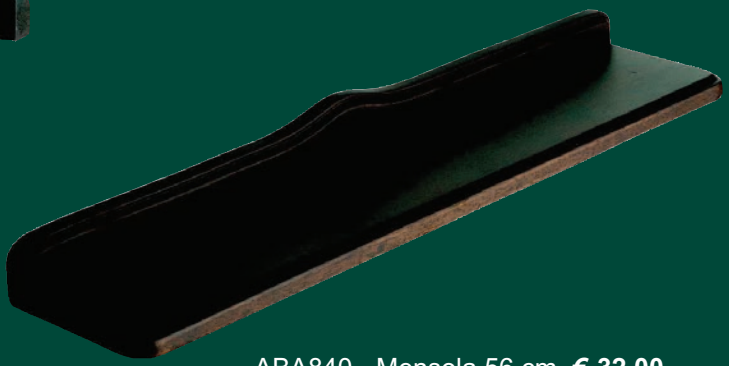

ABA840 - Mensola 56 cm. **€ 32,00**



ABA844 - Appendiabiti **€ 15,80**



ABA843 - Porta asciugamani anello **€ 27,40**



ABA846 - Porta scopino **€ 45,00**

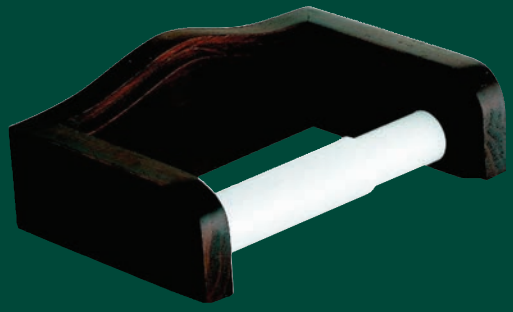

ABA845 - Porta rotolo **€ 15,80**

Accessori bagno ad appoggio **AFRA**

in Poliresina - finitura Nero Opaco



ABA1335 - Porta sapone **Nero Opaco € 14,60**



ABA1299 - Porta spazzolini **Nero Opaco € 17,20**



ABA1333 - Porta scopino a terra **Nero Opaco € 38,30**



ABA1309 - Dispenser sapone **Nero Opaco € 24,10**

Accessori bagno ad appoggio **AFRA**

in Poliresina - finitura Bianco Opaco



ABA1334 - Porta sapone **Bianco Opaco € 14,60**



ABA1339 - Porta spazzolini **Bianco Opaco € 17,20**



ABA1338 - Porta scopino a terra **Bianco Opaco € 35,60**



ABA1336 - Dispenser sapone **Bianco Opaco € 22,50**

Accessori bagno ad appoggio **AFRA**

in Poliresina - finitura Sabbia



MOB195 - Porta sapone appoggio in Pietra silicea finitura Sabbia **€ 16,50**



ABA930 - Porta sapone **Sabbia € 14,10**



ABA931 - Porta spazzolini **Sabbia € 16,80**



ABA995 - Porta scopino a terra **Sabbia € 35,60**



ABA932 - Dispenser sapone **Sabbia € 22,50**

Accessori bagno ad appoggio **AFRA**

in Poliresina - finitura Grigio pietra



ABA933 - Porta sapone **Grigio pietra € 14,10**



ABA934 - Porta spazzolini **Grigio pietra € 16,80**



ABA996 - Porta scopino a terra **Grigio pietra € 35,60**



ABA935 - Dispenser sapone **Grigio pietra € 22,50**

Accessori bagno ad appoggio **BIRD**

in ceramica - finitura Bianco - Tortora - Grigio



ABA1310 - Porta sapone **Bianco** **€ 9,45**

ABA1314 - Porta sapone **Tortora** **€ 9,45**

ABA1318 - Porta sapone **Grigio** **€ 9,45**



ABA1311 - Porta spazzolini **Bianco** **€ 10,20**

ABA1315 - Porta spazzolini **Tortora** **€ 10,20**

ABA1319 - Porta spazzolini **Grigio** **€ 10,20**



ABA1313 - Porta scopino a terra **Bianco** **€ 28,80**

ABA1317 - Porta scopino a terra **Tortora** **€ 28,80**

ABA1321 - Porta scopino a terra **Grigio** **€ 28,80**



ABA1312 - Dispenser sapone **Bianco** **€ 14,40**

ABA1316 - Dispenser sapone **Tortora** **€ 14,40**

ABA1320 - Dispenser sapone **Grigio** **€ 14,40**

Accessori bagno ad appoggio **CHLOE'**

in ceramica - finitura Bianco



ABA1322 - Porta sapone **Bianco € 9,70**



ABA1323 - Porta spazzolini **Bianco € 9,70**



ABA1325 - Porta scopino a terra **Bianco € 25,50**



ABA1324 - Dispenser sapone **Bianco € 15,00**

Accessori bagno ad appoggio **CLIZIA**

in ceramica - finitura Bianco



ABA1326 - Porta sapone **Bianco € 8,30**



ABA1327 - Porta spazzolini **Bianco € 8,30**

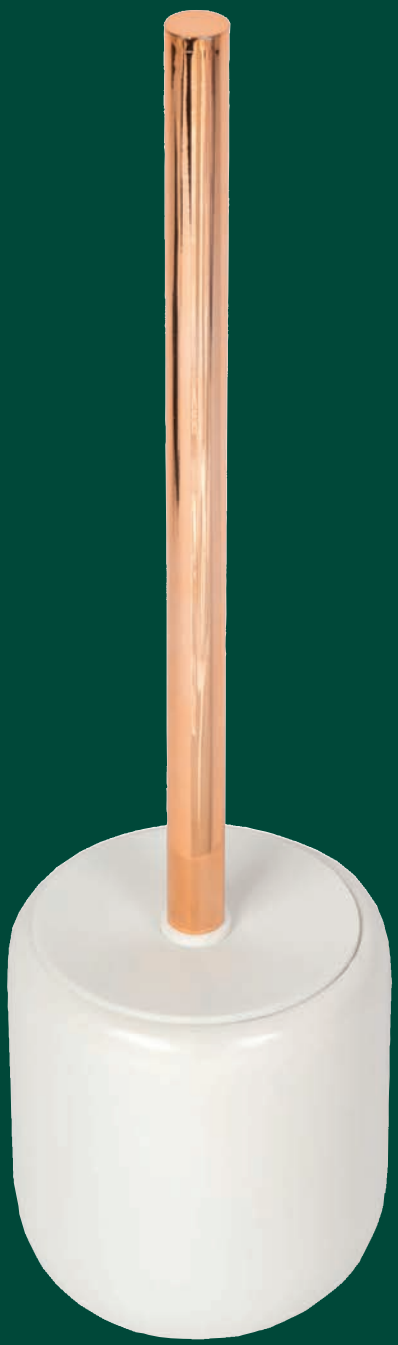

ABA1329 - Porta scopino a terra **Bianco € 25,50**



ABA1328 - Dispenser sapone **Bianco € 11,20**

Accessori bagno ad appoggio **VITTORIA**

in Porcellana - Bianco



ABA1401 - Porta sapone **Bianco € 8,20**



ABA1412 - Porta spazzolini **Bianco € 8,20**



ABA1416 - Porta scopino a terra **Bianco € 34,70**



ABA1414 - Dispenser sapone **Bianco € 16,60**

Accessori bagno ad appoggio **YORKSHIRE**

in Porcellana - Bianco



ABA1111 - Porta sapone **Bianco € 8,40**



ABA1112 - Porta spazzolini **Bianco € 9,25**



ABA1114 - Porta scopino a terra **Bianco € 28,20**



ABA1113 - Dispenser sapone **Bianco € 12,70**

Accessori bagno ad appoggio **Serie 25**

in SAN (copolimero acrilonitrite-stirene) - finitura Trasparente



ABA1108 - Porta sapone **Trasparente € 8,20**



ABA1109 - Porta spazzolini **Trasparente € 10,40**



ABA1110 - Dispenser sapone **Trasparente € 15,20**

Accessori bagno ad appoggio **GILDA**

in Porcellana - finitura Bianco



ABA939 - Porta sapone **Bianco € 10,10**



ABA940 - Porta spazzolini **Bianco € 11,40**



ABA997 - Porta scopino a terra **Bianco € 30,40**



ABA941 - Dispenser sapone **Bianco € 21,00**

Accessori bagno ad appoggio SYL

in Poliresina - finitura Ardesia o Sabbia



MOB201 - Porta sapone **Ardesia € 13,00**

MOB205 - Porta sapone **Sabbia € 13,00**



MOB202 - Porta spazzolini **Ardesia € 14,40**

MOB206 - Porta spazzolini **Sabbia € 14,40**



MOB204 - Porta scopino a terra **Ardesia € 35,10**

MOB208 - Porta scopino a terra **Sabbia € 35,10**



MOB203 - Dispenser sapone **Ardesia € 18,10**

MOB207 - Dispenser sapone **Sabbia € 18,10**

Accessori bagno singoli **MADISON Nero opaco**

in Acciaio e ceramica bianca



ABA714 - Porta sapone a parete **€ 43,50**



ABA761 - Porta bicchiere a parete **€ 43,50**



ABA695 - Porta asciugamani 40 cm **€ 46,70**

ABA692 - Porta asciugamani 60 cm **€ 48,80**



ABA781 - Porta rotolo a parete **€ 28,70**



ABA850 - Appendiabiti **€ 25,50**



ABA884 - Porta scopino a terra **€ 53,20**

Accessori bagno singoli **MADISON Bianco opaco**

in Acciaio e ceramica bianca



ABA632 - Porta sapone a parete **€ 43,50**



ABA671 - Porta bicchiere a parete **€ 43,50**



ABA597 - Porta asciugamani 40 cm **€ 46,70**

ABA591 - Porta asciugamani 60 cm **€ 48,80**



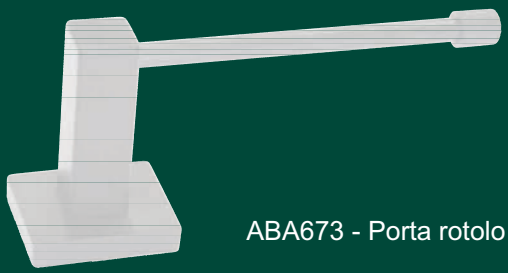

ABA673 - Porta rotolo a parete **€ 28,70**



ABA676 - Appendiabiti **€ 25,50**

ABA688 - Porta scopino a terra **€ 53,20**

Accessori bagno singoli **RICCIO Nero opaco**

in Acciaio e ceramica bianca



ABA889 - Porta sapone a parete **€ 39,40**



ABA892 - Porta bicchiere a parete **€ 39,40**

ABA888 - Porta asciugamani 40 cm **€ 44,00**

ABA887 - Porta asciugamani 60 cm **€ 45,00**





ABA893 - Porta rotolo a parete **€ 27,00**

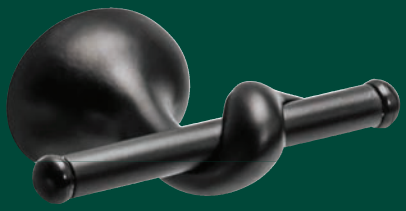

ABA895 - Appendiabiti **€ 25,90**



ABA896 - Porta scopino a terra **€ 48,30**

Accessori bagno singoli **RICCIO Bianco opaco**

in Acciaio e ceramica bianca



ABA725 - Porta sapone a parete **€ 39,40**

ABA733 - Porta bicchiere a parete **€ 39,40**





ABA704 - Porta asciugamani 40 cm **€ 44,00**

ABA701 - Porta asciugamani 60 cm **€ 45,00**

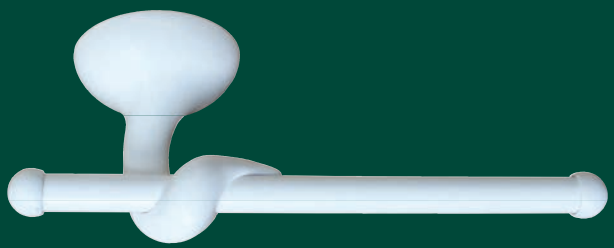

ABA738 - Porta rotolo a parete **€ 27,00**

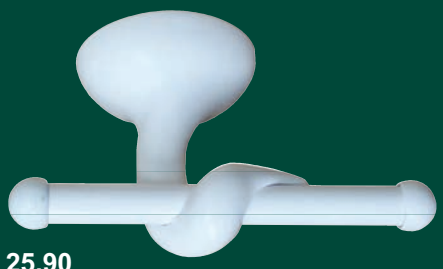

ABA746 - Appendiabiti **€ 25,90**



ABA748 - Porta scopino a terra **€ 48,30**

Accessori bagno **RICCIO** cromo

in Acciaio e ceramica bianca



Kit accessori 8 pz. RICCIO in acciaio e ceramica	Codice	Colore	*Listino €*
composto da: *NR. 2 Porta sapone* *NR. 1 Porta bicchiere* *NR. 1 Appendiabiti* *NR. 1 Portasciugamani cm. 60* *NR. 1 Portasciugamani cm. 40* *NR. 1 Porta rotolo aperto* *NR 1 Porta scopino a terra in acciaio*	ABA106	Cromo	**200,00**

Ricambi	Codice	*Listino €*
Piattino in ceramica	ABA189	**9,40**
Bicchiere in ceramica	ABA214	**9,40**

Accessori bagno singoli **RICCIO** cromo

in Acciaio e ceramica bianca



ABA114 - Porta sapone a parete **€ 39,20**



ABA620 - Porta bicchiere a parete **€ 39,20**

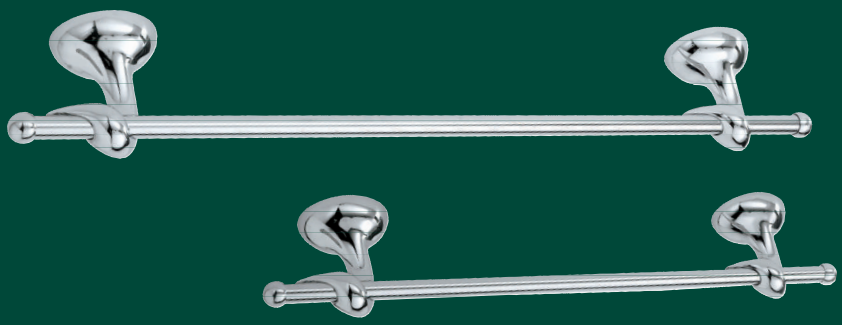

ABA120 - Porta asciugamani 40 cm **€ 43,50**

ABA660 - Porta asciugamani 60 cm **€ 44,70**



ABA126 - Appendiabiti **€ 26,30**



ABA208 - Porta rotolo a parete **€ 26,90**



ABA599 - Porta scopino da parete ceramica **€ 57,00**

Kit accessori bagno **RICCIO** ottone antico

in Acciaio e ceramica bianca



Kit accessori 8 pz. RICCIO in acciaio e ceramica	Codice	Colore	*Listino €*
composto da: *NR. 2 Porta sapone* *NR. 1 Porta bicchiere* *NR. 1 Appendiabiti* *NR. 1 Portasciugamani cm. 60* *NR. 1 Portasciugamani cm. 40* *NR. 1 Porta rotolo aperto* *NR 1 Porta scopino a terra in acciaio*	ABA107	Ottone antico	**328,00**



Kit accessori bagno **DIANA** cromo

in Acciaio e ceramica bianca



Kit accessori 8 pz. DIANA in acciaio e ceramica	Codice	Colore	*Listino €*
composto da: *NR. 2 Porta sapone* *NR. 1 Porta bicchiere* *NR. 1 Appendiabiti* *NR. 1 Portasciugamani cm. 55* *NR. 1 Portasciugamani cm. 34* *NR. 1 Porta rotolo aperto* *NR 1 Porta scopino a terra in acciaio*	ABA871	Cromo	**200,00**

Accessori bagno singoli **DIANA** cromo

in Acciaio e ceramica bianca



ABA877 - Porta sapone a parete **€ 34,50**



ABA875 - Porta bicchiere a parete **€ 34,50**

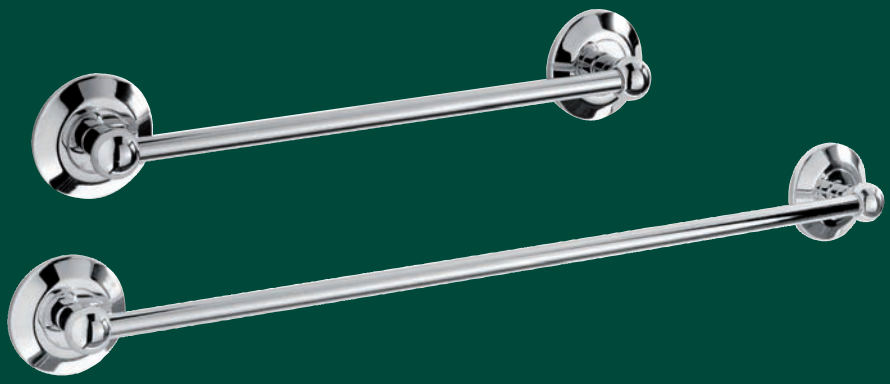

ABA872 - Porta asciugamani 34 cm **€ 34,50**

ABA873 - Porta asciugamani 55 cm **€ 36,20**



ABA874 - Appendiabiti **€ 19,80**



ABA878 - Porta scopino a terra **€ 34,50**

Accessori bagno **DIANA** cromo

in Acciaio e ceramica bianca



ABA876 - Porta rotolo a parete **€ 21,60**



ABA929 - Piantana da parete DIANA 2 **€ 185,00**
porta sapone - porta aciugamani
porta rotolo - porta scopino ceramica
H.50 L.30 P.18



ABA959 - Piantana da parete DIANA 3 **€ 150,00**
porta bicchiere - porta sapone
porta aciugamani - porta phon
H.50 L.30 P.8 (Phon escluso)

Kit accessori bagno **FLY** cromo

in Acciaio e ceramica bianca



Kit accessori 8 pz. FLY in acciaio e ceramica	Codice	Colore	*Listino €*
composto da: *NR. 2 Porta sapone* *NR. 1 Porta bicchiere* *NR. 1 Appendiabiti* *NR. 1 Portasciugamani cm. 60* *NR. 1 Portasciugamani cm. 40* *NR. 1 Porta rotolo aperto* *NR 1 Porta scopino a terra in acciaio*	ABA863	Cromo	**172,00**



Accessori bagno singoli **FLY** cromo

in Acciaio e ceramica bianca



ABA869 - Porta sapone a parete **€ 25,30**



ABA867 - Porta bicchiere a parete **€ 25,30**

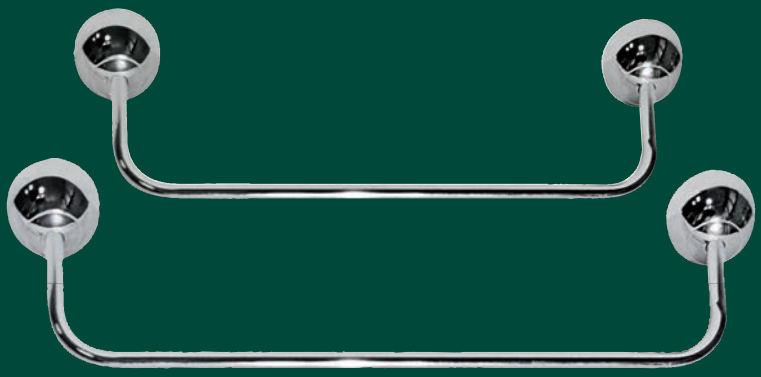

ABA864 - Porta asciugamani 40 cm **€ 30,60**

ABA865 - Porta asciugamani 60 cm **€ 32,60**



ABA868 - Porta rotolo a parete **€ 23,50**



ABA866 - Appendiabiti **€ 21,60**



ABA870 - Porta scopino a terra **€ 34,50**

Kit accessori bagno **CELESTE** cromo

in Acciaio e ceramica bianca

CARBONARI
Made in Italy



Kit accessori 8 pz. CELESTE in acciaio e ceramica	Codice	Colore	*Listino €*
composto da: *NR. 2 Porta sapone* *NR. 1 Porta bicchiere* *NR. 1 Appendiabiti* *NR. 1 Portasciugamani cm. 60* *NR. 1 Portasciugamani cm. 40* *NR. 1 Porta rotolo aperto* *NR 1 Porta scopino a terra in acciaio*	ABA200	Cromo	**356,00**

Ricambi	Codice	*Listino €*
Piattino ceramica bianca	ABA170	**9,30**
Bicchiere ceramica bianca	ABA175	**9,30**

Accessori bagno singoli **CELESTE** cromo

in Acciaio e ceramica bianca



ABA202 - Porta sapone a parete **€ 49,40**



ABA968 - Porta bicchiere a parete **€ 49,40**



ABA209 - Porta sapone doppio a parete **€ 66,50**



ABA969 - Porta rotolo a parete **€ 31,30**



ABA205 - Porta asciugamani 40 cm **€ 51,50**
ABA967 - Porta asciugamani 60 cm **€ 52,50**





ABA212 - Porta sapone e bicchiere appoggio **€ 66,50**



ABA970 - Appendiabiti **€ 26,90**

ABA207 - Porta scopino a terra **€ 55,00**

Kit accessori bagno **CELESTE** ottone antico

in Acciaio e ceramica bianca

CARBONARI
Made in Italy



Kit accessori 8 pz. CELESTE in acciaio e ceramica	Codice	Colore	*Listino €*
composto da: *NR. 2 Porta sapone* *NR. 1 Porta bicchiere* *NR. 1 Appendiabiti* *NR. 1 Portasciugamani cm. 60* *NR. 1 Portasciugamani cm. 40* *NR. 1 Porta rotolo aperto* *NR 1 Porta scopino a terra in acciaio*	ABA201	Ottone antico	**488,00**





ABA213 - Porta sapone e bicchiere appoggio **€ 84,00**

Kit accessori bagno **MARGHERITA** cromo

in Acciaio e ceramica bianca

CARBONARI Made in Italy



Kit accessori 8 pz. MARGHERITA in acciaio e ceramica	Codice	Colore	*Listino €*
composto da: *NR. 2 Porta sapone* *NR. 1 Porta bicchiere* *NR. 1 Appendiabiti* *NR. 1 Portasciugamani cm. 60* *NR. 1 Portasciugamani cm. 40* *NR. 1 Porta rotolo aperto* *NR 1 Porta scopino a terra in acciaio*	ABA104	Cromo	**156,00**



Accessori MARGHERITA	Codice	*Listino €*
Porta phon da parete cromo (phon escluso)	ABA100	**22,80**

Kit accessori bagno **DOMINO** cromo

in Acciaio e ceramica bianca

CARBONARI Made in Italy



Kit accessori 8 pz. DOMINO in acciaio e ceramica	Codice	Colore	*Listino €*
composto da: *NR. 2 Porta sapone* *NR. 1 Porta bicchiere* *NR. 1 Appendiabiti* *NR. 1 Portasciugamani cm. 60* *NR. 1 Portasciugamani cm. 40* *NR. 1 Porta rotolo aperto* *NR 1 Porta scopino a terra in acciaio*	ABA190	Cromo	**288,00**



Ricambi	Codice	*Listino €*
Piattino ceramica bianca	ABA183	**14,00**
Bicchiere ceramica bianca	ABA188	**14,00**

Accessori bagno singoli **DOMINO** cromo

in Acciaio e ceramica bianca



ABA192 - Porta sapone a parete **€ 33,00**



ABA975 - Porta bicchiere a parete **€ 33,20**

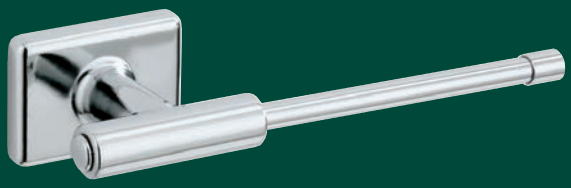

ABA976 - Porta rotolo a parete **€ 28,00**



ABA198 - Appendiabiti **€ 21,00**

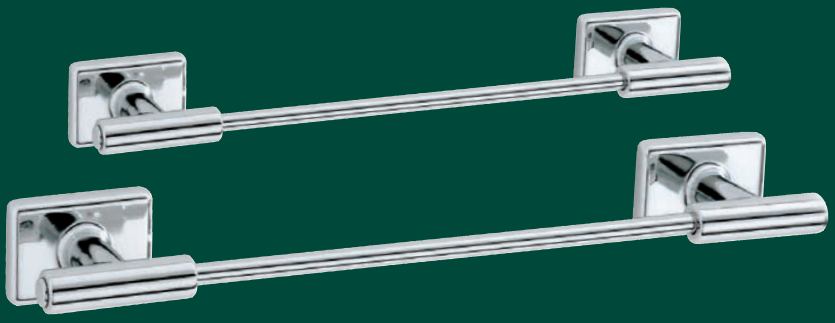

ABA195 - Porta asciugamani 40 cm **€ 42,50**

ABA295 - Porta asciugamani 60 cm **€ 43,50**



ABA588 - Porta phon 5056 da parete **€ 48,50**



ABA181 - Porta scopino a terra **€ 48,50**

Kit accessori bagno **FRANCESCA** cromo

in Acciaio e ceramica bianca

CARBONARI Made in Italy



Kit accessori 8 pz. FRANCESCA in acciaio e ceramica	Codice	Colore	*Listino €*
composto da: *NR. 2 Porta sapone* *NR. 1 Porta bicchiere* *NR. 1 Appendiabiti* *NR. 1 Portasciugamani cm. 60* *NR. 1 Portasciugamani cm. 40* *NR. 1 Porta rotolo aperto* *NR 1 Porta scopino a terra in acciaio*	ABA161	Cromo	**200,00**



Ricambi	Codice	*Listino €*
Piattino in ceramica	ABA189	**9,40**
Bicchiere in ceramica	ABA214	**9,40**

Accessori bagno singoli **FRANCESCA** cromo

in Acciaio e ceramica bianca



ABA150 - Porta sapone a parete **€ 37,00**



ABA971 - Porta bicchiere a parete **€ 37,00**



ABA154 - Appendiabiti **€ 20,70**

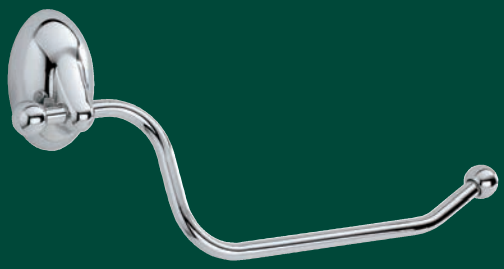

ABA973 - Porta rotolo a parete **€ 27,50**

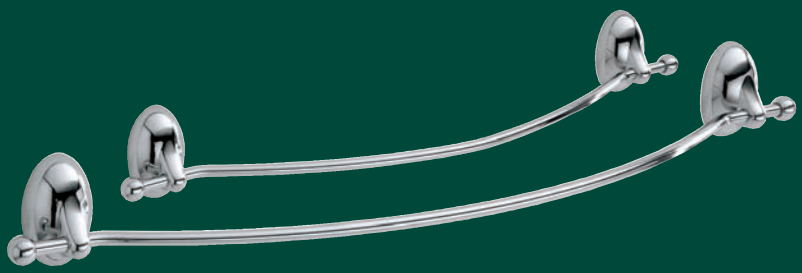

ABA152 - Porta asciugamani 40 cm **€ 40,40**

ABA972 - Porta asciugamani 60 cm **€ 41,50**



ABA974 - Porta scopino a parete ceramica **€ 53,60**

Kit accessori bagno **FRANCESCA** ottone antico

in Acciaio e ceramica bianca

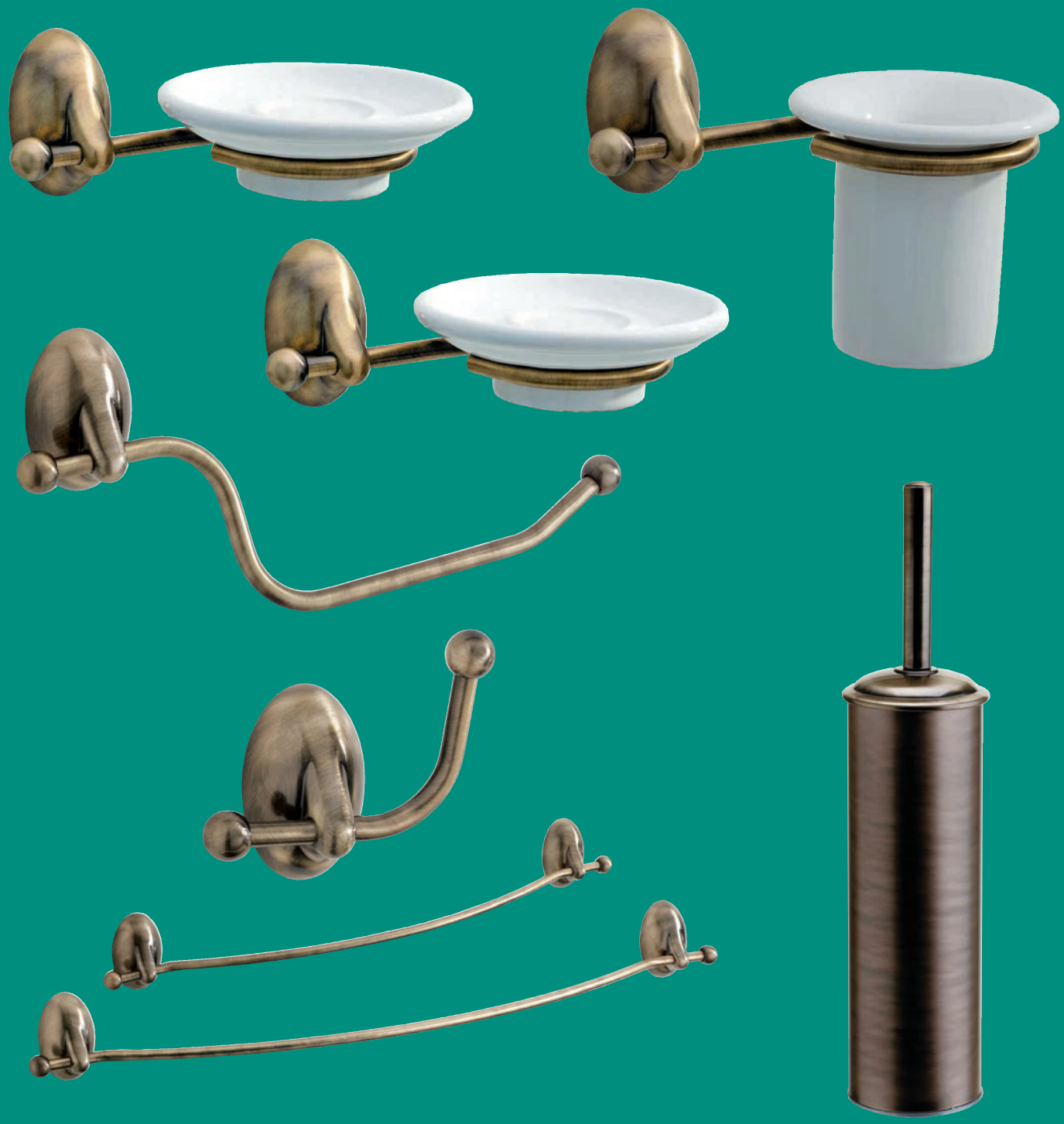

Kit accessori 8 pz. FRANCESCA in acciaio e ceramica	Codice	Colore	*Listino €*
composto da: *NR. 2 Porta sapone* *NR. 1 Porta bicchiere* *NR. 1 Appendiabiti* *NR. 1 Portasciugamani cm. 60* *NR. 1 Portasciugamani cm. 40* *NR. 1 Porta rotolo aperto* *NR 1 Porta scopino a terra in acciaio*	ABA162	Ottone antico	**284,00**



Ricambi	Codice	*Listino €*
Piattino in ceramica	ABA189	**9,40**
Bicchiere in ceramica	ABA214	**9,40**

Accessori bagno singoli **FRANCESCA** ottone antico

in Acciaio e ceramica bianca



ABA157 - Porta sapone appoggio **€ 25,00**



ABA153 - Porta asciugamani 40 cm **€ 48,00**

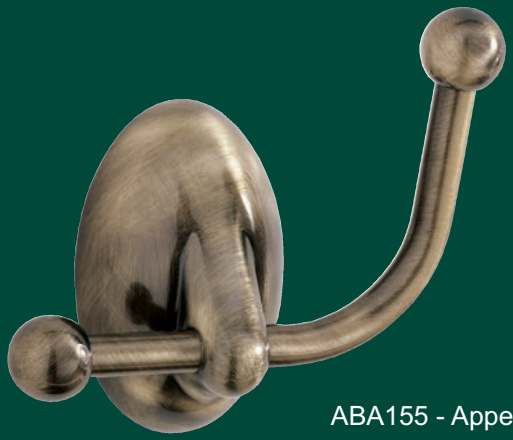

ABA155 - Appendiabiti **€ 24,60**

Accessori bagno **FIOCCO** cromo

in Acciaio e ceramica bianca

CARBONARI
Made in Italy



ABA960 - Porta sapone a parete **€ 49,40**



ABA961 - Porta bicchiere a parete **€ 49,40**

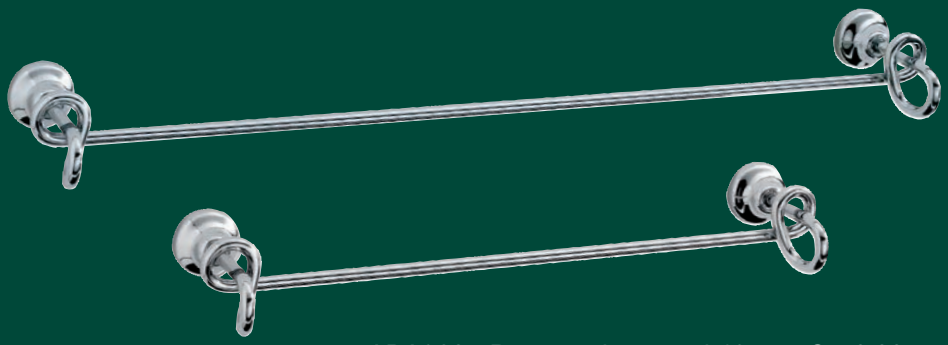

ABA962 - Porta asciugamani 40 cm **€ 56,00**

ABA963 - Porta asciugamani 60 cm **€ 57,00**



ABA965 - Appendiabiti **€ 39,20**



ABA964 - Porta rotolo da parete **€ 41,50**



ABA966 - Porta scopino a parete ceramica **€ 92,50**

Piantane

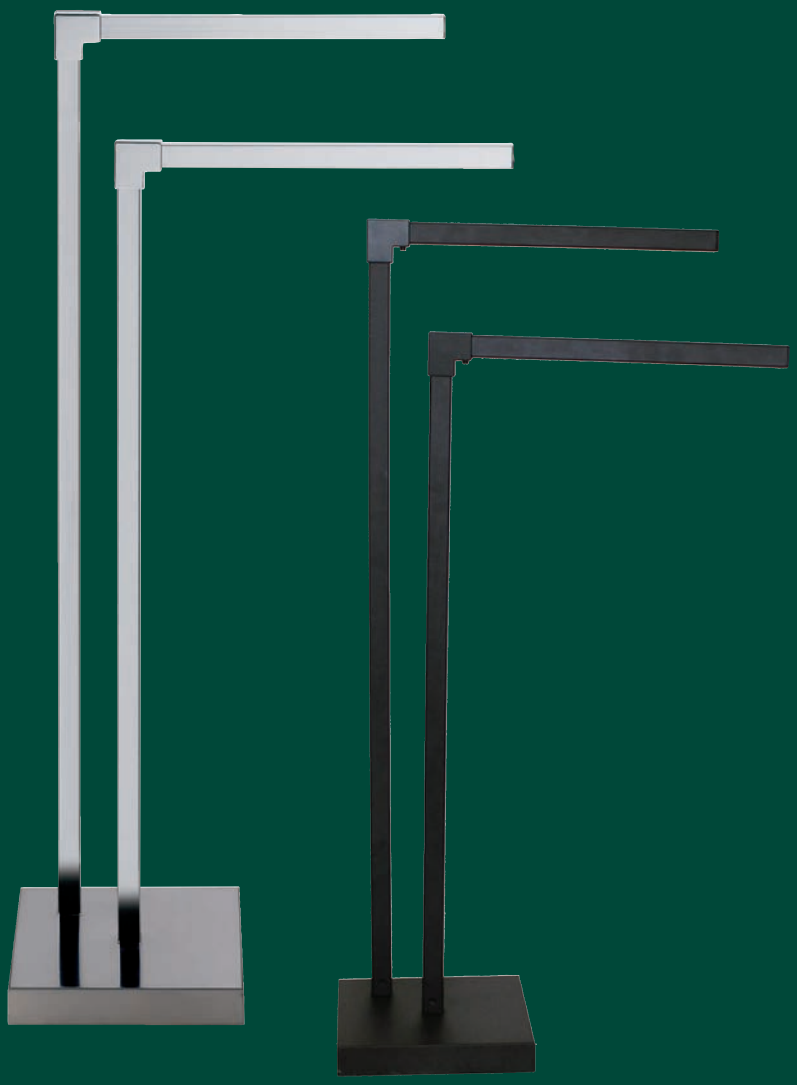

Modello	Codice	Colore	*Listino €*
WOOD cromo Piantana porta asciugamani in acciaio. Misura H. 80 L. 40 ⊟ 20	ABA163	Cromo lucido	**124,00**
	ABA494	Bianco opaco	**125,00**
	ABA570	Nero opaco	**125,00**





Modello	Codice	Colore	*Listino €*
EMO 4 cromo / Colorata Piantana in acciaio porta sapone-asciugamani-rotolo e porta scopino in polipropilene Misure cm: ∅20_H.73_L.33	ABA857	Arancio	**60,00**
	ABA858	Bianco	**64,00**
	ABA859	Blu	**60,00**

CARBONARI
Made in Italy



Modello	Codice	Misura	*Listino €*
DOLPHIN cromo Piantana porta asciugamani in acciaio.	ABA130	H 80 L 33 ⊟ 18	**62,00**



Modello	Codice	Misura	*Listino €*
DOLPHIN PS cromo Piantana porta asciugamani-sapone-rotolo-scopino, in acciaio.	ABA129	H 73 L 33 ⊟ 18	**84,00**

CARBONARI
Made in Italy

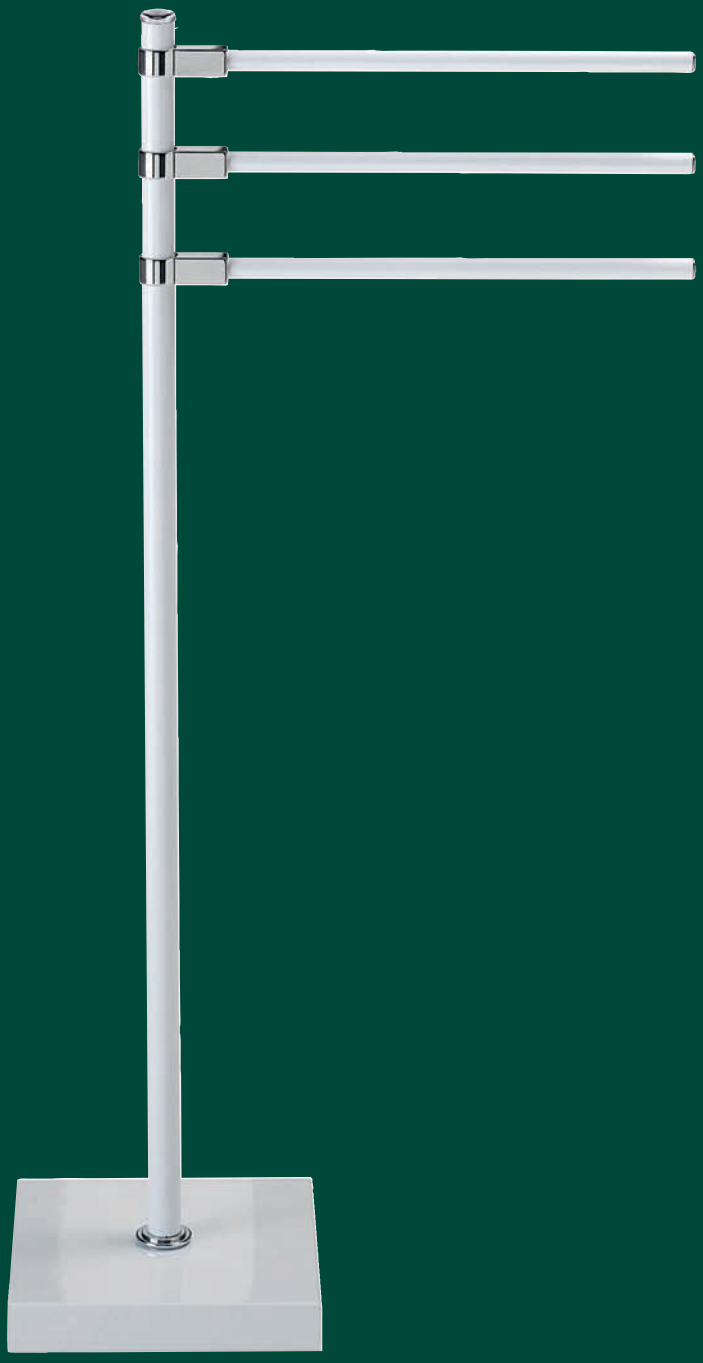

Modello	Codice	Misura	*Listino €*
DOLPHIN bianco lucido Piantana porta asciugamani in acciaio.	ABA167	H 80 L 33 ⊟ 18	**67,50**



Modello	Codice	Misura	*Listino €*
DOLPHIN SC bianco lucido Piantana porta scopino-porta rotolo, in acciaio.	ABA184	H 54 L 18 ⊟ 18	**70,00**

CARBONARI
Made in Italy



Modello	Codice	Colore	*Listino €*
MONDO Piantana porta asciugamani in acciaio. Misura H. 83 L. 41 ∅ 20	ABA1284	Nero opaco	**73,00**
	ABA1283	Bianco opaco	**73,00**



Modello	Codice	Colore	*Listino €*
MONDO SC Piantana porta scopino-porta rotolo, in acciaio. Misura H. 72 L. 20 ∅ 20	ABA1286	Nero opaco	**96,00**
	ABA1285	Bianco opaco	**96,00**

CARBONARI
Made in Italy



Modello	Codice	Misura	*Listino €*
LINE cromo Piantana in acciaio porta asciugamani	ABA331	H 72 L 38 ⊟ 23x14	**60,00**



Modello	Codice	Misura	*Listino €*
LINE SC cromo Piantana in acciaio porta rotolo e porta scopino	ABA336	H 63 L 26 ⊟ 13x10	**58,00**

CARBONARI
Made in Italy



Modello	Codice	Colore	*Listino €*
ANGOLO cromo Piantana in acciaio porta asciugamani Misure cm: ⌀19x19_H.82_L.36	ABA125	Cromo	**73,00**
	ABA012	Bianco lucido	**62,00**



Modello	Codice	Misura	*Listino €*
ANGOLO SC cromo Piantana in acciaio porta rotolo e porta scopino in acciaio	ABA164	H 78 L 19 ⌀ 19x19	**95,00**



Modello	Codice	Misura	*Listino €*
OVALE cromo Piantana in acciaio porta asciugamani	MOB102	H 80 L 35 Ø 27x21	**77,00**



Modello	Codice	Misura	*Listino €*
OVALE SC cromo Piantana in acciaio porta rotolo e porta scopino	MOB101	H 77 L 25 Ø 27x21	**77,00**

Piantane

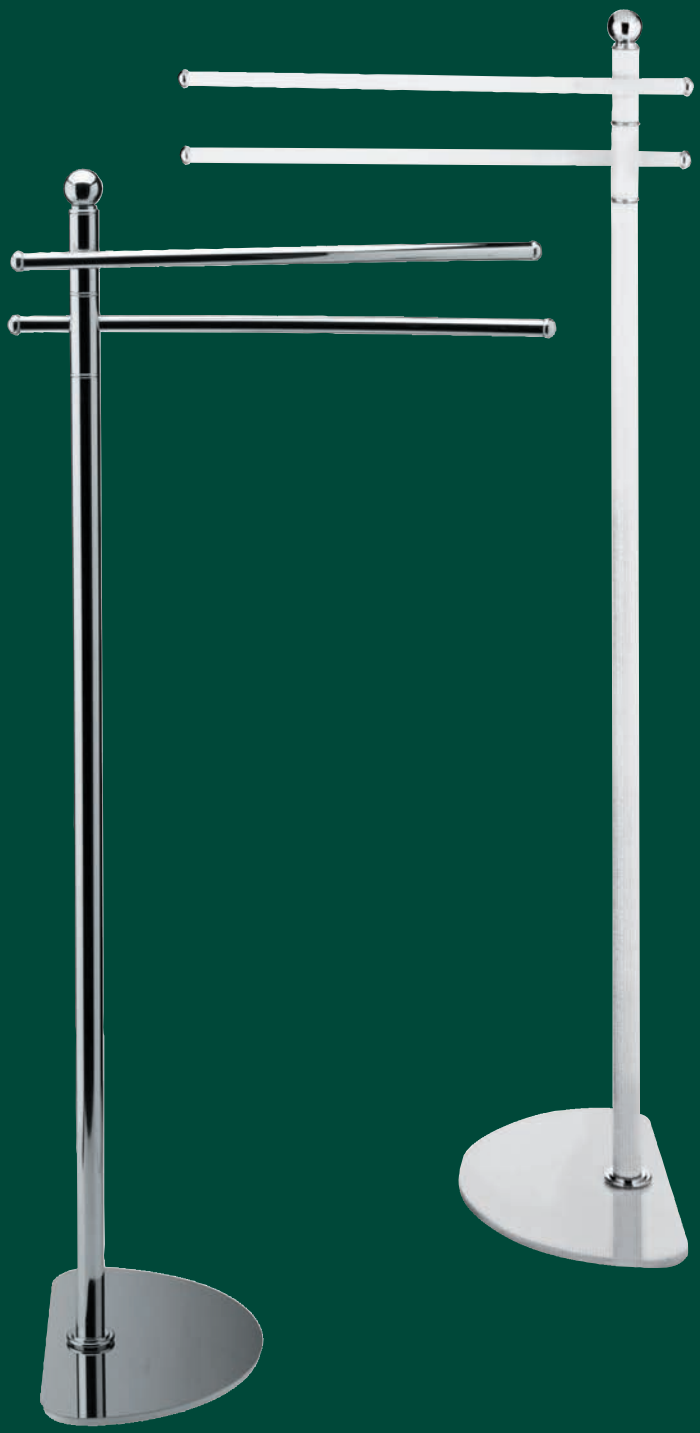

Modello	Codice	Colore	*Listino €*
SPAZIO Piantana salvaspazio in acciaio porta asciugamani Misure: H.84 L.33 Ø25x15	ABA945	Cromo lucido	**69,50**
	ABA861	Bianco lucido	**50,20**



Modello	Codice	Colore	*Listino €*
SPAZIO SC Piantana salvaspazio in acciaio porta rotolo e porta scopino in acciaio Misure: H.75 L.15 Ø25x15	ABA946	Cromo lucido	**79,50**
	ABA862	Bianco lucido	**58,50**

CARBONARI
Made in Italy



Modello	Codice	Misura	*Listino €*
PICCHIO cromo Piantana in acciaio porta rotolo e porta scopino	ABA171	H 77 L 20 Ø 20	**65,00**



Modello	Codice	Misura	*Listino €*
HAIRDRESSER cromo Piantana porta aciugamani e porta phon in acciaio (Phon escluso)	ABA948	H 83 L 30 Ø 25	**73,00**

CARBONARI
Made in Italy

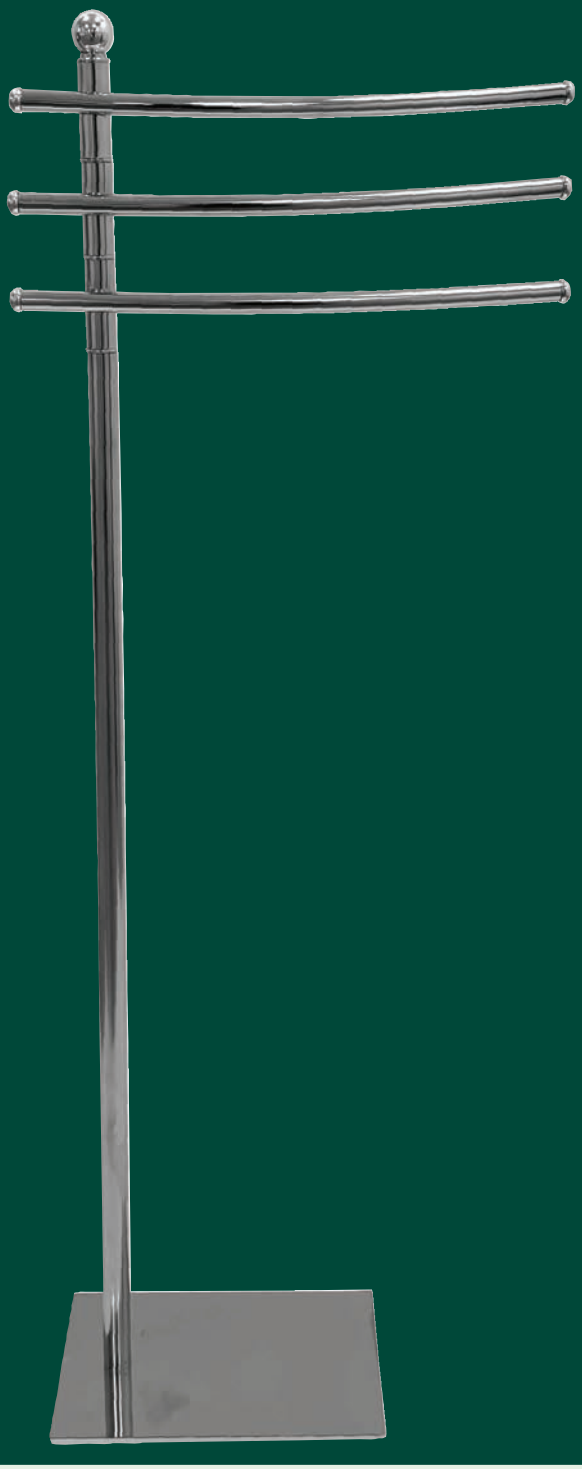

Modello	Codice	Colore	*Listino €*
		Base	
COVER ECO Cromo Piantana porta asciugamani in acciaio cromato Misure cm:⊟14x23_H.89_L.37	ABA362	Cromo	**78,60**



Modello	Codice	Colore	*Listino €*
		Base	
COVER ECO SC Piantana porta scopino e porta carta in acciaio cromato e base colorata. Misure cm:⊟14x23_H.78_L.24	ABA448	Cromo	**82,60**
	ABA071	Lilla	**80,00**

Piantane



Modello	Codice	Misura	*Listino €*
CLARA ottone antico Piantana porta asciugamani in acciaio.	ABA134	H 89 L 33 ∅ 25	**132,00**



Modello	Codice	Misura	*Listino €*
TREND alta Cromo Piantana in acciaio porta asciugamani e accappatoi	ABA581	H 163 L 44 ∅ 25	**106,00**

Piantane

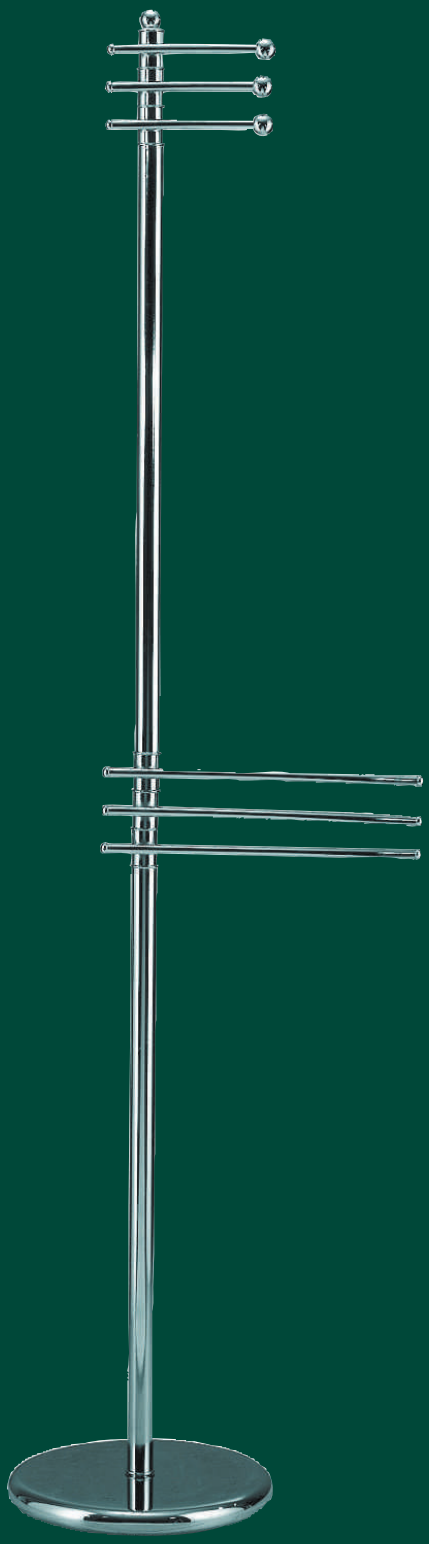

Modello	Codice	Colore	*Listino €*
SUSY alta Piantana in acciaio porta asciugamani e accappatoi H.173 - L.37 - ∅25	ABA979	Cromo	**117,50**
	ABA980	Bianco lucido	**85,00**

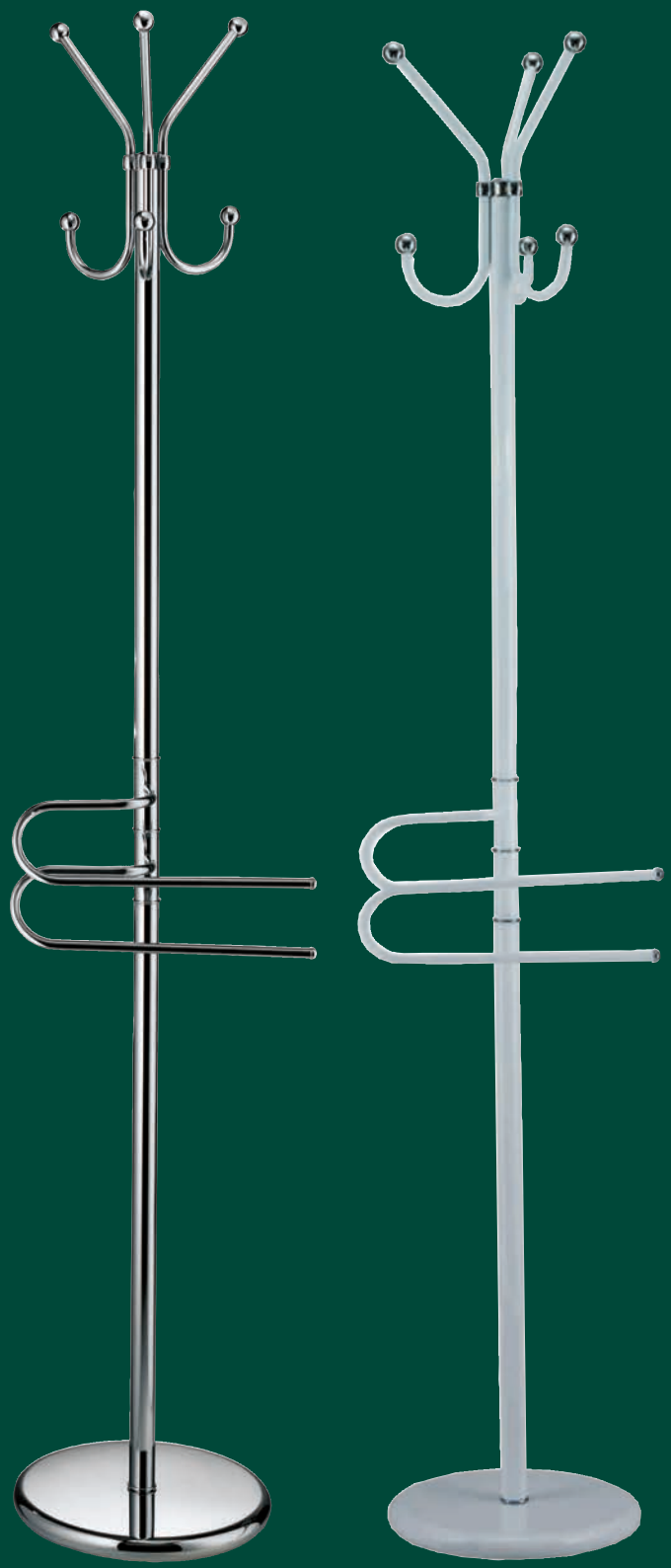

Modello	Codice	Colore	*Listino €*
SABRINA alta Piantana in acciaio porta asciugamani e accappatoi H.171 - L.34 - ∅30	ABA982	Cromo	**117,50**
	ABA983	Bianco lucido	**105,00**

Piantane



Modello	Codice	Colore	*Listino €*
SARA porta asciugamani Piantana porta asciugamani in **ottone.** Misura H. 90 L. 36 ⊟16x24	ABA1203	Cromo lucido	**238,00**
	ABA1274	Bianco opaco	**238,00**
	ABA1273	Nero opaco	**238,00**



Modello	Codice	Colore	*Listino €*
SARA porta scopino Piantana porta scopino-porta rotolo, in **ottone,** Misura H. 57 L. 16 ⊟11x16	ABA1204	Cromo lucido	**240,00**
	ABA1276	Bianco opaco	**240,00**
	ABA1275	Nero opaco	**240,00**

Piantane



Modello	Codice	Colore	*Listino €*
SQUARE porta asciugamani Piantana porta asciugamani in acciaio. Misura H. 82 L. 32 ⊟16x24	ABA1207	Cromo lucido	**116,00**
	ABA1279	Bianco opaco	**101,50**
	ABA1281	Nero opaco	**101,50**



Modello	Codice	Colore	*Listino €*
SQUARE porta scopino Piantana porta scopino-porta rotolo, in acciaio. Misura H. 63 L. 17 ⊟11x16	ABA1208	Cromo lucido	**101,50**
	ABA1280	Bianco opaco	**101,50**
	ABA1282	Nero opaco	**101,50**

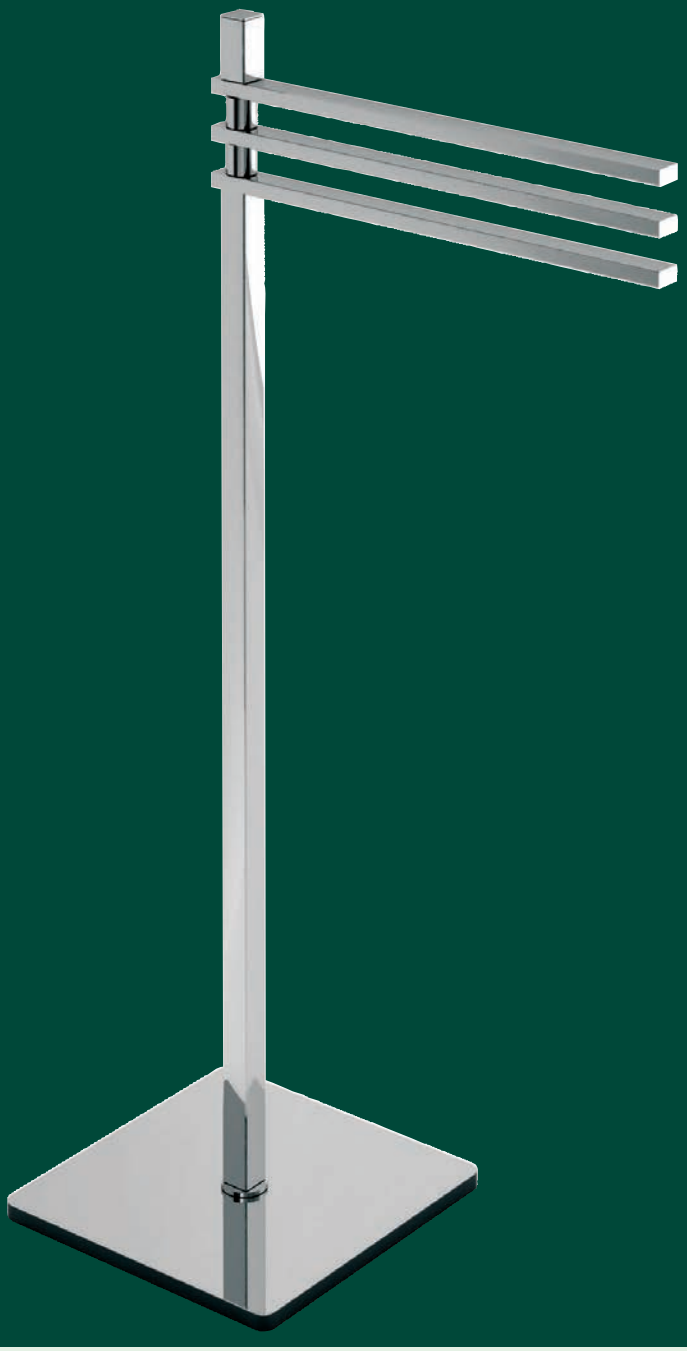

Modello	Codice	Misura	*Listino €*
VELAR porta asciugamani cromo Piantana porta asciugamani in acciaio.	ABA1209	H 80 L 41 ⊟ 23x23	**129,50**



Modello	Codice	Misura	*Listino €*
VELAR porta scopino cromo Piantana porta scopino-porta rotolo, in acciaio.	ABA1210	H 57 L 17 ⊟ 17x17	**105,50**

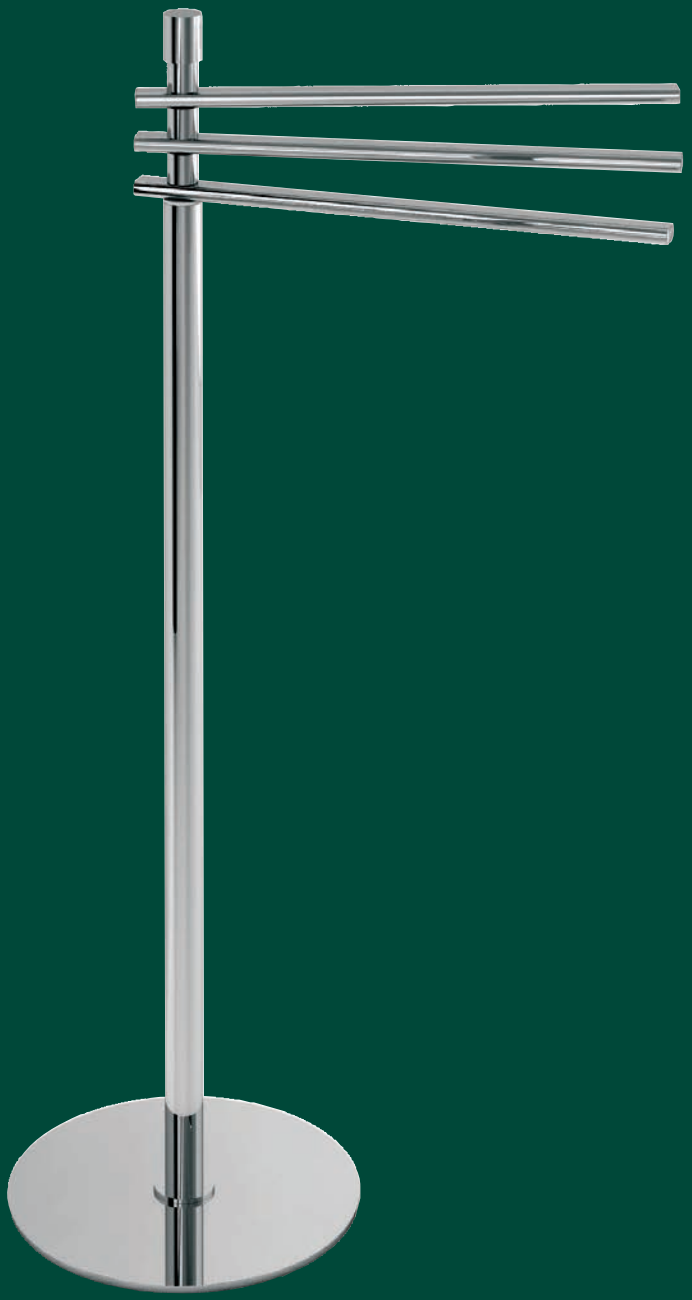

Modello	Codice	Misura	*Listino €*
UNICA porta asciugamani cromo Piantana porta asciugamani in acciaio	ABA1205	H 80 L 42 ⌀ 24	**81,00**

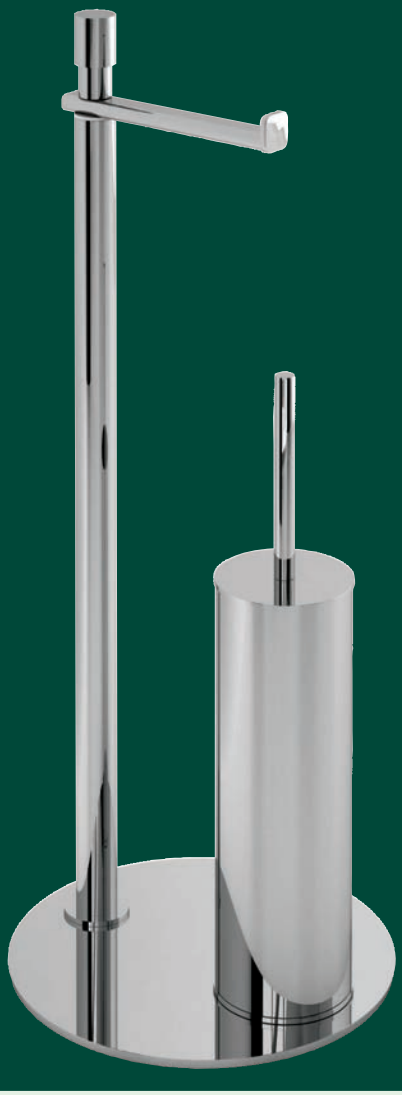

Modello	Codice	Misura	*Listino €*
UNICA porta scopino cromo Piantana porta rotolo e porta scopino in acciaio	ABA1206	H 57 L 19 ⌀ 19	**81,00**

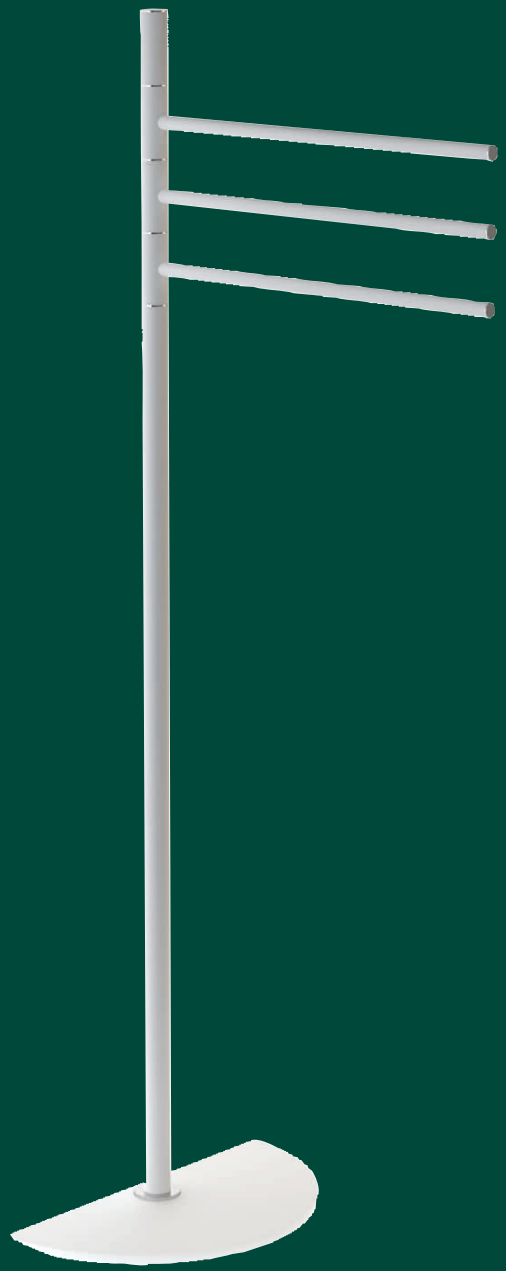

Modello	Codice	Misura	*Listino €*
SPACE p.asciugamani Bianco opaco Piantana porta asciugamani in acciaio.	ABA1277	H 87,5 L 32,5 ⊟ 27x14	**74,00**



Modello	Codice	Misura	*Listino €*
SPACE p.scopino Bianco opaco Piantana porta scopino-porta rotolo, in acciaio.	ABA1278	H 61 L 17 ⊟ 27x14	**74,00**

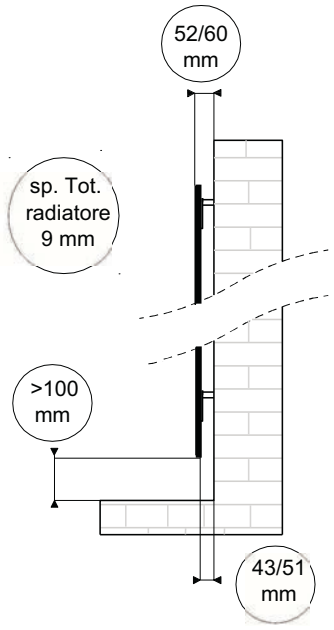

In caso di installazione **in verticale:**
- la **grafica comandi deve essere tenuta sul lato destro**

In caso di installazione **in orizzontale:**
- la **grafica comandi deve essere tenuta sul lato inferiore**.

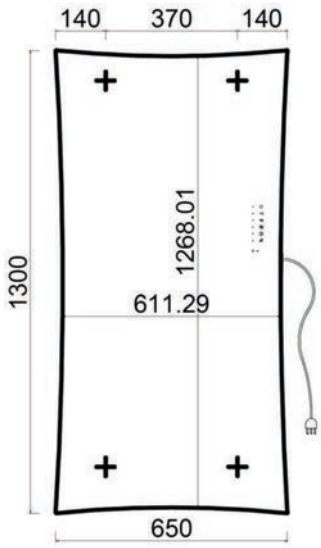

+: centro punto di fissaggio

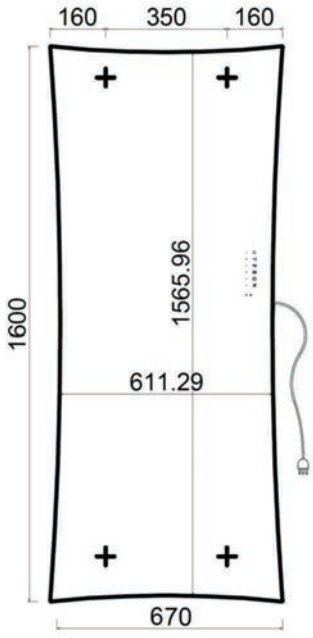

+: centro punto di fissaggio

MODELLO	TIPOLOGIA	ALTEZZA	LARGHEZZA	POTENZA
STAR 1300x650	**ELETTRICO**	1300	650	1000 W
STAR 1600x670	**ELETTRICO**	1600	670	1500 W





STAR Elettrico finitura Specchio

Modello	Codice	Misura	Finitura	*Listino €*
STAR elettrico Radiatore realizzato **in Vetro temperato** spessore 4+4mm + resistenza spessore 1mm, **alimentazione Elettrica** a 230 V / 50Hz con cavo di lunghezza 1,30m e spina SCHUCO, dotato di un sistema avanzato di controllo **con comandi touch-screen** e indicazioni luminose che segnalano la funzione impostata che consente in combinazione con il **telecomando in dotazione** di ottimizzare al meglio le prestazioni. Il Cronotermostato giornaliero e settimanale permette di programmarne l'accensione e lo spegnimento per un riscaldamento flessibile e il più adatto possibile alle esigenze dell'utilizzatore finale. Installazione Verticale e Orizzontale	RAD071	1300x650	Nero RAL 9005	**1.470,00**
	RAD108	1300x650	Specchio	**1.780,00**
	RAD113	1600x670	Nero RAL 9005	**1.715,00**
	RAD150	1600x670	Specchio	**2.040,00**



Ogni scambiatore di calore, posto sul retro del vetro frontale, è dotato di 4 attacchi filettati internamente da 1/2" gas;
il collegamento (obbligatorio) di mandata è contrassegnato da una freccia di colore ROSSO direttamente sullo scambiatore,
mentre il collegamento di ritorno all'impianto è contrassegnato da una freccia BLU.
Le rimanenti 2 connessioni sono riservate, a discrezione dell'installatore,
all'installazione della valvola di sfiato e del
tappo cieco (non inclusi)

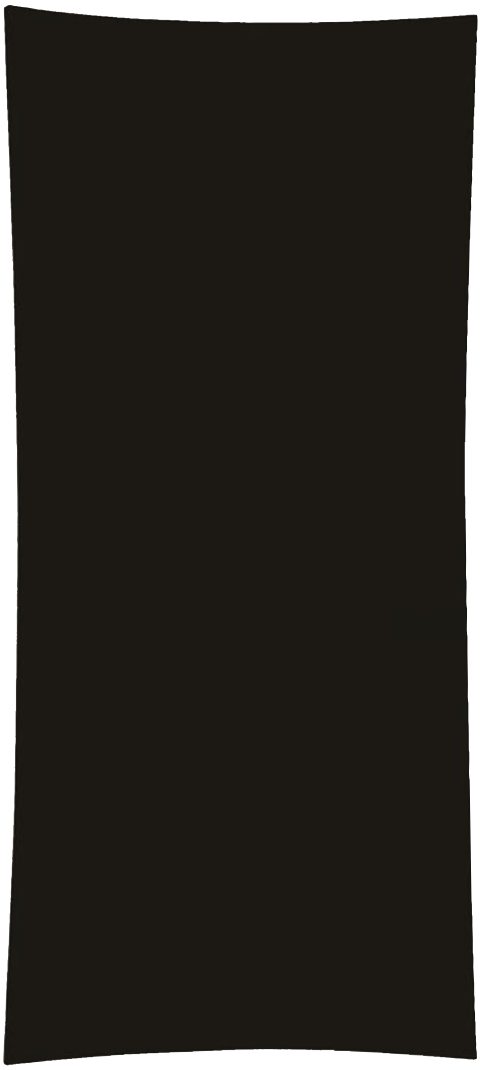

STAR Idronico finitura Nero

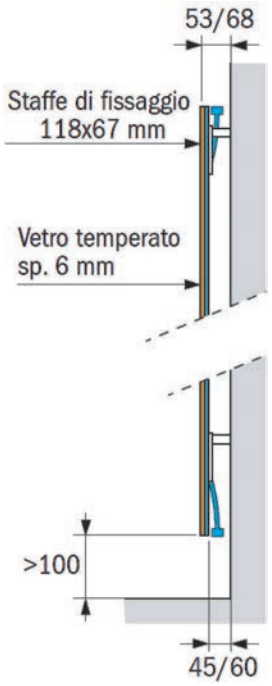

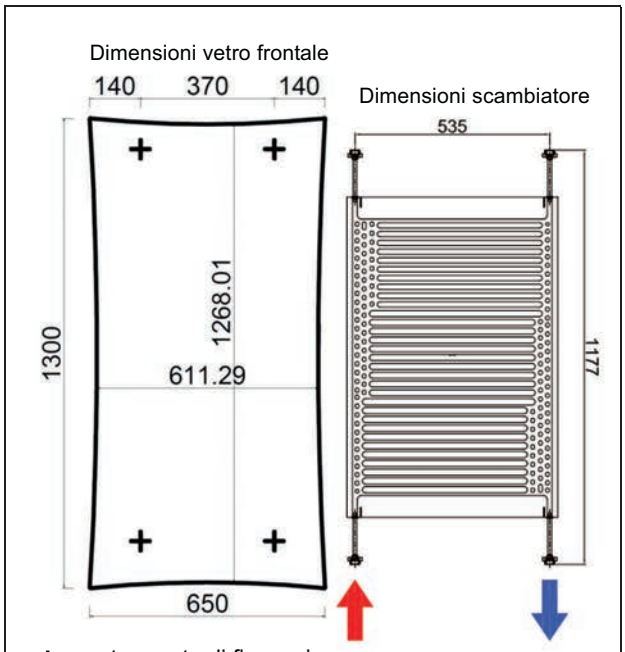

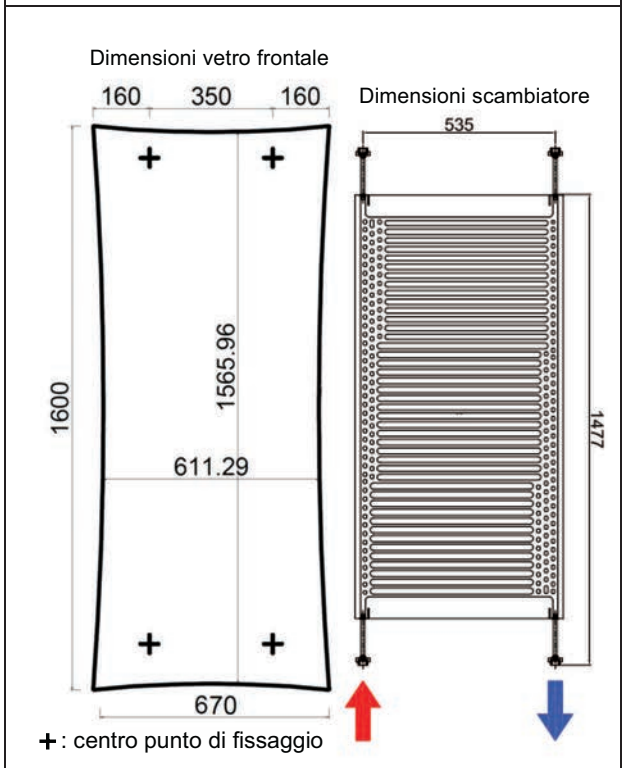

MODELLO	TIPOLOGIA	ALTEZZA	LARGHEZZA	**Interasse**	POTENZA
STAR 1300x650	**IDRONICO**	1300	650	535	609 W
STAR 1600x670	**IDRONICO**	1600	670	535	709 W

Modello	Codice	Misura	Finitura	*Listino €*
STAR Idronico Radiatore realizzato **in Vetro temperato** spessore 6mm, **alimentazione Idronica ad acqua calda** . Installazione Verticale. Valvola e detentore da ordinare separatamente	RAD268	1300x650	Nero RAL 9005	**1.220,00**
	RAD271	1300x650	Specchio	**1.520,00**
	RAD273	1600x670	Nero RAL 9005	**1.470,00**
	RAD275	1600x670	Specchio	**1.780,00**





SOAP Elettrico finitura Specchio



In caso di installazione **in verticale:**
- la **grafica comandi deve essere tenuta sul lato destro**

In caso di installazione **in orizzontale:**
- la **grafica comandi deve essere tenuta sul lato inferiore**.

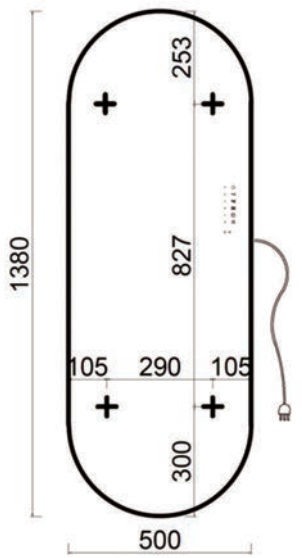

+: centro punto di fissaggio

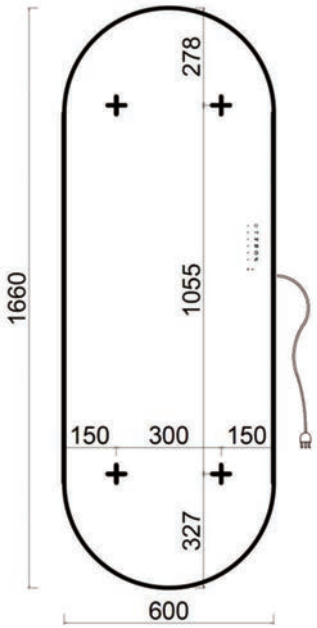

+: centro punto di fissaggio

MODELLO	TIPOLOGIA	ALTEZZA	LARGHEZZA	POTENZA
SOAP 1380x500	**ELETTRICO**	1380	500	700 W
SOAP 1660x600	**ELETTRICO**	1660	600	1000 W

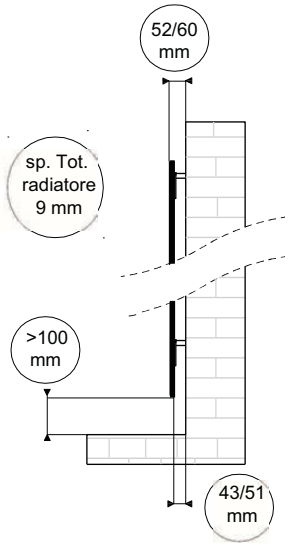

Modello	Codice	Misura	Finitura	*Listino €*
SOAP elettrico Radiatore realizzato **in Vetro temperato** spessore 4+4mm + resistenza spessore 1mm, **alimentazione Elettrica** a 230 V / 50Hz con cavo di lunghezza 1,30m e spina SCHUCO, dotato di un sistema avanzato di controllo **con comandi touch-screen** e indicazioni luminose che segnalano la funzione impostata che consente in combinazione con il **telecomando in dotazione** di ottimizzare al meglio le prestazioni. Il Cronotermostato giornaliero e settimanale permette di programmarne l'accensione e lo spegnimento per un riscaldamento flessibile e il più adatto possibile alle esigenze dell'utilizzatore finale. Installazione Verticale e Orizzontale	RAD277	1380x500	Nero RAL 9005	**1.255,00**
	RAD278	1380x500	Specchio	**1.550,00**
	RAD281	1660x600	Nero RAL 9005	**1.400,00**
	RAD282	1660x600	Specchio	**1.705,00**



SOAP Elettrico EYEBEAM®
CONTEMPORARY WARMTH

Ogni scambiatore di calore, posto sul retro del vetro frontale, è dotato di 4 attacchi filettati internamente da 1/2" gas;
il collegamento (obbligatorio) di mandata è contrassegnato da una freccia di colore ROSSO direttamente sullo scambiatore,
mentre il collegamento di ritorno all'impianto è contrassegnato da una freccia BLU.
Le rimanenti 2 connessioni sono riservate, a discrezione dell'installatore,
all'installazione della valvola di sfiato e del
tappo cieco (non inclusi)

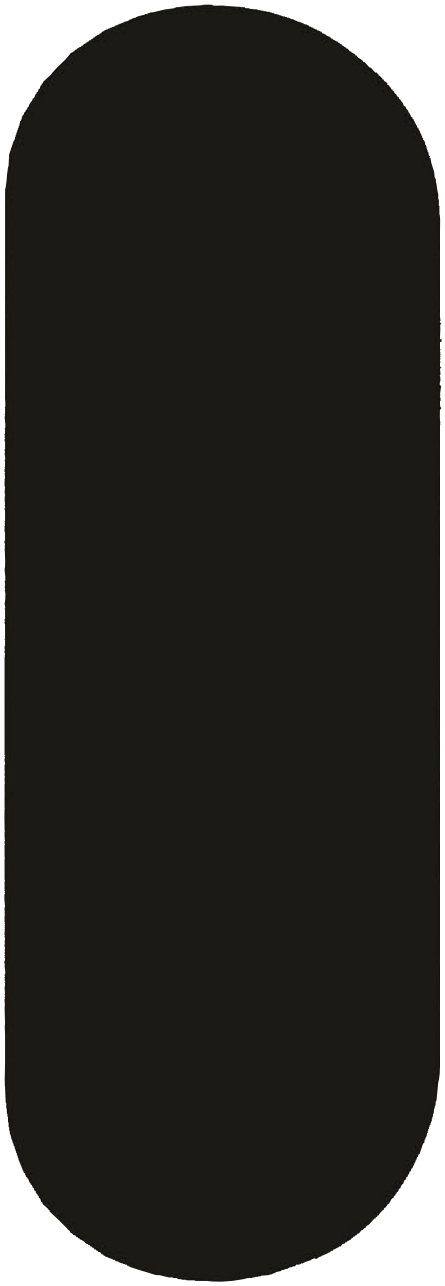

SOAP Idronico finitura Nero

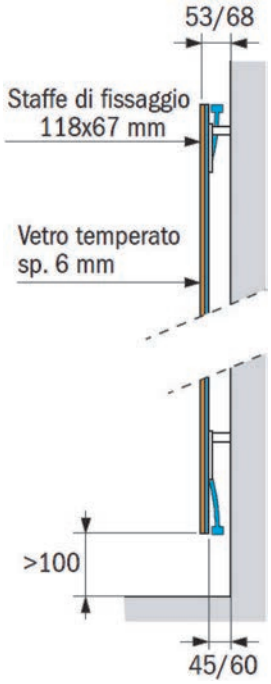

Dimensioni vetro frontale

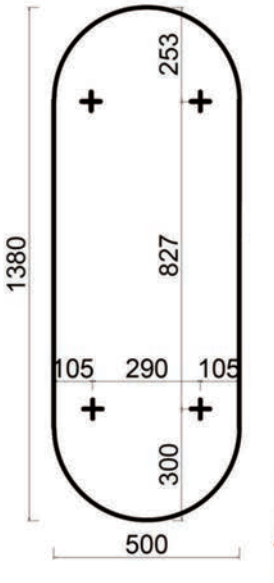

Dimensioni scambiatore

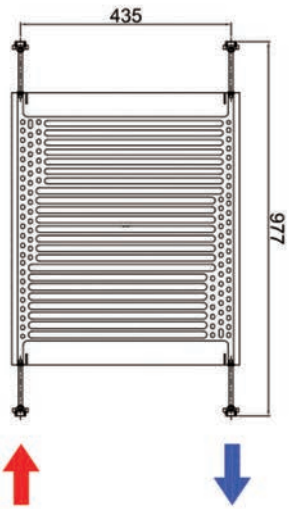

+: centro punto di fissaggio

Dimensioni vetro frontale

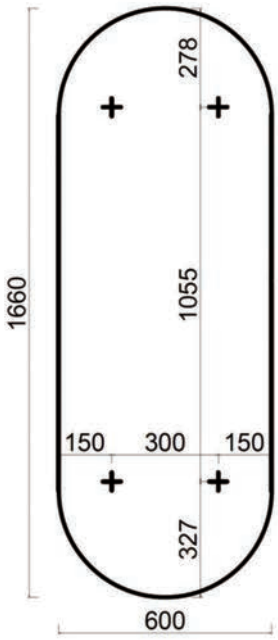

Dimensioni scambiatore

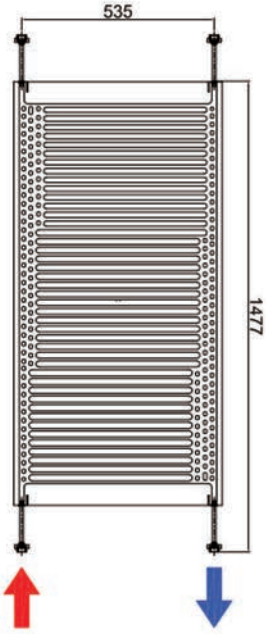

+: centro punto di fissaggio

MODELLO	TIPOLOGIA	ALTEZZA	LARGHEZZA	**Interasse**	POTENZA
SOAP 1380x500	**IDRONICO**	1380	500	435	484 W
SOAP 1660x600	**IDRONICO**	1660	600	535	614 W

Modello	Codice	Misura	Finitura	*Listino €*
SOAP Idronico Radiatore realizzato **in Vetro temperato** spessore 6mm, **alimentazione Idronica ad acqua calda** . Installazione Verticale. Valvola e detentore da ordinare separatamente	RAD283	1380x500	Nero RAL 9005	**1.020,00**
	RAD285	1380x500	Specchio	**1.300,00**
	RAD286	1660x600	Nero RAL 9005	**1.165,00**
	RAD380	1660x600	Specchio	**1.450,00**



SOAP Idronico EYEBEAM® CONTEMPORARY WARMTH

N.B. Articoli disponibili su richiesta



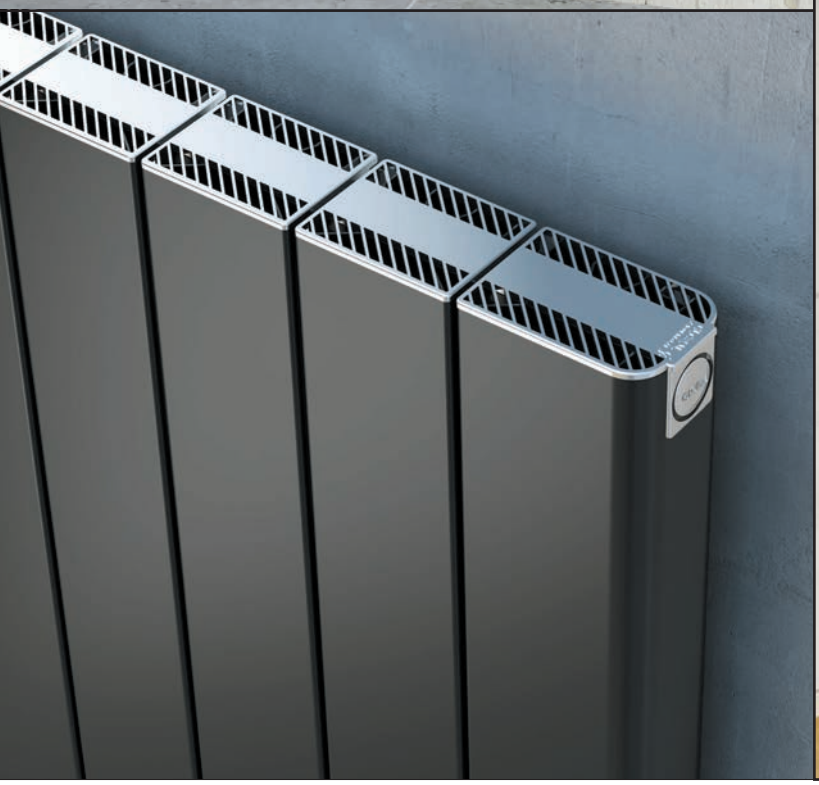



N.B. Per prezzi e specifiche tecniche, vedere pagine successive



SEBINO - Radiatori d'arredo in Alluminio

Modello Radiatore	numero elementi	dimensioni in mm A altezza	B lunghezza	C profondità	D interasse	Ø attacchi	Peso a vuoto Kg circa	Contenuto acqua in litri	potenze termiche EN 442 in Watt ΔT 50° C	ΔT 30° C	Prezzo Listino € per radiatore Bianco ral 9010 *	Colori speciali **
SEBINO 350	6	384	500	60	350	1/2	4,97	0,6	392	201	381,00€	475,00€
	8	384	660	60	350	1/2	6,60	0,8	523	268	473,00€	591,00€
	10	384	820	60	350	1/2	8,26	1,0	654	335	569,00€	711,00€
	12	384	980	60	350	1/2	9,93	1,2	785	402	666,00€	832,00€
	14	384	1140	60	350	1/2	11,63	1,4	916	469	762,00€	952,00€
SEBINO 500	6	534	500	60	500	1/2	6,46	1,2	518	265	424,00€	530,00€
	8	534	660	60	500	1/2	8,58	1,6	690	353	530,00€	662,00€
	10	534	820	60	500	1/2	10,70	2,0	863	441	642,00€	802,00€
	12	534	980	60	500	1/2	12,92	2,4	1036	529	748,00€	934,00€
	14	534	1140	60	500	1/2	15,14	2,7	1208	617	858,00€	1.072,00€
SEBINO 600	6	634	500	60	600	1/2	7,46	1,2	597	305	453,00€	566,00€
	8	634	660	60	600	1/2	9,94	1,7	796	406	570,00€	712,00€
	10	634	820	60	600	1/2	12,39	2,1	995	508	688,00€	860,00€
	12	634	980	60	600	1/2	14,92	2,5	1194	610	804,00€	1.005,00€
	14	634	1140	60	600	1/2	17,48	2,9	1393	711	926,00€	1.157,00€
SEBINO 700	6	734	500	60	700	1/2	8,45	1,3	674	344	483,00€	603,00€
	8	734	660	60	700	1/2	11,23	1,7	898	458	608,00€	759,00€
	10	734	820	60	700	1/2	14,05	2,2	1123	573	738,00€	922,00€
	12	734	980	60	700	1/2	16,91	2,6	1348	688	868,00€	1.085,00€
	14	734	1140	60	700	1/2	19,82	3,1	1572	802	994,00€	1.242,00€
SEBINO 800	6	834	500	60	800	1/2	9,45	1,4	748	382	511,00€	638,00€
	8	834	660	60	800	1/2	12,55	1,8	998	509	642,00€	802,00€
	10	834	820	60	800	1/2	15,70	2,3	1247	636	785,00€	980,00€
	12	834	980	60	800	1/2	18,91	2,7	1496	763	920,00€	1.150,00€
	14	834	1140	60	800	1/2	22,16	3,2	1746	890	1.061,00€	1.326,00€
SEBINO 900	6	934	500	60	900	1/2	10,44	1,4	821	418	556,00€	695,00€
	8	934	660	60	900	1/2	13,87	1,9	1094	558	715,00€	894,00€
	10	934	820	60	900	1/2	17,36	2,4	1368	697	876,00€	1.094,00€
	12	934	980	60	900	1/2	20,90	2,9	1642	836	1.025,00€	1.282,00€
	14	934	1140	60	900	1/2	24,50	3,4	1915	976	1.176,00€	1.470,00€
SEBINO 1000	6	1034	500	60	1000	1/2	11,44	1,9	890	454	601,00€	751,00€
	8	1034	660	60	1000	1/2	15,20	2,6	1187	605	762,00€	952,00€
	10	1034	820	60	1000	1/2	19,01	3,2	1484	756	926,00€	1.157,00€
	12	1034	980	60	1000	1/2	22,89	3,8	1781	907	1.086,00€	1.357,00€
	14	1034	1140	60	1000	1/2	26,84	4,5	2078	1058	1.247,00€	1.558,00€
SEBINO 1200	4	1234	340	60	1200	1/2	9,09	1,4	684	347	467,00€	583,00€
	6	1234	500	60	1200	1/2	13,43	2,1	1025	521	656,00€	820,00€
	8	1234	660	60	1200	1/2	17,84	2,7	1367	694	836,00€	1.044,00€
	10	1234	820	60	1200	1/2	22,33	3,4	1709	868	1.016,00€	1.270,00€
SEBINO 1400	4	1434	340	60	1400	1/2	10,44	1,5	769	390	505,00€	631,00€
	6	1434	500	60	1400	1/2	15,42	2,2	1154	584	715,00€	894,00€
	8	1434	660	60	1400	1/2	20,49	2,9	1538	779	920,00€	1.150,00€
	10	1434	820	60	1400	1/2	25,64	3,6	1923	974	1.116,00€	1.396,00€
SEBINO 1600	4	1634	340	60	1600	1/2	11,79	1,5	851	429	564,00 €	704,00€
	6	1634	500	60	1600	1/2	17,41	2,3	1277	644	775,00 €	969,00€
	8	1634	660	60	1600	1/2	23,13	3,1	1702	858	995,00 €	1.244,00€
	10	1634	820	60	1600	1/2	28,95	3,9	2128	1073	1.215,00 €	1.519,00€
SEBINO 1800	4	1834	340	60	1800	1/2	13,14	1,6	929	466	594,00€	742,00 €
	6	1834	500	60	1800	1/2	19,40	2,4	1394	700	836,00€	1.044,00 €
	8	1834	660	60	1800	1/2	25,78	3,3	1858	933	1.072,00€	1.340,00 €
	10	1834	820	60	1800	1/2	32,26	4,1	2323	1166	1.310,00€	1.635,00 €
SEBINO 2000	4	2034	340	60	2000	1/2	14,49	1,7	1004	502	617,00€	771,00€
	6	2034	500	60	2000	1/2	21,39	2,6	1507	752	898,00€	1.121,00€
	8	2034	660	60	2000	1/2	28,42	3,4	2009	1003	1.149,00€	1.435,00€
	10	2034	820	60	2000	1/2	35,57	4,3	2511	1254	1.403,00€	1.752,00€

1 Watt = 0,863 Kcal

GLOBAL RADIATORI

N.B. Articoli disponibili su richiesta

*** Colore Bianco RAL 9010 tempi 20gg**

**** Colori speciali tempi 30gg**





Accessori a corredo per radiatori da 350 a 800
- nr. 2 mensole per radiatori fino a 8 elementi
- nr. 3 mensole per radiatori fino da 10 a 14 elementi
- nr. 1 tappo destro 1/2 bianco (cromato per radiatori colorati)
- nr. 1 valvola manuale sfogo aria 1/2 bianca (cromata per radiatori colorati)

Accessori a corredo per radiatori da 900 a 2000
- nr. 2 mensole per radiatori fino a 8 elementi
- nr. 3 mensole per radiatori fino da 10 a 14 elementi
- nr. 1 tappo destro 1/2 bianco (cromato per radiatori colorati)
- nr. 1 valvola manuale sfogo aria 1/2 bianca (cromata per radiatori colorati)

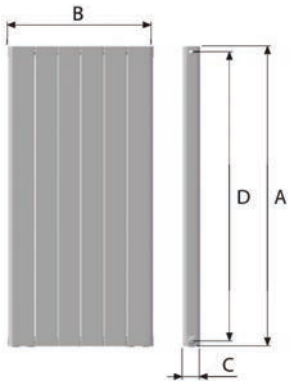

L'ordine del modello Sebino **deve sempre contenere la specifica del collegamento idraulico**: vedi schemi sotto.

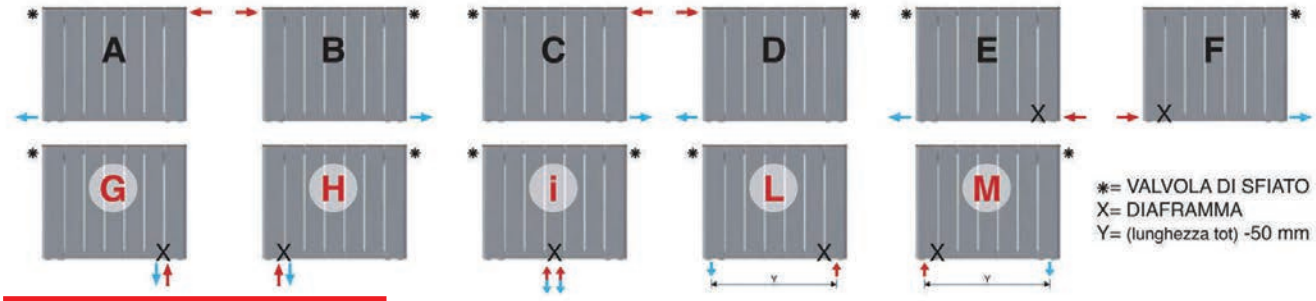

✱= VALVOLA DI SFIATO
X= DIAFRAMMA
Y= (lunghezza tot) -50 mm

Supplemento per attacchi
G, H, i, L, M + € 13,00 netti

☒ Nei radiatori Sebino con collegamenti E-F-G-H-i-L-M **il diaframmma è già inserito.**
☒ Il collegamento centrale configurazione -i- può essere predisposto solo con numero di **elementi dispari.**

Con i radiatori Sebino **non si possono utilzzare le valvole monotubo** in quanto non è possibile inserire la sonda. Negli impianti monotubo i radiatori Sebino **devono essere installati con apposite valvole** (esempi a lato), con interasse 50 mm, nelle configurazioni G-H-i (schema sopra).



Cartella colori

colore di serie

cod. 10 - bianco lucido RAL 9010

colori speciali

cod. 11 - bianco sablé RAL 9016

cod. 12 - bianco opaco matt

cod. 01 - avorio lucido RAL 1013

cod. 05 - beige opaco metallizzato

cod. 06 - quarzo opaco metallizzato

cod. 07 - grigio scuro opaco metallizzato

cod. 08 - grigio argento opaco metallizzato

cod. 09 - ruggine opaco metallizzato

cod. 14 - nero opaco matt



A	B	C	Tubi	Peso	Cap.		White Δt=50°C	White Δt=30°C
mm	mm	mm	n.	Kg	Lt		W	W
1100	500	450	20	7,7	5,25	MIN. (pannelli chiusi)	503	272
						MAX. (pannelli aperti)	**547**	**296**
1595	500	450	30	12,2	7,72	MIN. (pannelli chiusi)	734	398
						MAX. (pannelli aperti)	**797**	**432**

kcal/h = 0,86 x Watt

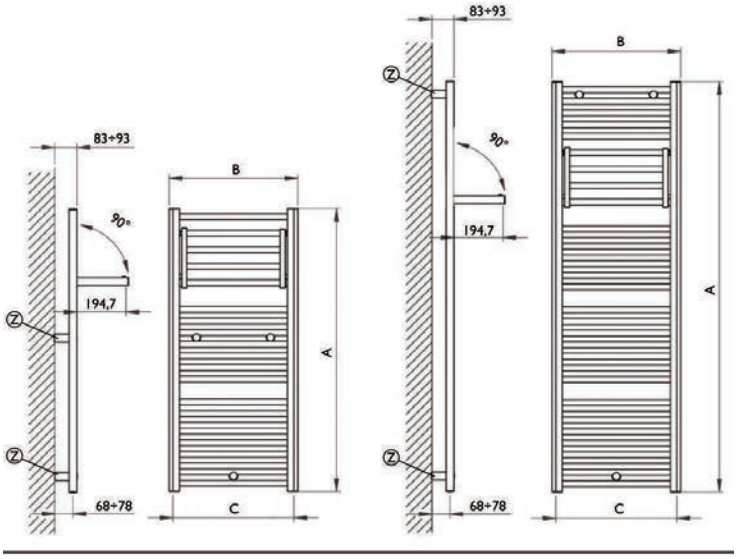

Sistemi di fissaggio a parete

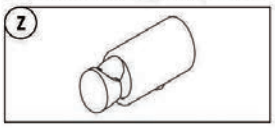

Dimensioni corpo scaldante

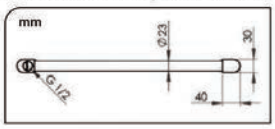

Modello	Codice	Misura	Interasse	*Listino €*
ECO STYLO colore Bianco Radiatore realizzato in acciaio, con montanti in tubo semiovale da 30x40 mm e **tubi orizzontali Ø23 mm**. Completo di kit fissaggio, ECO STYLO **permette di ribaltare a squadra il suo diffusore** diventando così, oltre ad un elegante scaldasalviette, un piccolo e semplice stendino ed un economico asciuga biancheria per il bagno**. (Valvole e detentori da ordinare separatamente)**	RAD125	1100x500	450	**205,00**
	RAD239	1595x500	450	**290,00**



ECO STYLO

DELTACALOR
Technodesign



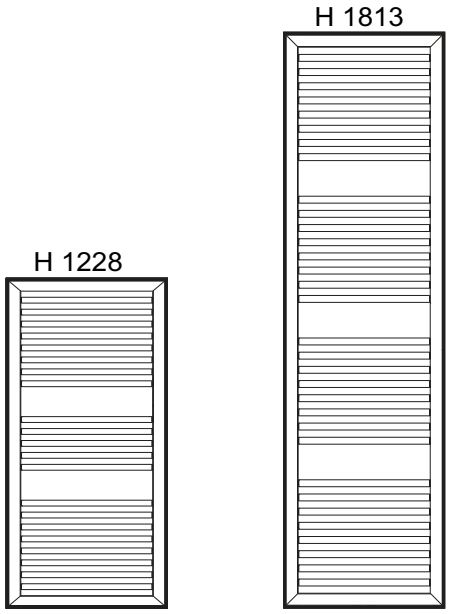

N° TUBI: 21 **N° TUBI: 32**

Dotato anche di
ATTACCHI CENTRALI 50 MM

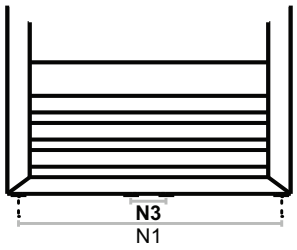

N3 = 50mm

Altezza mm	Largh. mm	Interasse N1mm	Peso kg	Acqua lt	Watt △50°C
1228	500	450	9,5	5,9	586
1228	600	550	10,7	7,0	690
1813	500	450	13,5	8,6	861
1813	600	550	15,3	9,9	1007

Modello	Codice	Misura	Interasse	*Listino €*
ASTI Antracite VOV12 Radiatore realizzato in acciaio al carbonio colore **minerale Antracite VOV12** con tubi DM22 e collettori rettangolari 40x30 mm. **Dotato anche di attacchi centrali 50mm**	RAD004	1228x500	450	**552,00**
	RAD015	1228x600	550	**586,00**
	RAD031	1813x500	450	**654,00**
	RAD045	1813x600	550	**445,00**



ASTI lazzarini

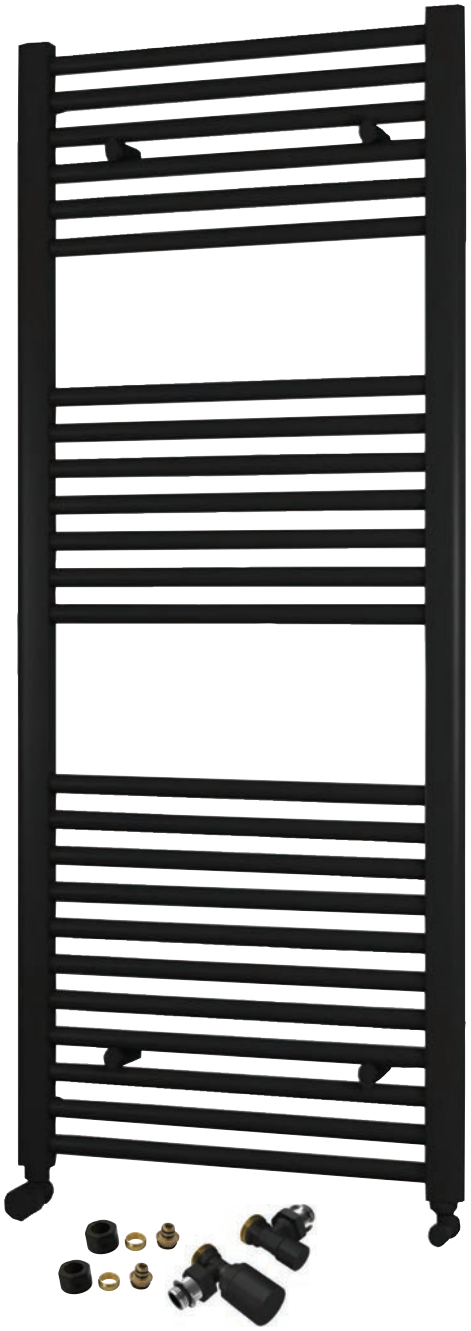

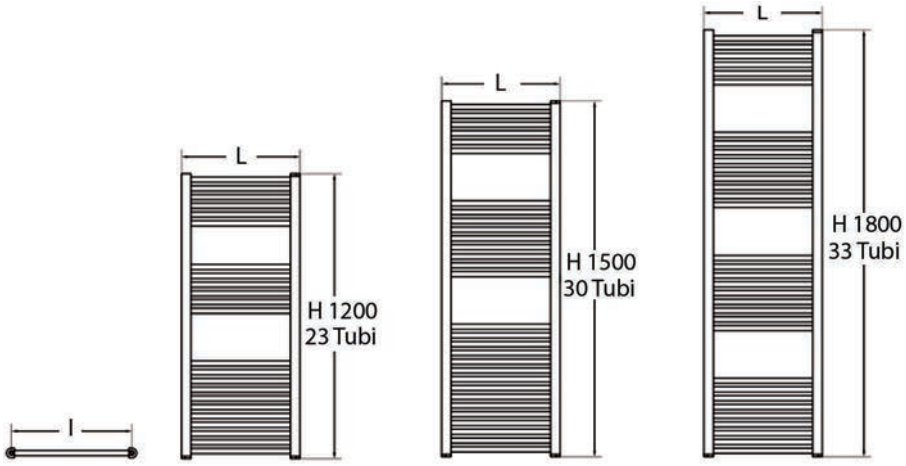

Accessori per radiatori d'arredo

Descrizione	Codice	Misura	*Listino €*
 **Testa termostatica in ABS finitura nero opaco**	VAL357	-	**54,30**
 **kit valvola e detentore termostatizzabile** con attacco da 1/2; filetto per il raccordo 3/4 eurocono **finitura nero opaco**	VAL361	1/2x3/4	**55,50**
 **Coppia** raccordi per **multistrato da 16** filetto eurocono da 3/4 **finitura nero opaco**	VAL204	16x3/4	**18,00**
 **Coppia** raccordi per tubo **RAME** filetto eurocono da 3/4 **finitura nero opaco**	VAL218 VAL420	Ø12x3/4 Ø14x3/4	**15,10** **15,10**

Modello	Codice	Misura H L	Interasse I	Watt	*Listino €*
OPERA Diritto Radiatore realizzato in acciaio, con montanti in tubo semiovale da 30x40 mm e tubi orizzontali da Ø22 mm colore **Nero opaco**. Completo di kit fissaggio, kit valvola e detentore termostatizzabile con attacco da 1/2 finitura nero opaco e coppia raccordi per tubo multistrato da 16mm. (**Testa termostatica da ordinare separatamente**)	RAD056	1200x500	450	500	**239,00**
	RAD074	1200x600	550	598	**272,00**
	RAD079	1500x500	450	630	**286,00**
	RAD117	1500x600	550	751	**310,00**
	RAD288	1800x500	450	727	**314,00**
	RAD327	1800x600	550	860	**358,00**



OPERA nero opaco

ERCOS



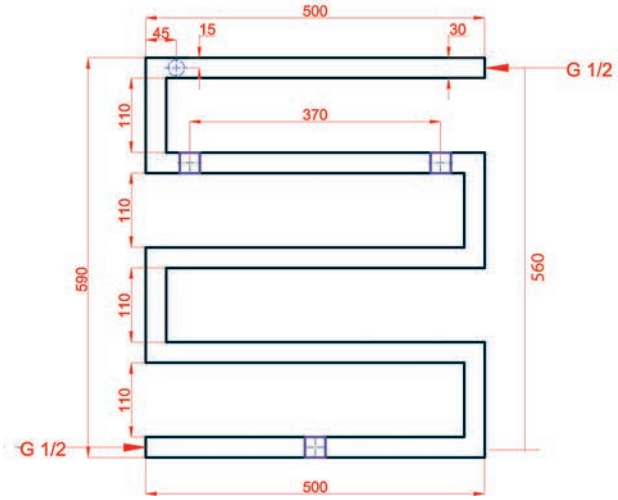

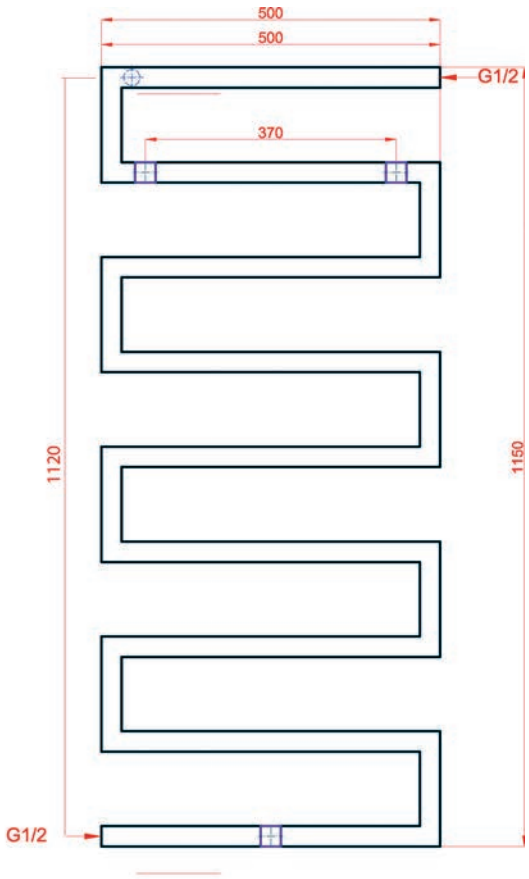

SERPENTINE	**H** (mm)	**L** (mm)	**Nr. tubi**	**Peso netto** (kg)	**contenuto acqua** (lt)	**Watt** delta t=50°C
	590	500	5	3,83	2,08	167
	1150	500	9	6,94	3,77	306

Modello	Codice	Misura	Interasse	*Listino €*
SERPENTINE Radiatore realizzato in acciaio colore **Cromo lucido** con tubo 30x30 mm.	RAD002	590x500	560	**850,00**
	RAD003	1150x500	1120	**1.220,00**



Oltre agli articoli presenti nel catalogo, a richiesta sono disponibili tutti i prodotti della linea RADOX. Contattare i ns. uffici o l'agente di zona per prezzi, condizioni e richieste di cataloghi ed informazioni tecniche.

SERPENTINE colore cromo

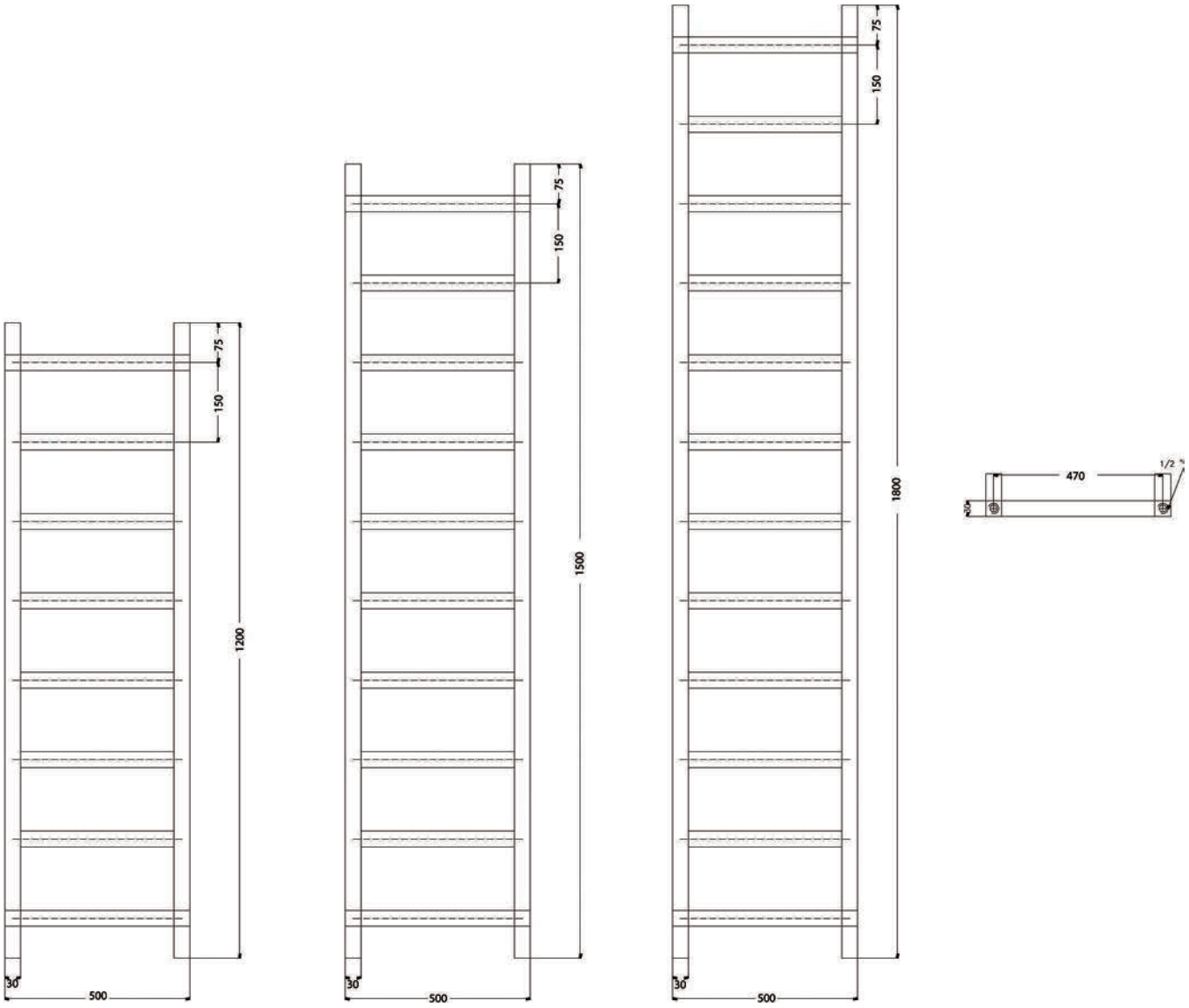

UPPER	L (mm)	H (mm)	Interasse (mm)	Nr. tubi	Peso netto (kg)	contenuto acqua (lt)	Watt delta t=50°C
	500	1200	470	8	8,00	4,30	377 bianco / 320 cromo
	500	1500	470	10	10,00	5,40	471 bianco / 399 cromo
	500	1800	470	12	12,00	6,50	565 bianco / 479 cromo

Modello	Codice	Misura	Interasse	*Listino €*
UPPER bianco Ral 9010 Radiatore realizzato in acciaio colore **Bianco RAL 9010** con tubi e montanti 30x30 mm.	RAD006	1200x500	470	**560,00**
	RAD007	1500x500	470	**670,00**
	RAD008	1800x500	470	**770,00**
UPPER cromo lucido Radiatore realizzato in acciaio colore **Cromo lucido** con tubi e montanti 30x30 mm.	RAD050	1200x500	470	**940,00**
	RAD055	1500x500	470	**1.170,00**
	RAD057	1800x500	470	**1.352,00**

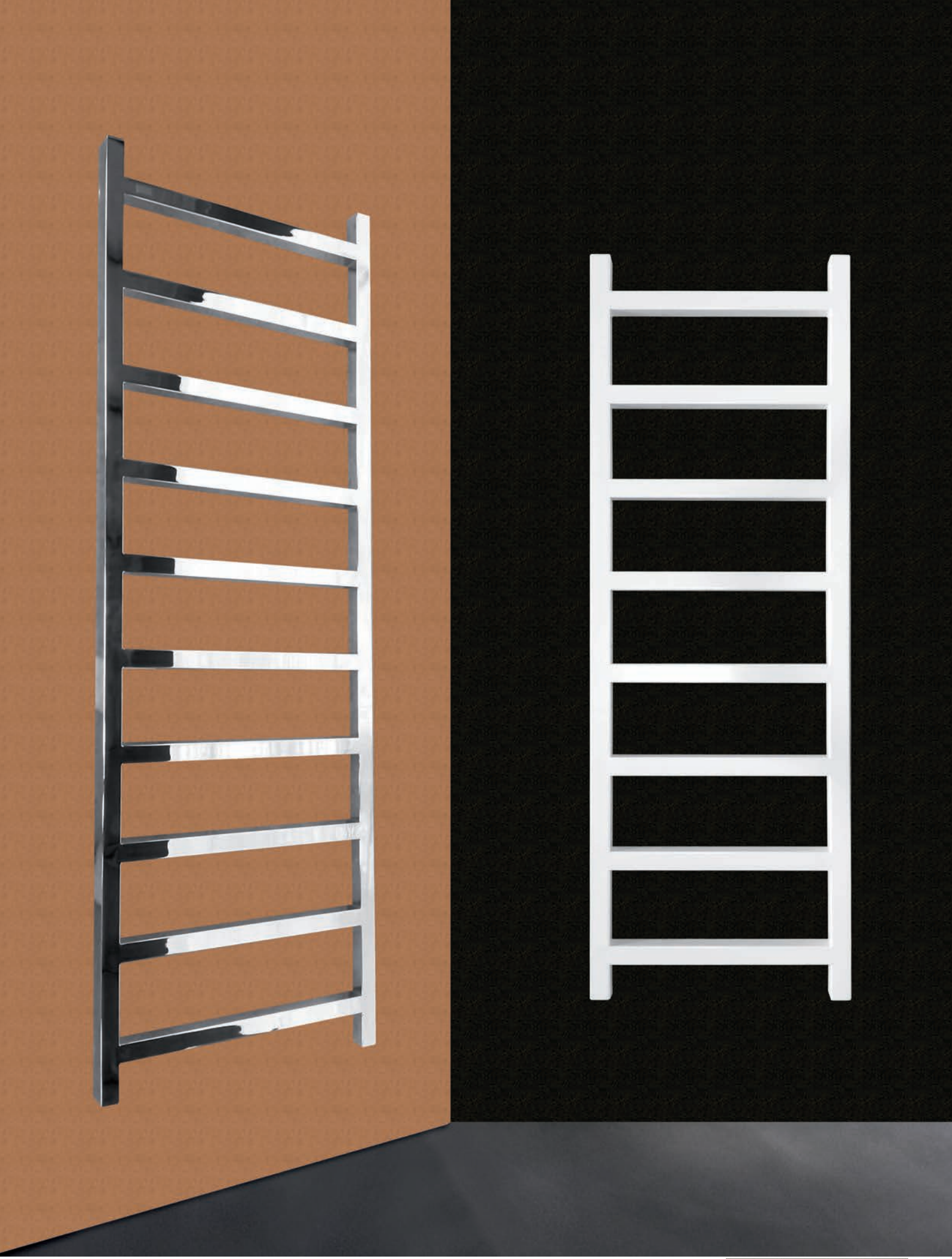

UPPER colore cromo - bianco RAL 9010

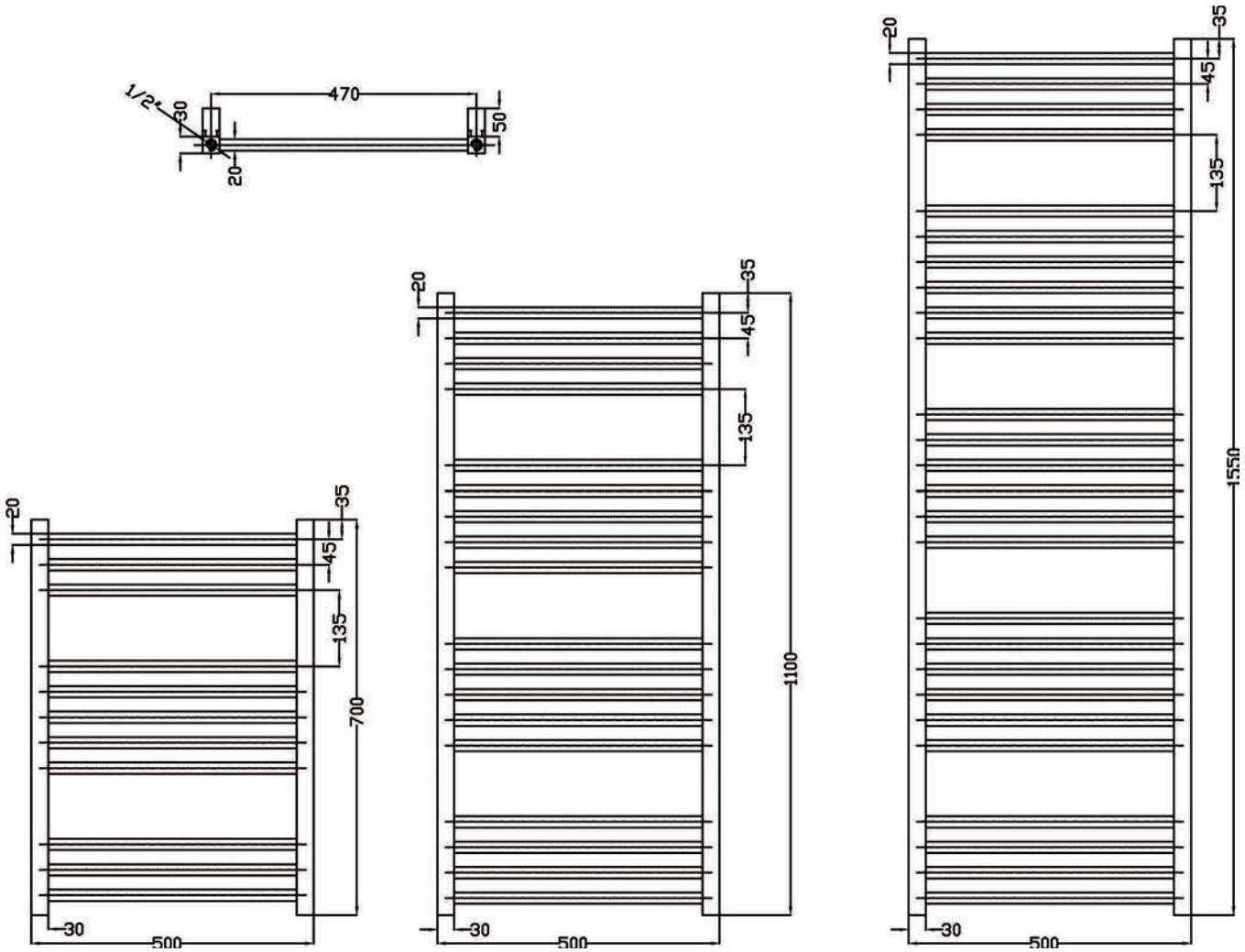

	H (mm)	L (mm)	Interasse (mm)	Nr. tubi	Peso netto (kg)	contenuto acqua (lt)	Watt delta t=50°C
QUEBIS FLAT	700	500	470	11	6,30	2,40	264 bianco / 224 cromo
	1100	500	470	18	10,10	3,90	426 bianco / 361 cromo
	1550	500	470	26	14,40	5,60	610 bianco / 517 cromo

Modello	Codice	Misura	Interasse	*Listino €*
QUEBIS FLAT bianco Ral 9010 Radiatore realizzato in acciaio colore **Bianco RAL 9010** con tubi 20x20mm e montanti 30x30 mm.	RAD058	700x500	470	**397,00**
	RAD059	1100x500	470	**536,00**
	RAD064	1550x500	470	**710,00**
QUEBIS FLAT cromo lucido Radiatore realizzato in acciaio colore **Cromo lucido** con tubi 20x20mm e montanti 30x30 mm.	RAD189	700x500	470	**725,00**
	RAD193	1100x500	470	**1.010,00**
	RAD196	1550x500	470	**1.435,00**



QUEBIS FLAT colore cromo - bianco RAL 9010

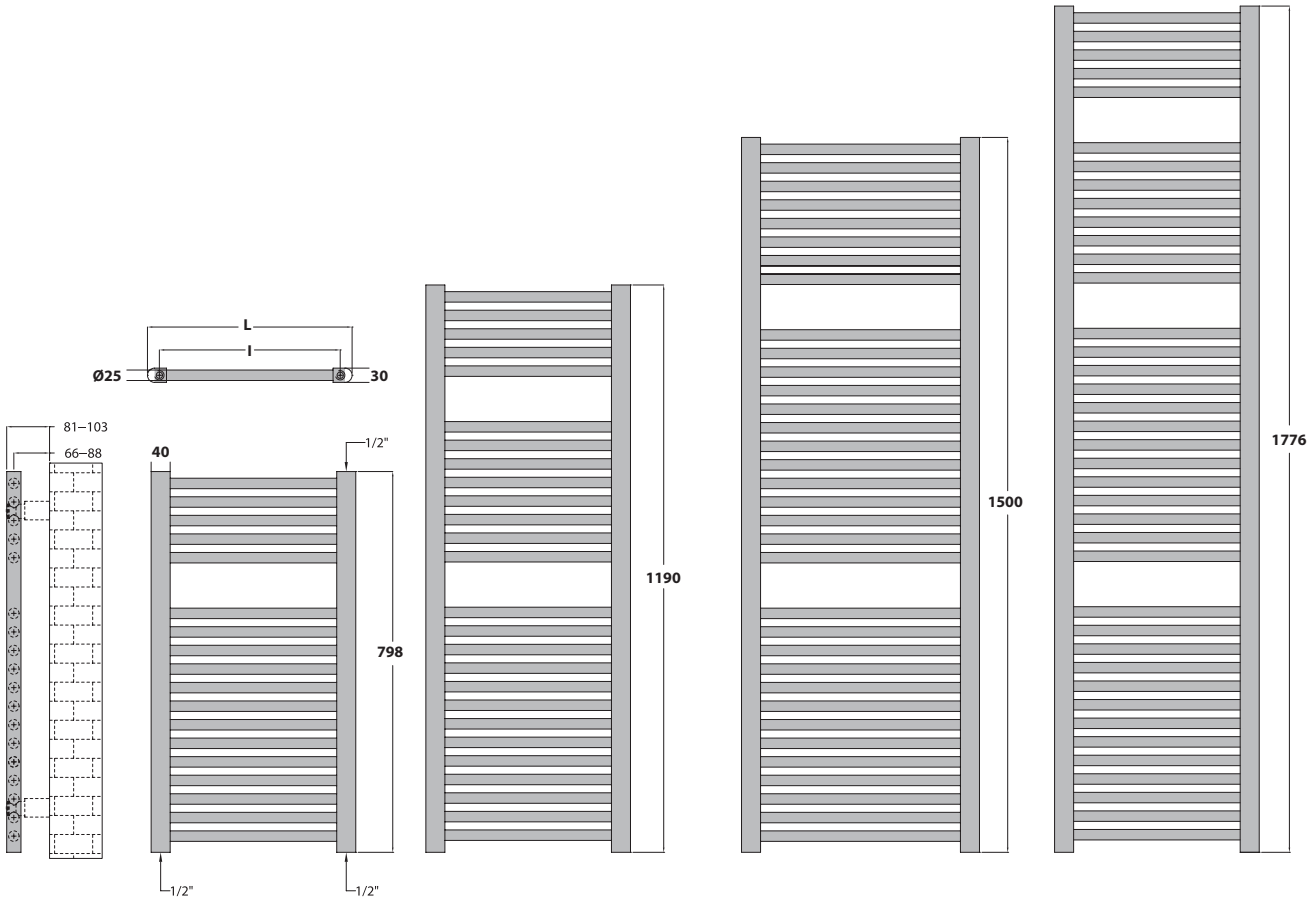

SCALA 25				
Altezza (mm)	**Largh.** (mm)	**Interasse** (mm)	**Nr. tubi**	**Watt** delta t=50°C
798	450	400	18	381
	500	450	18	418
	550	500	18	455
1190	450	400	26	554
	500	450	26	608
	550	500	26	661

SCALA 25				
Altezza (mm)	**Largh.** (mm)	**Interasse** (mm)	**Nr. tubi**	**Watt** delta t=50°C
1500	450	400	34	717
	500	450	34	787
	550	500	34	857
1776	450	400	39	829
	500	450	39	910
	550	500	39	990

Modello	Codice	Misura	Interasse	*Listino €*
SCALA 25 FLAT - color Bianco RAL9010 Radiatore realizzato in acciaio color **Bianco RAL9010** con collettori verticali semiovali da 30x40mm e corpi radianti orizzontali DM 25mm	RAD390	798x450	400	**181,00**
	RAD391	798x500	450	**187,00**
	RAD392	798x550	500	**193,00**
	RAD393	1190x450	400	**240,00**
	RAD394	1190x500	450	**246,00**
	RAD395	1190x550	500	**265,00**
	RAD396	1500x450	400	**300,00**
	RAD397	1500x500	450	**310,00**
	RAD398	1500x550	500	**328,00**
	RAD399	1776x450	400	**337,00**
	RAD400	1776x500	450	**350,00**
	RAD401	1776x550	500	**372,00**

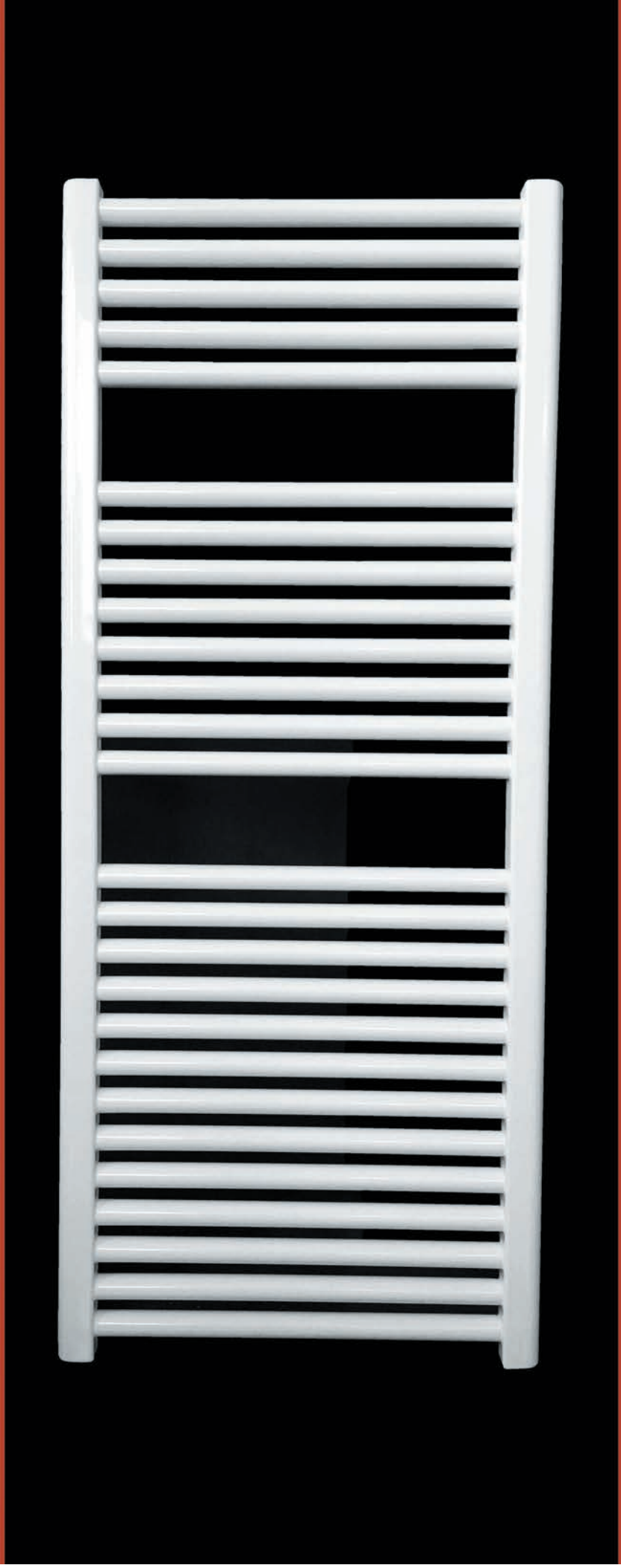

SCALA 25 FLAT bianco RAL 9010

CONDIZIONI GENERALI DI VENDITA

Le Ns. offerte s'intendono valide ed impegnative per risposta entro 10 (dieci) giorni.

I contratti conclusi dai Ns. Agenti e/o rappresentanti non sono definitivi se non da Noi regolarmente accettati e confermati.

La merce s'intende venduta franco Ns. Sede e viaggia a rischio e pericolo del Committente anche se il prezzo fosse stabilito franco destino. Non rispondiamo quindi di alcun reclamo nè per mancanza di peso, nè per avarie di viaggio, di ciò essendo responsabili i Vettori ai quali il Destinatario deve fare le riserve prima del ritiro della merce.

Le eventuali assicurazioni sul trasporto devono essere fatte a cura e spese del Committente salvo accordi diversi espressamente pattuiti. Ciò vale anche per le spedizioni a mezzo nave. Quindi ogni contestazione dovrà essere rivolta, a cura del Committente, alla compagnia di navigazione ed alla compagnia di assicurazione.

La merce va controllata allo scarico.

Non si accettano reclami trascorsi 2 (due) giorni dal ricevimento della merce.

In caso di reclamo, effetuato in tempo utile, la merce dovrà essere tenuta integralmente a ns. disposizione per i controlli del caso. Gli eventuali difetti del materiale e/o vizi occulti da Noi ignorati, errori e differenze eccedenti le normali tolleranze di fabbricazione non potranno obbligarci che alla sostituzione pura e semplice del pezzo difettoso, senza diritto di rifusione di danni di qualsiasi specie. Le merci da sostituire dovranno essere preventivamente restituite in buono stato di conservazione.

I prodotti restituiti restano di Ns. proprietà.

I termini convenuti per le consegne non sono impegnativi, ma subordinati alla disponibilità degli articoli. Un eventuale ritardo non può dar luogo da parte del Commitente al diritto di qualsiasi rifusione di danno o interessi. Non si effettuano consegne a privati.

La guerra, le epidemie, gli scioperi, le interruzioni ferroviarie, i guasti al macchinario e tutte quelle cause che possono dar luogo all'arresto parziale o totale del lavoro nei Ns. stabilimenti, s'intendono considerati come altrettanti casi di forza maggiore, che autorizzano la sospensione dell'esecuzione dei contratti.

Il pagamento delle fatture deve essere fatto in contanti netto alla scadenza convenuta, alla Ns. Sede.

Trascorso il termine stabilito decorrerà, senza bisogno di avviso o di messa in mora, l'interesse del quattro per cento oltre il tasso ufficiale di sconto. In caso di ritardo nei pagamenti ci riserviamo il diritto di spiccare tratta a vista con aggiunta degli interessi, delle spese di incasso e dei bolli.

In sede di pagamento non sono ammesse detrazioni per sconti cassa, abbuoni arrotondamenti, ecc. che non siano stati pattuiti in precedenza. Il ritardo nei pagamenti fa perdere al Committente ogni diritto di sconto cassa eventualmente pattuito.

Ogni garanzia sui Ns. prodotti verrà a cessare in caso di manipolazione e/o modifiche effetuate da parte di terzi e/o comunque in caso di errori di terzi in sede di posa in opera.

Per la merce non interamente pagata in contanti il Committente accetta la stipulazione del patto di compravendita con riserva della propietà a favore del venditore (art.1523 e seg. del C.C.). La merce resterà pertanto di proprietà del venditore fino al pagamento dell'ultima rata, pur assumendo il compratore dal momento della consegna ogni rischio inerente alle merci consegnate, nessuno escluso anche in dipendenza di forza maggiore.

L'imballo, salvo diversi accordi è effettuato in normali cartoni e si intende a totale carico del Committente. Ogni pacco è predisposto per contenere il numero pezzi indicato sul presente listino. Per esigenze di spedizione ci riserviamo di arrotondare, per eccesso o per difetto, la quantità ordinata per raggiungere la confezione indicata.

Il Committente non potrà mai invocare una pattuizione in contrasto e/o aggiunta alle presenti condizioni Generali di Vendita, a meno che detta pattuizione non risulti scritta e accettata da entrambe le parti.

La venditrice si riserva il diritto di modifica, senza preavviso, di ogni suo stampato.

Tutti gli stampati sono a titolo di massima e viene interdetta ogni loro riproduzione, anche parziale, sensa consenso scritto.

Il Committente, sottoscrivendo un'ordinazione, dichiara di conoscere e accettare integralmente le presenti condizioni generali di vendita. Per le vendite effettuate con pagamento differito il mancato pagamento, anche di una sola rata, comporterà decadenza immediata del beneficio del termine (art. 1186 C.C) talchè il venditore potrà chiedere il pagamento dell'intero debito.

Installazione di prodotti a marchio Aqualif: la Spolzino Termosanitari srl respinge ogni responsabilità per montaggio errato e consiglia di avvalersi di personale qualificato in rispetto alle norme in materia. L'installazione corretta del prodotto garantisce la maggior durata nel tempo dello stesso.

Per qualsiasi vertenza e/o contestazione unica competente è l'autorità giudiziaria di Lagonegro.

Imballo: I bancali non resi saranno addebitati a 10,00 € cadauno

Contributo fisso spese di spedizione per consegna:

- **ABRUZZO €** 25,00
- **BASILICATA €** 21,00
- **CALABRIA €** 25,00
- **CAMPANIA €** 21,00
- **LAZIO €** 25,00
- **MOLISE €** 25,00
- **PUGLIA €** 25,00
- **SARDEGNA €** 36,00
- **SICILIA €** 30,00

CONDIZIONI REGOLAMENTO RESO MATERIALE

E' obbligatorio che uno dei Nostri Agenti di competenza nella zona del cliente compili e ci inoltri i Moduli di reso in suo possesso prestando attenzionead indicare data e numero di riferimento del documento di acquisto del cliente, nonchè, relativamente al modulo autorizzazione al reso per errato ordine, debitamente firmato dal cliente in corrispondenza dei punti 1-2-3-4. Senza tali moduli compilati in tutte le sue parti non sarà presa in considerazione la richiesta di reso.

E' obbligatorio che uno dei Nostri Agenti di competenza nella zona del cliente visioni direttamente presso il cliente e riporti la problematica del prodotto per il quale si richiede il reso, in quanto molti degli inconvenienti tecnici possono essere risolti telefonicamente da parte degli uffici tecnici preposti dalle aziende produttrici, evitando in questo modo il rientro di materiale perfettamente funzionante, speco di tempo e costi di spedizione . Relativamente poi a prodotti danneggiati da contestare, sarà obbligatorio inviare il modulo di reso compilato in tutte le sue parti insieme alla prova dell'avvenuta contestazione nei termini indicati come da condizioni riportate sulla Nostra fattura.

L'autista o corriere non è autorizzato a ritirare materiale presso il cliente senza nostra previa autorizzazione e modulo di reso compilato. Chiediamo poi di evitare discussioni con l'autista o corriere per la presa in carico di materiale difettoso non autorizzato, e sottolineamo, che in alcun caso l'autista o corriere è autorizzato a ritirare merce con dicitura "non ordinato" o "non conforme" al momento dello scarico.
L'autista o corriere non è autorizzato a ritirare merce di qualsiasi tipo senza documento di trasporto. Il documento di trasporto deve essere firmato dall'autista o corriere incaricato al ritiro.

Qualora il materiale ritirato giunga presso i Nostri magazzini senza documento fiscale non ci riterremo responsabili di mancata sostituzione o accrediti e soprattutto non prenderemo in considerazione il reso che sarà direttamente rottamato senza avvisare né l''92agente né tantomeno il cliente.

E' altresì importante, una volta che il reso della merce difettosa viene autorizzato da parte nostra, che la stessa venga approntata ed imballata adeguatamante e farla trovare pronta per il ritiro, e che venga preparato con largo anticipo il documento di trasporto compilato in tutte le sue parti e soprattutto facendo attenzione ad indicare il numero corretto dei colli resi ed il numero e data del documento riferimento di acquisto, in modo tale da non creare disagi di lunghe attese all'autista o corriere incaricato al ritiro. L'incaricato a ricere il reso firmerà il documento di trasporto solo dopo essersi accertato dell'esatta compilazione dello stesso, in caso contrario è immune insieme all'azienda da ogni tipo di responsabilità.
Qualora questo non avvenisse l'autista o corriere è autorizzato a non ritirare il materiale e a posticiparne il ritiro alla settimana successiva.

Precisazione relativa a tutti quanti i prodotti elettronici o meccanici (es.: dispositivi a marchio Trevi, cronotermostati, elettrovalvole, miscelatori termostatici, e via dicendo..), saranno ritirati solo ed esclusivamente con la clausola di verifica della tipologia e dell'entità del danno da parte dell'azienda produttrice.
Tale clausola comporterà quindi l'invio del prodotto sostitutivo o riparato solo quando l'azienda produttrice avrà verificato la difettosità o eventuali danni non dipesi dal cliente. In caso contrario saranno addebitate al cliente le eventuali spese di trasporto per causa non imputabile a difettosità del prodotto ma a cattiva installazione da parte dell'utente.

Ulteriore precisazione va fatta per tutti quei prodotti per i quali è prevista da parte dell'azienda produttrice (es. Dab e Pedrollo) la riparazione e non la sostituzione dell'articolo. il ciclo, che parte dalla compilazione e trasmissione del modulo di reso, si conclude con la restituzione al cliente dell'articolo riparato, è assolutamente vietata la sostituzione dell'articolo contestualmente all'arrivo del reso e/o addirittura in via anticipata.

Le procedure sopra descritte richiederanno una tempistica di 15 / 20 giorni.

Per esigenze particolari ed urgenti e solo per determinati articoli (non soggetti a riparazione da parte delle aziende produttrici) il cliente può richiedere l'anticipazione del prodotto prima che venga reso il difettoso. In tal caso il prodotto anticipato viene regolarmente fatturato; al riento presso la ns. azienda dell'articolo difettoso ed dopo accertato che trattasi effettivamente di difetto e non di rottura, si procederà all'emissione di una nota credito che andrà a stornare il costo del prodotto anticipato.

Per richieste di reso materiale erroneamente ricevuto, se l'errore è dovuto a cause a noi NON imputabili, verrà addebitato l'importo fisso di € 8,00 per spese gestione pratica, più eventuali, ed al momento quantificabili spese di trasporto (il cliente può eventualmente avvalersi di un corriere scelto a proprie spese e sotto la sua responsabilità; sarà nostra premura poi controllare il reso)

Per richieste di reso materiale erroneamente ricevuto sono riportate di seguito le condizioni:
1. RESO CON SUO IMBALLO ORIGINALE SIGILLATO E INTEGRO - 20% del prezzo fatturato
2. RESO CON SUO IMBALLO ORIGINALE MA DANNEGGIATO O ROVINATO - 25% del prezzo fatturato
3. RESO SENZA SUO IMBALLO ORIGINALE - 30% del prezzo fatturato
4. RESO CON PRODOTTO SPORCO, GRAFFIATO O COMUNQUE DANNEGGIATO Non sarà possibile accreditare nessun valore

Specifichiamo che per le richieste di reso di prodotti ordinati per errore o addirittura rifiutati nella rivendita dai clienti finali, verranno accettati esclusivamente previa sottoscrizione delle condizioni riportare sull'apposito "Modulo autorizzazione al reso per errato ordine".

I 2 moduli di richiesta reso: " Modulo autorizzazione al reso per materiale difettoso" e "Modulo autorizzazione al reso per errato ordine" sono scaricabili sul ns. sito istituzionale, oppure richiedendolo al referente commerciale aziendale o all'agente di zona.

Ringraziamo anticipatamente per la collaborazione ribadendo che sono condizioni da rispettare TASSATIVAMENTE

NOTE

www.spolzino.it