2022

RUBINETTERIA



AQUAlife

soluzioni per l'arredo bagno



LA FORZA DELLA QUALITÀ, L'AFFIDABILITÀ DELL' ESPERIENZA

Aqualif è il marchio nato nel 2008 dalla pluriennale esperienza della Spolzino Termosanitari nel mondo dell'arredo bagno, per offrire ai clienti soluzioni di altissima qualità, dal design estremamente raffinato, in grado di fornire un valore aggiunto all'esperienza dell'abitare.

Un marchio che non è solo un'azienda ma persone, passione, competenza ed esperienza.

Con un catalogo che conta più di 1.000 articoli, frutto di un lavoro di ricerca quotidiano, ci impegniamo ad intercettare le esigenze del mercato e soprattutto della persona, per fornire soluzioni funzionali, eleganti, senza tempo.

Da sempre attenti al concetto di qualità insito all'interno del buon design, amiamo la cura del dettaglio in tutte le fasi del nostro operare: dalla progettazione del prodotto all'attenta e minuziosa manifattura, per assicurare, ai nostri clienti, una migliore esperienza d'uso garantita nel tempo ed elevati standard qualitativi; dal sofisticato packaging alla selezionata distribuzione, per garantire al rivenditore e al cliente un'attenzione unica, dedicata ed esclusiva.

La nostra missione è rendere la sala da bagno l'ambiente del benessere della persona.



L'AMBIENTE A MISURA DI BENESSERE

Tutte le collezioni Aqualif sono pensate per intercettare le tendenze più attuali del settore bagno e del gusto estetico contemporaneo.
Una vocazione coltivata attraverso sperimentazioni formali e prestigiose collaborazioni.
La nostra offerta di gamma è pensata per rispondere alle diverse esigenze dell'abitare al fine di rendere l'ambiente bagno il più organico e confortevole possibile.
Le collezioni comprendono articoli quali sanitari, vasche, miscelatori, soffioni, mobili e consolle: sono complete di tutti gli elementi utili per la stanza da bagno, offrendo molteplici combinazioni grazie alla possibilità di scegliere e abbinare tra loro materiali, colori e finiture.
Un unico sistema integrato che consente di abbinare diverse tipologie, dimensionali ed estetiche, ed offrire soluzioni formali uniche e personali.
Non solo manufatti tecnici di alta qualità, ma elementi pensati per inserirsi in modo armonico e armonioso in ogni contesto d'arredo.
Una ricerca nel total living finalizzata alla trasformazione di uno spazio di servizio in un luogo di vita in cui godere di momenti unici di intimità e relax.







LA PERSONA AL CENTRO DEL NOSTRO UNIVERSO

Dietro ad ogni nostro manufatto c'è una storia e dietro ad ogni storia ci sono delle persone. Per questo la persona è al centro dell'universo Aqualif.

Le nostre soluzioni sono pensate per essere modulari e rispondere alle esigenze dei nostri clienti. Lasciamo nelle loro mani la possibilità di personalizzazione degli spazi con una vasta scelta di soluzioni, per soddisfare ogni necessità di comfort e funzionalità. Offriamo realizzazioni sartoriali cucite su misura alle esigenze del singolo individuo.

Lavoriamo inoltre al fianco di progettisti e operatori, intercettando esigenze di settore e offrendo soluzioni di interior design eclusive e complete, in grado di garantire la massima libertà compositiva.



REALIZZATI PER DURARE NEL TEMPO

Aqualif è un concetto di affidabilità che nasce durante l'accurato processo di manifattura ed accompagna i nostri prodotti nel percorso che li porta all'utente finale, attraverso l'uso di packaging sostenibili, studiati in modo da garantirne una protezione ed un trasporto ottimale.

La modularità dei nostri prodotti, insieme ad un servizio di assistenza e ricambi scrupoloso, contribuiscono in modo ulteriore alla durabilità dei nostri articoli. Dalla linea produttiva ai magazzini, l'utilizzo di macchinari tecnologicamente avanzati e il rispetto di elevati standard di efficienza consentono la massima precisione nella realizzazione di manufatti di alta qualità e nella loro spedizione.

LA TRADIZIONE VERSO UN FUTURO SOSTENIBILE

La nostra filosofia è frutto della consapevolezza di una raggiunta maturità di competenze. La decisione di fornire una prova di alta qualità nell'ambito dell'arredo bagno ha un duplice obbiettivo: quello presente, di creare elementi capaci di entrare con naturalezza nel quotidiano; quello futuro, di sperimentare nuove vie di prodotto. In un tempo in veloce evoluzione, Aqualif vuole essere un punto fermo, fornendo prodotti che, al di là della moda e delle tendenze, diventino preziosi manufatti destinati a durare nel tempo. Lavoriamo affinchè tutto il processo produttivo e le fasi succcessive avvengano nel totale rispetto dell'ambiente. Questo patrimonio valoriale che si tramanda, fatto di innovazione sostenibile e tradizionale know-how è la garanzia più credibile di un'eccelsa qualità.



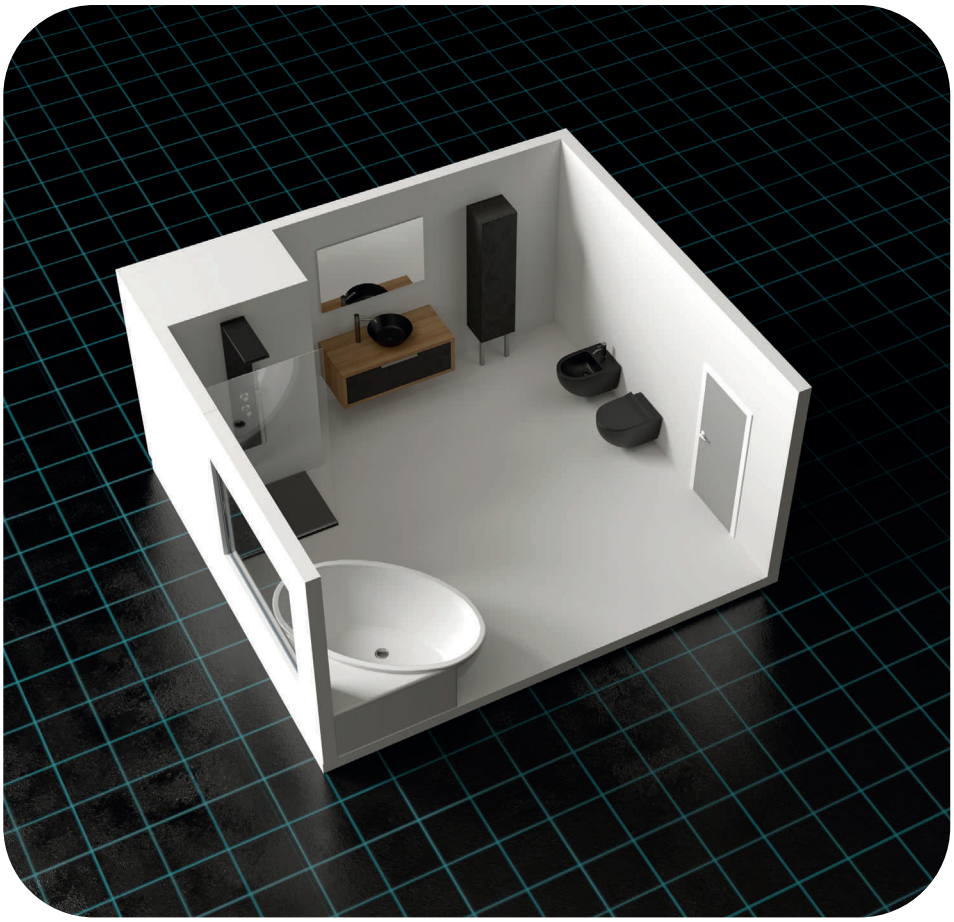

CONFIGURATORE 3D

Nell'epoca dell'innovazione tecnologica, l'esigenza organizzativa diventa quella di cambiare il canale della comunicazione, per permettere al cliente di venire a contatto con la nostra offerta in modo più diretto e coinvolgente, in una realtà virtuale, fino a qualche tempo fa impensabile.
Abbiamo realizzato uno strumento che utilizza l'interattività come metodo con cui l'utente può visualizzare le sue aspettative: un Configuratore 3D capace di "materializzare" visivamente e rendere personalizzabile nel modo più semplice ed efficace ogni singola necessità, con pochi semplici click. Il software permette di realizzare un modello tridimensionale che rispecchia le reali dimensioni del proprio spazio bagno ed arredarlo con i prodotti del catalogo Aqualif.





PACKAGING

Studiato per essere resistente agli urti, il nostro imballaggio protegge adeguatamente sia i prodotti più minuti, sia gli articoli dalle generose misure che richiedono una certa attenzione nel trasporto e nella movimentazione.



LOGISTICA

Ci rendiamo conto dell' importanza della logistica all' interno delle strategie aziendali in un periodo caratterizzato da grandi innovazioni portate dall' industria 4.0. Il cuore del nostro sistema sono i nostri magazzini: disponiamo di strutture che ci consentono di allestire facilmente tutte le operazioni di immagazzinamento e picking. Grazie ad aree di stoccaggio attrezzate e ad un personale altamente qualificato possiamo garantire un servizio sicuro ed affidabile. Conosciamo bene l'importanza e il valore che hanno i prodotti per i nostri clienti, per questo ci impegniamo ad assicurare la piena efficienza del servizio. La nostra piattaforma logistica è in grado di garantire precisione e rispetto dei tempi di consegna. Insieme al nostro partner nei trasporti ci impegnamo a mantenere e migliorare gli alti standard di servizio a cui i nostri clienti sono abituati.



OFFICIAL SPONSOR 2021/2022

AQUALIF & LO SPORT

La nostra storia è anche la storia del nostro territorio. Rietra nella nostra missione quella di promuovere e finanziare iniziative che rappresentano un potenziale per la crescita della nostra comunità. Lo sport e la sana competizione sono certamente alcune di queste.
Siamo al fianco dello Sporting Sala Consilina, come sponsor ufficiale, per accompagnarli e sostenerli nella loro avventura all' interno del campionato di Serie A2 di calcio a 5.



NUOVE COLLEZIONI 2022

Abbiamo concluso lo scorso anno con una raccolta in cui abbiamo anticipato alcune delle novità che costituiranno il futuro catalogo generale. Nuove Collezioni 2022 rappresenta un'anteprima di prodotti selezionati, provenienti dai diversi settori. Più di 300 nuovi articoli tra mobili, lavabi, rubinetteria, colonne doccia e saliscendi che manifestano la futura direzione del marchio.



PERCHÉ NOI?

Nell'epoca della dematerializzazione noi continuiamo a investire risorse per favorire un momento di incontro diretto con i nostri manufatti. Viviamo di prodotti fisici le cui caratteristiche funzionali e le cui qualità percettive sono apprezzabili appieno soltanto attraverso un'esperienza sensoriale completa. Tutti i prodotti a marchio Aqualif sono consegnati per la sola vendita in Showroom con spazio fisico, sono esclusi canali online, e-commerce e, soprattutto, piattaforme terze. Le superiori esclusioni sono finalizzate a preservare la qualità e a tutelare il cliente e il nostro marchio.



IL CATALOGO 2022

Data l'enorme quantità di contenuti, frutto di un incessante lavoro di ricerca, che doveva vedere la luce lo scorso anno, ci siamo resi conto dell'impossibilità di condensare tutti gli articoli in un'unica monografia.

Abbiamo perciò suddiviso il nostro catalogo in diversi volumi, divisi per macro-categoria di settore, al fine di agevolare l'esperienza fruitiva dell'utente, facilitare l'orientamento e migliorare la qualità della consultazione.

Il nuovo catalogo è un percorso di *storytelling* attraverso il quale il cliente potrà scoprire ed approfondire tutto ciò che c'è da sapere sull'universo Aqualif.

Volume 1 - Rubinetteria

Viaggiare è come tenere i rubinetti aperti e vedere
il tempo che va via, sprecato, liquido, intrattenibile.

Ennio Flaiano, Appunti, 1950/72
(postumo in Diario degli errori)







RUBINETTERIA

L'acqua, oltre ad un indispensabile bene primario, è un'essenziale fonte di benessere piscofisico.
Per questo dedichiamo risorse importanti per la progettazione e la realizzazione di dispositivi in grado di veicolarla con quanta più cura possibile.
La Rubinetteria Aqualif è concepita per conferire personalità ed eleganza all'ambiente bagno offrendo molteplici soluzioni per i diversi elementi d'arredo.
I nostri rubinetti sono pensati come pezzi dallo stile sempre contemporaneo, in grado di arredare il bagno secondo le esigenze e i desideri del cliente.

La nostra ricerca, che si muove a cavallo tra il concetto classico di rubinetto e la più contemporanea concezione di miscelatore moderno, seppur formalizzandosi in oggetti dal design, dallo stile e dalle finiture differenti, è guidata da paradigmi comuni come la qualità, il comfort e l'attenzione per la sostenibilità e il risparmio idrico.
La cura dei dettagli non si esprime soltanto attraverso la ricerca sul prodotto, ma cerchiamo di trasmetterla anche attraverso un servizio di garanzia della validità di cinque anni, su tutti i nostri prodotti del settore rubinetteria.
Profili sinuosi ed avvolgenti lasciano lo spazio ad angoli retti e forme squadrate per disegnare in maniera armonica con i correlati, il look della sala da bagno.



GARANZIA

L'esperienza maturata in anni d'impegno nel settore ci ha permesso di progettare e realizzare manufatti di alta qualità ed estrema affidabilità. Per questo motivo la nostra rubinetteria è garantita 5 anni.



INOX 316L

la tecnologia in un materiale

Aqualif utilizza acciaio inox AISI316L per le serie LIFE e KUBE.

Questo materiale, di diffuso utilizzo industriale, oltre a notevoli proprietà estetiche e percettive, offre ottime caratteristiche tecniche come la resistenza alla corrosione, resistenza al calore, è altamente igienico, atossico ed antibatterico, di facile pulizia, biologicamente neutro, ecologico e riciclabile.

Per questo motivo sono perfetti per la realizzazione di impianti che veicolano acqua potabile, dove è necessario garantire il mantenimento della purezza, senza che il materiale si degradi nel tempo.

INDICE

18 LIFE
26 KUBE
32 EVEN
48 SLIM
72 COMPASS
98 DAFNE
108 9.15
114 PANORMOS
118 ALICE
122 PALOMBA
126 PRO
130 TIPO
134 URUS
138 FAST
142 METRICA
146 NEW EGG
150 MIA
154 REAL
158 ARIS
162 Accessori per rubinetteria
166 Rubinetteria da cucina

212 Soffioni doccia
228 bracci doccia
232 Saliscendi doccia
238 Doccette
244 Accessori per rubinetteria doccia
248 Rubinetti da esposizione

ZONA DOCCIA

SLIM in Acciaio Inox **182**
SLIM in Alluminio **184**
TOWER PLUS termostatica **186**
TOWER in Acciaio Inox **188**
TOWER in alluminio **190**
ERIKA Termostatica **192**
LOREN Termostatica **194**
ELLE **196**
SKIN **198**
URBAN in abs **200**
VENUS **202**

Saliscendi KUBE **204**
Kit saliscendi LIFE QUADRO **206**
Kit saliscendi LIFE TONDO **208**
Kit saliscendi TIME / SMART **210**


AQUAlife

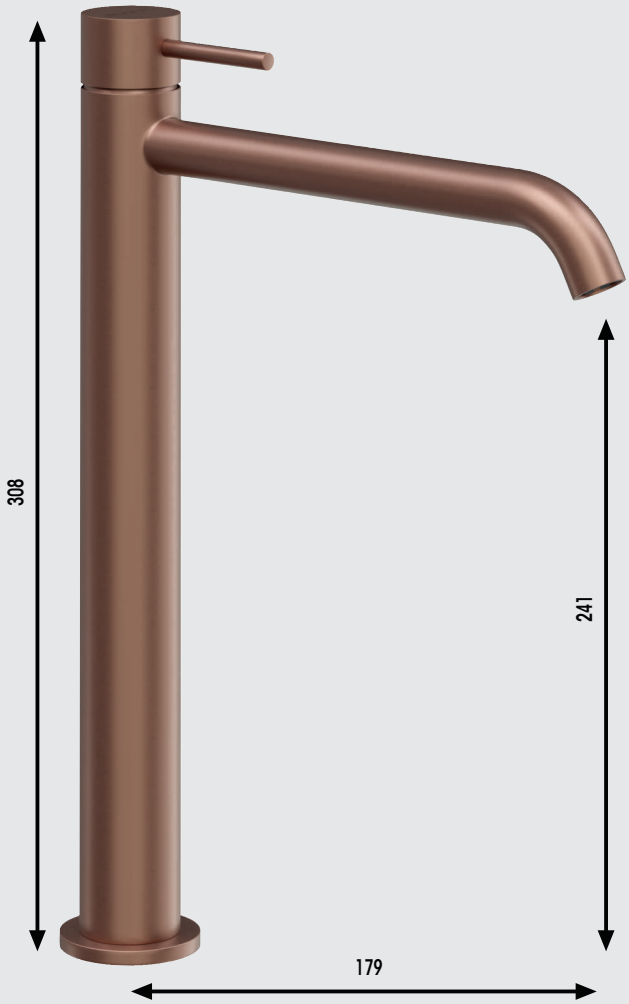

cod. **RUB225** **LIFE Ø34** - Lavabo d'arredo

Miscelatore monocomando **in acciaio inox 316L senza scarico**, con flessibili. Cartuccia Ø25.
Colore **Rame spazzolato**

Listino € 593,00



cod. **RUB177** **LIFE Ø34** - Lavabo monoforo

Miscelatore monocomando **in acciaio inox 316L senza scarico**, con flessibili.Cartuccia Ø25.
Colore **Rame spazzolato**

Listino € 443,50

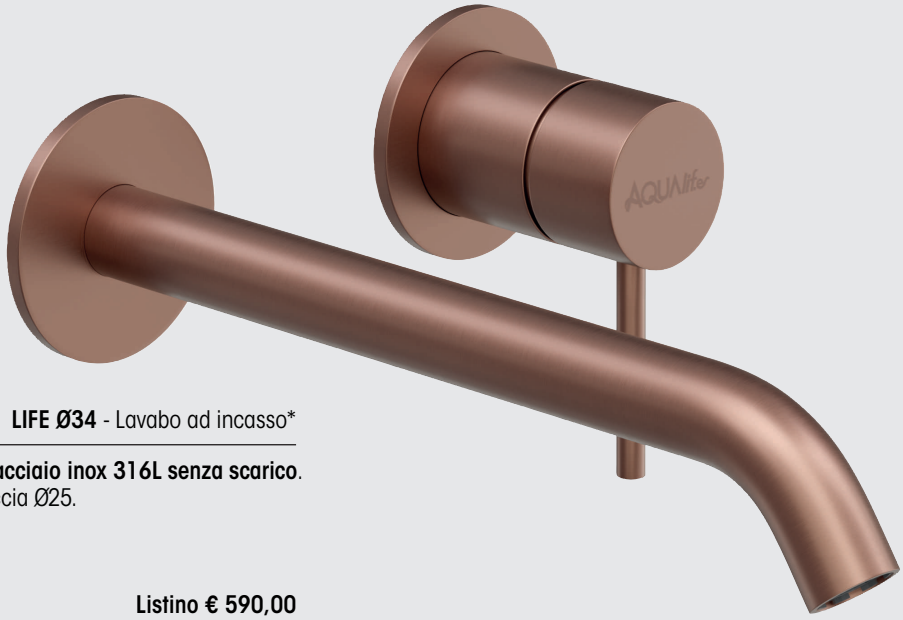

cod. **RUB227** **LIFE Ø34** - Lavabo ad incasso*

Miscelatore monocomando **in acciaio inox 316L senza scarico**.
Bocca lunghezza 20cm. Cartuccia Ø25.
Colore **Rame spazzolato**
* Parti esterne inox 316L
* Corpo incasso in ottone

Listino € 590,00





cod. **RUB226** **LIFE Ø34** - Bidet monoforo

Miscelatore monocomando **in acciaio inox 316L senza scarico**, con flessibili. Cartuccia Ø25.
Colore **Rame spazzolato**

Listino € 467,00



cod. **RUB238** **LIFE Ø34** - Incasso doccia con deviatore

Miscelatore monocomando **in acciaio inox 316L**.
Cartuccia Ø25. Colore **Rame spazzolato**
* Parti esterne inox 316L
* Corpo incasso in ottone

Listino € 580,00



cod. **RUB237** **LIFE Ø34** - Incasso doccia

Miscelatore monocomando **in acciaio inox 316L**.
Cartuccia Ø25. Colore **Rame spazzolato**
* Parti esterne inox 316L
* Corpo incasso in ottone

Listino € 340,00


AQUAlife



cod. **RUB010** **LIFE Ø34** - Lavabo d'arredo

Miscelatore monocomando **in acciaio inox 316L senza scarico**, con flessibili.Cartuccia Ø25.
Colore **Inox spazzolato**

Listino € 335,50



cod. **RUB008** **LIFE Ø34** - Lavabo monoforo

Miscelatore monocomando **in acciaio inox 316L senza scarico**, con flessibili.Cartuccia Ø25.
Colore **Inox spazzolato**

Listino € 247,00



cod. **RUB077** **LIFE Ø34** - Lavabo ad incasso*

Miscelatore monocomando **in acciaio inox 316L senza scarico**.
Bocca lunghezza 20cm. Cartuccia Ø25.
Colore **Inox spazzolato**
* Parti esterne inox 316L
* Corpo incasso in ottone

Listino € 336,00


AQUAlife
ERBIVOR
BEARD
TONIC
1oz | 30mL



cod. **RUB013** **LIFE Ø34** - Bidet monoforo

Miscelatore monocomando **in acciaio inox 316L senza scarico**, con flessibili. Cartuccia Ø25.
Colore **Inox spazzolato**

Listino € 287,50



cod. **RUB143** **LIFE Ø34** - Incasso doccia con deviatore

Miscelatore monocomando **in acciaio inox 316L**.
Cartuccia Ø25. Colore **Inox spazzolato**
* Parti esterne inox 316L
* Corpo incasso in ottone

Listino € 330,00



cod. **RUB140** **LIFE Ø34** - Incasso doccia

Miscelatore monocomando **in acciaio inox 316L**.
Cartuccia Ø25. Colore **Inox spazzolato**
* Parti esterne inox 316L
* Corpo incasso in ottone

Listino € 201,00



Inox spazzolato



cod. **RUB292** **KUBE Ø45** - Lavabo d'arredo

Miscelatore monocomando **in acciaio inox 316L senza scarico**, con flessibili. Cartuccia Ø35.
Colore **Inox spazzolato**

Listino € 423,50



cod. **RUB280** **KUBE Ø45** - Lavabo monoforo

Miscelatore monocomando **in acciaio inox 316L senza scarico**, con flessibili. Cartuccia Ø35.
Colore **Inox spazzolato**

Listino € 311,00



cod. **RUB402** **KUBE Ø45** - Lavabo ad incasso*

Miscelatore monocomando **in acciaio inox 316L senza scarico**.
Bocca lunghezza 20cm. Cartuccia Ø35.
Colore **Inox spazzolato**
* Parti esterne inox 316L
* Corpo incasso in ottone

Listino € 390,50



cod. **RUB307** **KUBE Ø45** - Bidet monoforo

Miscelatore monocomando **in acciaio inox 316L senza scarico**, con flessibili. Cartuccia Ø35.
Colore **Inox spazzolato**

Listino € 321,00


AQUAlifer



cod. **RUB416** **KUBE** - Kit doccia per vasca

Composto da:
- Doccetta anticalcare inox 316L con flessibile 1600mm
- Supporto doccia inox 316L
- Rosone Ø65

Colore **Inox spazzolato** **Listino € 263,50**



cod. **RUB407** **KUBE Ø45** - Esterno per vasca

Miscelatore monocomando **in acciaio inox 316L**.
Senza doccetta e senza flessibile. Cartuccia Ø35.
Colore **Inox spazzolato**

Listino € 552,00

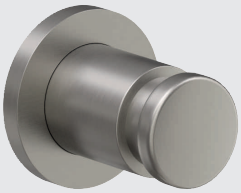



cod. **RUB404** **KUBE Ø45** - Incasso doccia con deviatore

Miscelatore monocomando **in acciaio inox 316L**. Cartuccia Ø35.
Colore **Inox spazzolato**
* Parti esterne inox 316L
* Corpo incasso in ottone **Listino € 383,50**



cod. **RUB403** **KUBE Ø45** - Incasso doccia

Miscelatore monocomando **in acciaio inox 316L**. Cartuccia Ø35.
Colore **Inox spazzolato**
* Parti esterne inox 316L
* Corpo incasso in ottone **Listino € 231,50**


AQUAlife



cod. **RUB420** **KUBE** - Miscelatore vasca a pavimento

Miscelatore monocomando **VASCA da PAVIMENTO in acciaio inox 316L**, con deviatore, doccetta e flessibile 1600mm.
Colore **Inox spazzolato**
* Parti esterne **inox 316L**
* Corpo incasso in ottone

Listino € 1.600,00

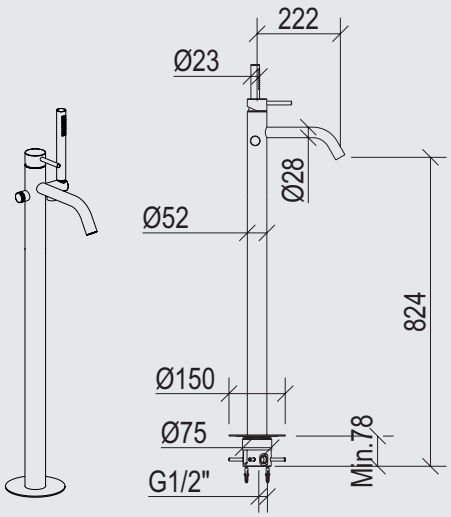


AQUAlife

Nero Opaco



cod. **RUB829** **EVEN** - Lavabo d'arredo

Miscelatore monocomando **senza scarico**, con flessibili. Cartuccia Ø25. Colore **Nero Opaco**

Listino € 445,00



cod. **RUB828** **EVEN** - Lavabo monoforo

Miscelatore monocomando **senza scarico**, con flessibili. Cartuccia Ø25. Colore **Nero Opaco**

Listino € 239,00

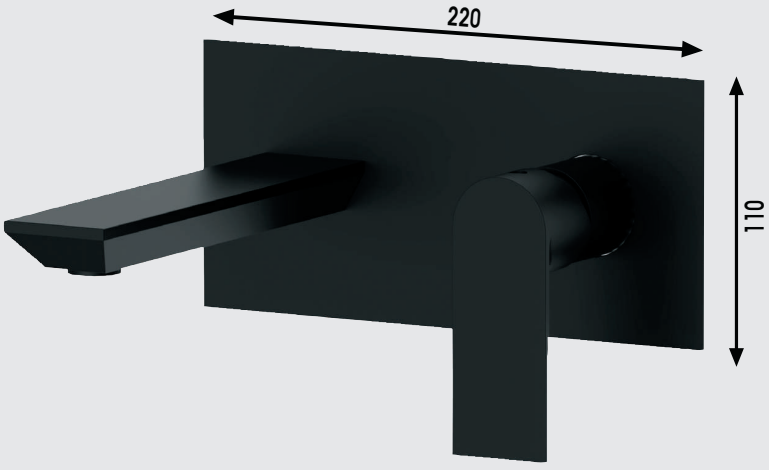

cod. **RUB831** **EVEN** - Lavabo ad incasso

Miscelatore monocomando **senza scarico**. Bocca lunghezza 18cm. Cartuccia Ø25. Colore **Nero Opaco**

Listino € 507,00



cod. **RUB830** **EVEN** - Bidet monoforo

Miscelatore monocomando **senza scarico**, con flessibili. Cartuccia Ø25. Colore **Nero Opaco**

Listino € 239,00


AQUAlife



cod. **RUB832** **EVEN** - Esterno per vasca

Miscelatore monocomando con doccia duplex e flessibile 150 cm. Cartuccia Ø25. Colore **Nero Opaco**

Listino € 395,00

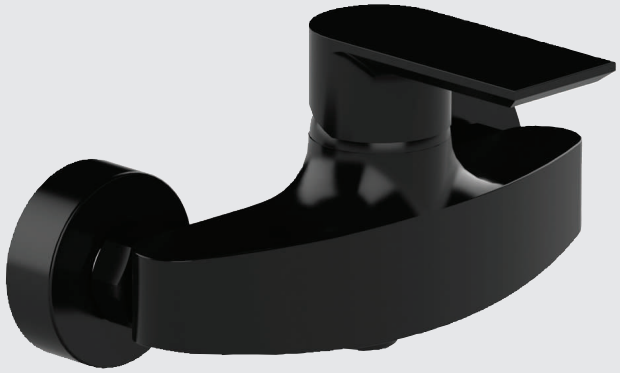

cod. **RUB833** **EVEN** - Esterno per doccia

Miscelatore monocomando. Cartuccia Ø25. Colore **Nero Opaco**

Listino € 150,00



cod. **RUB834** **EVEN** - Incasso doccia

Miscelatore monocomando. Cartuccia Ø35. Colore **Nero Opaco**

Listino € 182,00



cod. **RUB835** **EVEN** - Incasso doccia con deviatore

Miscelatore monocomando. Cartuccia Ø35. Colore **Nero Opaco**

Listino € 293,00


AQUAlife

Bianco Opaco

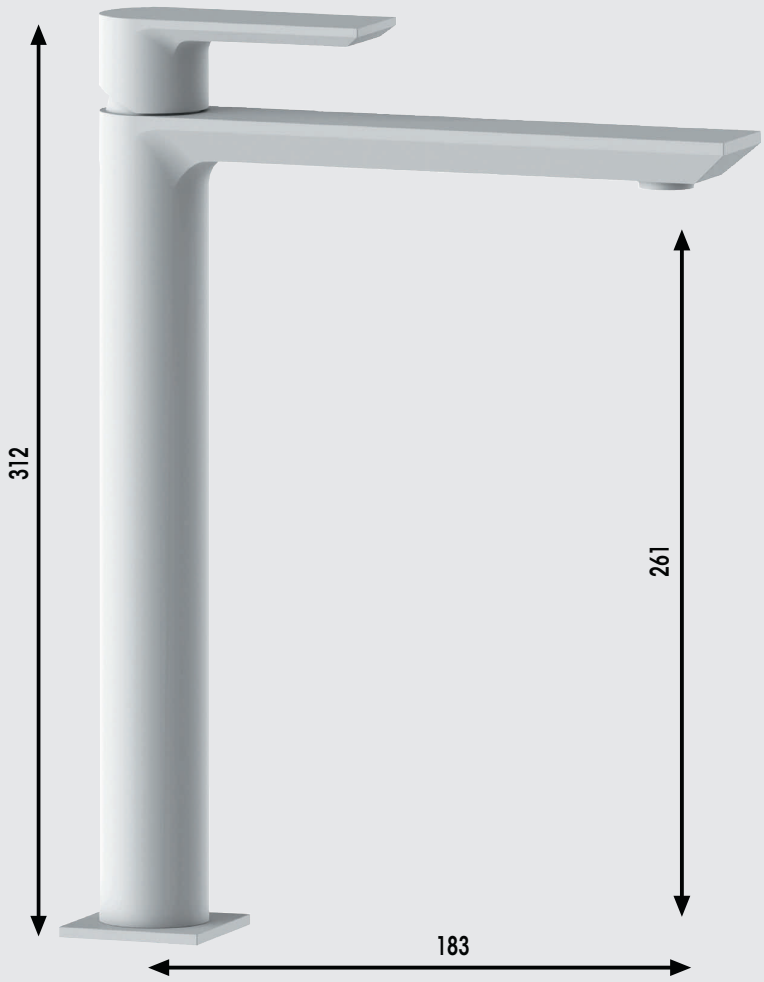

cod. **RUB837** **EVEN** - Lavabo d'arredo

Miscelatore monocomando **senza scarico**, con flessibili. Cartuccia Ø25. Colore **Bianco Opaco**

Listino € 448,00

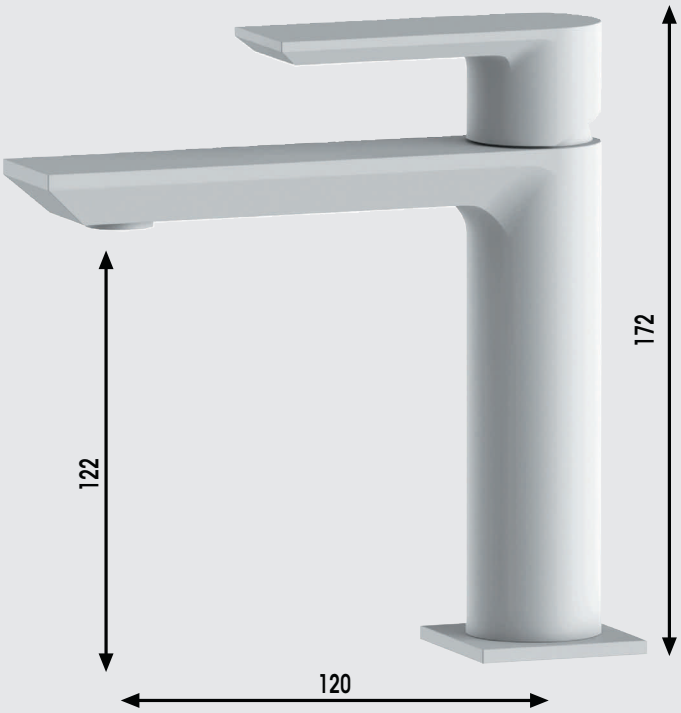

cod. **RUB836** **EVEN** - Lavabo monoforo

Miscelatore monocomando **senza scarico**, con flessibili. Cartuccia Ø25. Colore **Bianco Opaco**

Listino € 239,00

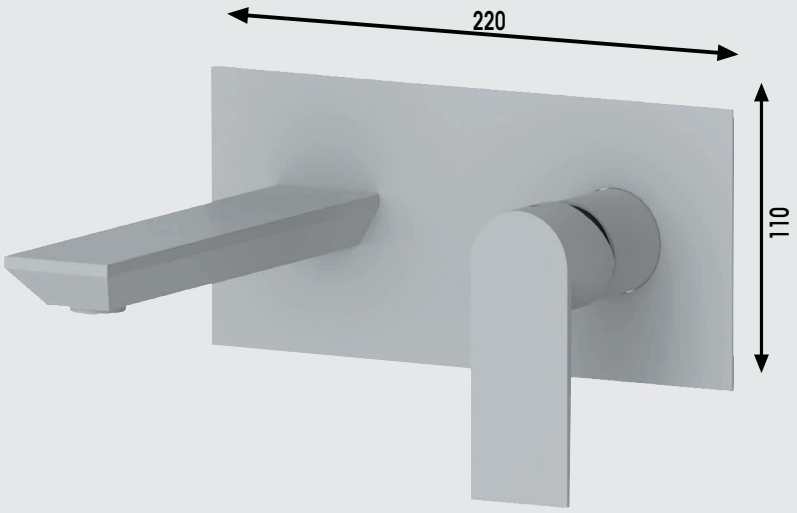

cod. **RUB839** **EVEN** - Lavabo ad incasso

Miscelatore monocomando **senza scarico**. Bocca lunghezza 18cm. Cartuccia Ø25. Colore **Bianco Opaco**

Listino € 507,00



cod. **RUB838** **EVEN** - Bidet monoforo

Miscelatore monocomando **senza scarico**, con flessibili. Cartuccia Ø25. Colore **Bianco Opaco**

Listino € 239,00





cod. **RUB842** **EVEN** - Incasso doccia

Miscelatore monocomando. Cartuccia Ø35. Colore **Bianco Opaco**

Listino € 182,00

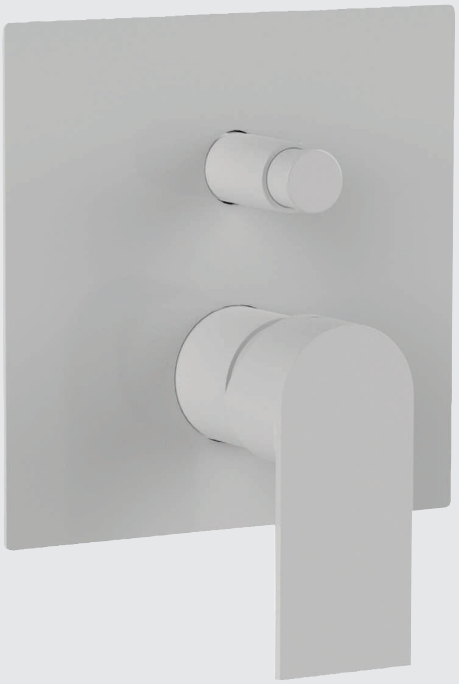

cod. **RUB843** **EVEN** - Incasso doccia con deviatore

Miscelatore monocomando. Cartuccia Ø35. Colore **Bianco Opaco**

Listino € 293,00



cod. **RUB840** **EVEN** - Esterno per vasca

Miscelatore monocomando con doccia duplex e flessibile 150 cm. Cartuccia Ø25. Colore **Bianco Opaco**

Listino € 395,00

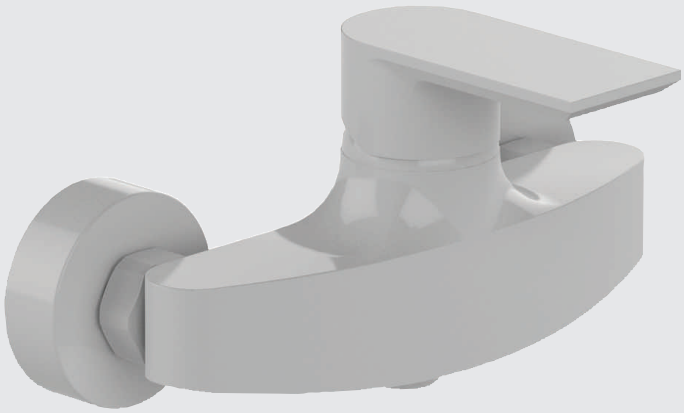

cod. **RUB841** **EVEN** - Esterno per doccia

Miscelatore monocomando. Cartuccia Ø25. Colore **Bianco Opaco**

Listino € 150,00


AQUAlife

Nichel spazzolato Opaco

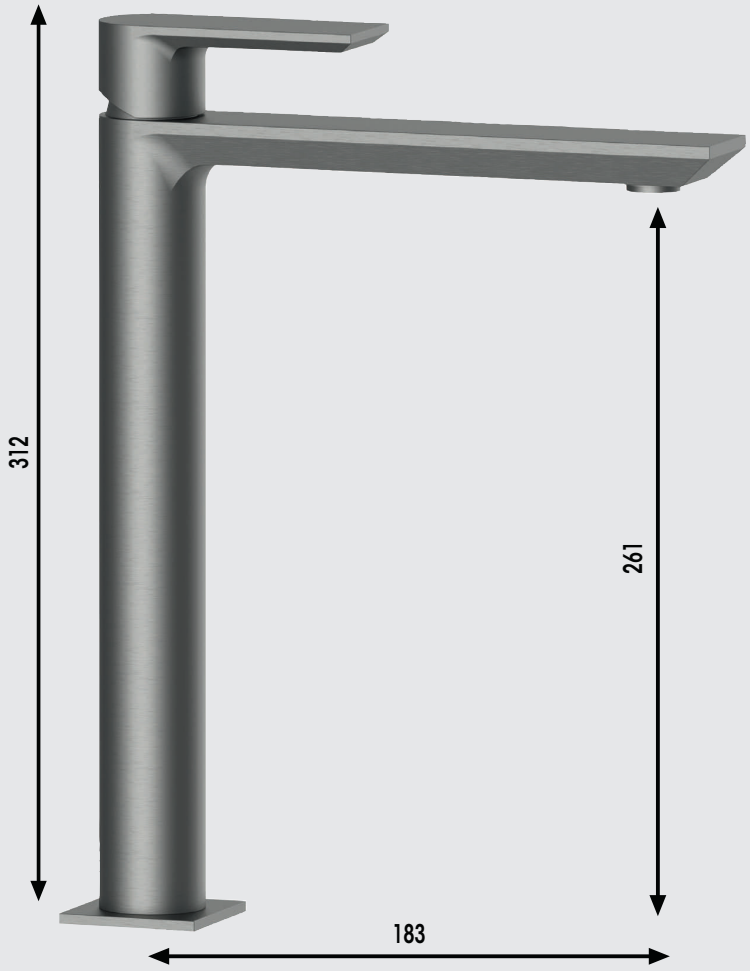

cod. **RUB845** **EVEN** - Lavabo d'arredo

Miscelatore monocomando **senza scarico**, con flessibili.
Cartuccia Ø25. Colore **Nichel spazzolato Opaco**

Listino € 445,00



cod. **RUB844** **EVEN** - Lavabo monoforo

Miscelatore monocomando **senza scarico**, con flessibili.
Cartuccia Ø25. Colore **Nichel spazzolato Opaco**

Listino € 239,00

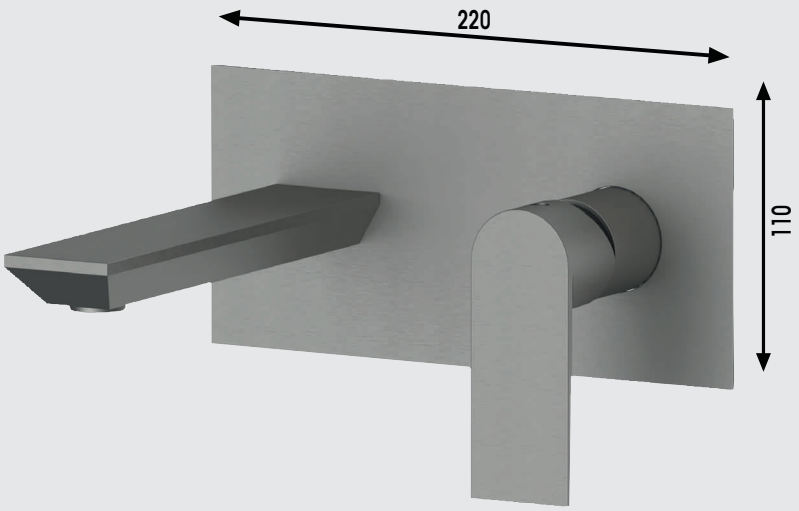

cod. **RUB847** **EVEN** - Lavabo ad incasso

Miscelatore monocomando **senza scarico**. Bocca lunghezza 18cm.
Cartuccia Ø25. Colore **Nichel spazzolato Opaco**

Listino € 507 ,00



cod. **RUB846** **EVEN** - Bidet monoforo

Miscelatore monocomando **senza scarico**, con flessibili.
Cartuccia Ø25. Colore **Nichel spazzolato Opaco**

Listino € 239,00


AQUAlife



cod. **RUB850** **EVEN** - Incasso doccia

Miscelatore monocomando. Cartuccia Ø35.
Colore **Nichel spazzolato Opaco**

Listino € 182,00

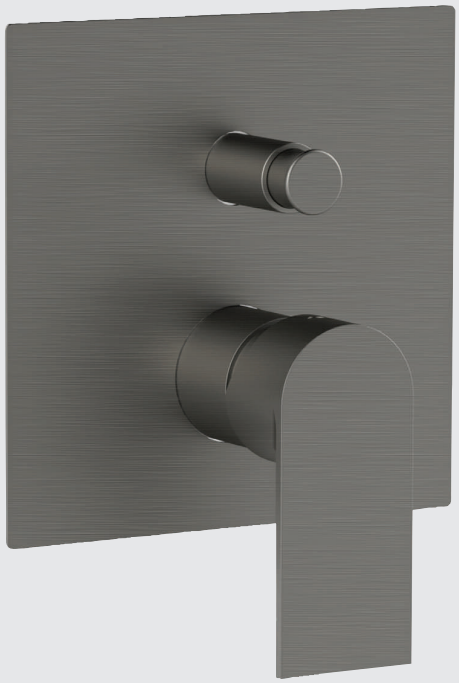

cod. **RUB851** **EVEN** - Incasso doccia con deviatore

Miscelatore monocomando. Cartuccia Ø35.
Colore **Nichel spazzolato Opaco**

Listino € 293,00



cod. **RUB848** **EVEN** - Esterno per vasca

Miscelatore monocomando con doccia duplex e flessibile 150 cm.
Cartuccia Ø25. Colore **Nichel spazzolato Opaco**

Listino € 395,00

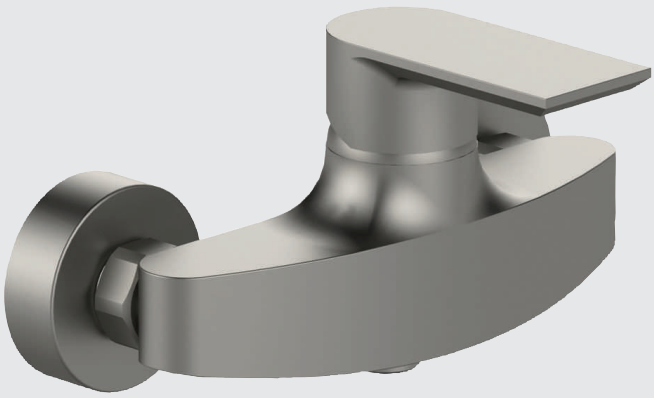

cod. **RUB849** **EVEN** - Esterno per doccia

Miscelatore monocomando. Cartuccia Ø25.
Colore **Nichel spazzolato Opaco**

Listino € 150,00


AQUAlife

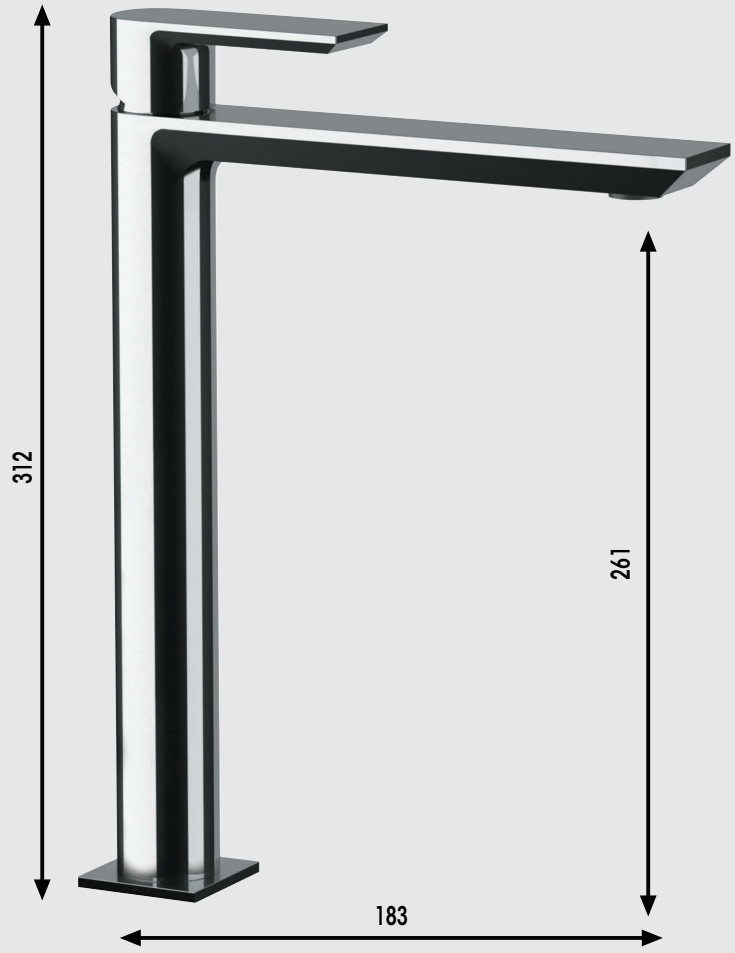

cod. **RUB821** **EVEN** - Lavabo d'arredo

Miscelatore monocomando **senza scarico**, con flessibili. Cartuccia Ø25. Colore **Cromo**

Listino € 280,00

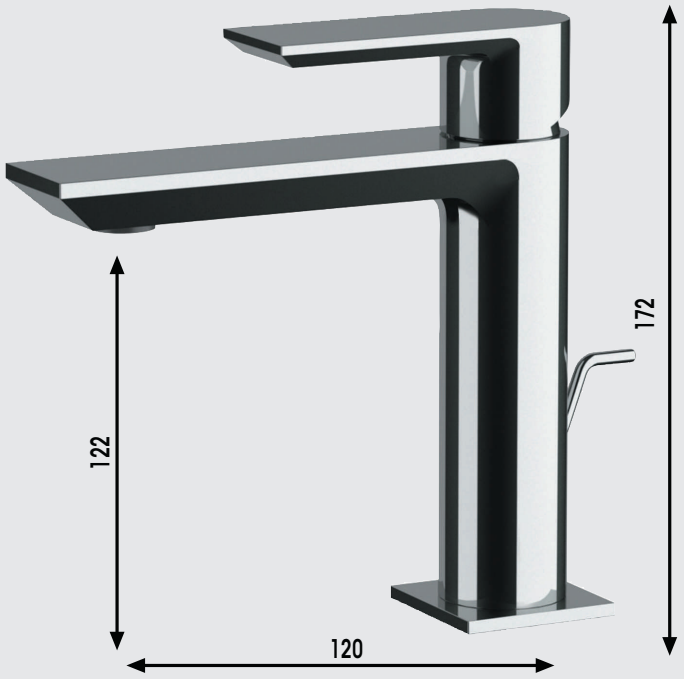

cod. **RUB820** **EVEN** - Lavabo monoforo

Miscelatore monocomando con scarico 1"1/4 e flessibili. Cartuccia Ø25. Colore **cromo**

Listino € 161,00

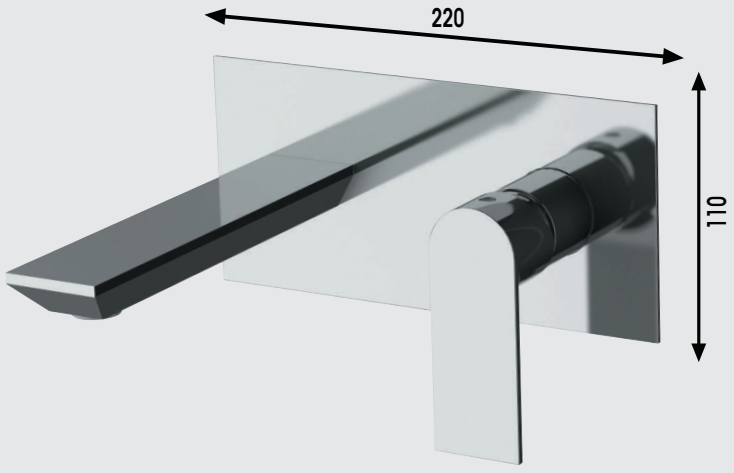

cod. **RUB823** **EVEN** - Lavabo ad incasso

Miscelatore monocomando **senza scarico**. Bocca lunghezza 18cm. Cartuccia Ø25. Colore **Nichel spazzolato Opaco**

Listino € 317,00



cod. **RUB822** **EVEN** - Bidet monoforo

Miscelatore monocomando con scarico 1"1/4 e flessibili. Cartuccia Ø25. Colore **cromo**

Listino € 161,00



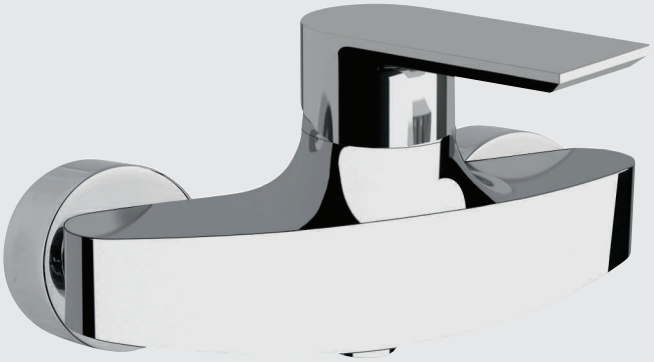

cod. **RUB825** **EVEN** - Esterno per doccia

Miscelatore monocomando. Cartuccia Ø25. Colore **Cromo**

Listino € 93,50

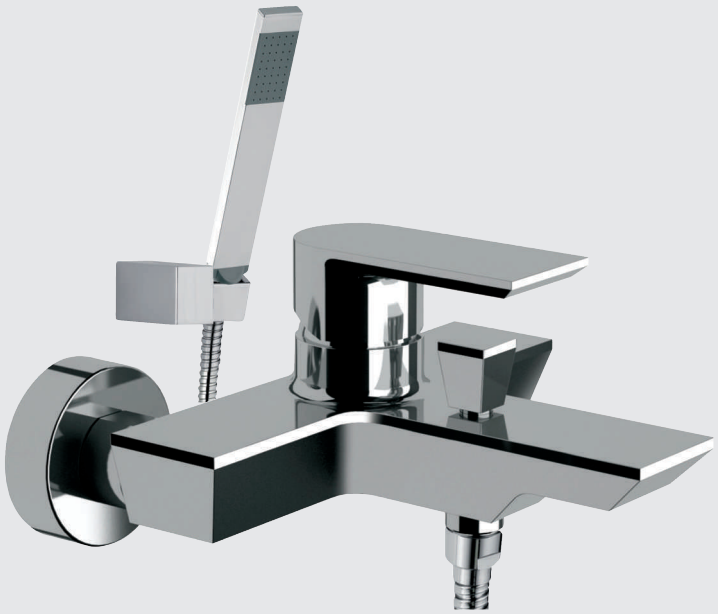

cod. **RUB824** **EVEN** - Esterno per vasca

Miscelatore monocomando con doccia duplex e flessibile 150 cm. Cartuccia Ø25. Colore **Cromo**

Listino € 247,00



cod. **RUB826** **EVEN** - Incasso doccia

Miscelatore monocomando. Cartuccia Ø35. Colore **Cromo**

Listino € 113,50



cod. **RUB827** **EVEN** - Incasso doccia con deviatore

Miscelatore monocomando. Cartuccia Ø35. Colore **Cromo**

Listino € 183,50


AQUAlife

Nero Opaco

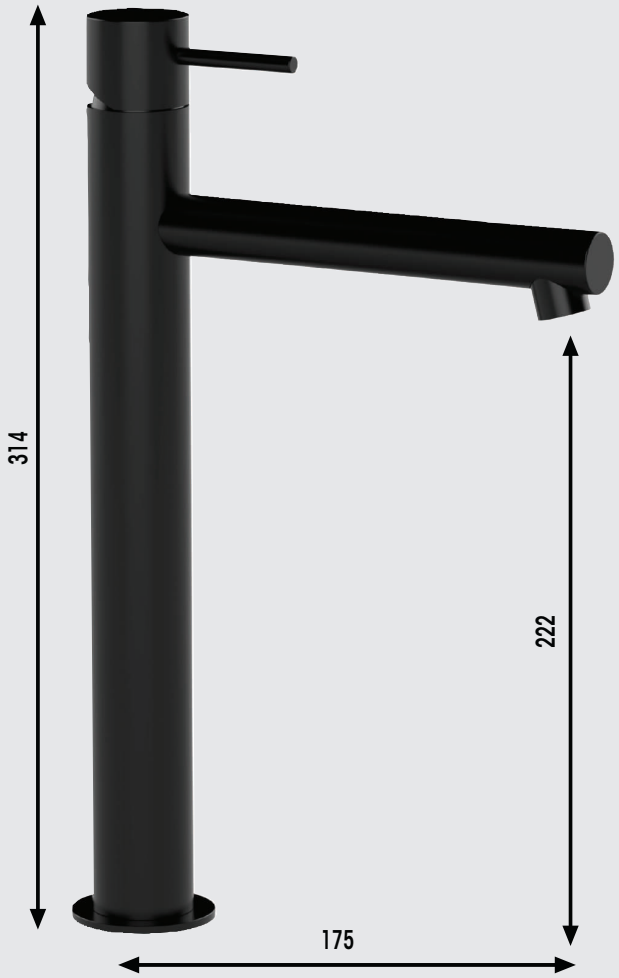

cod. **RUB762** **SLIM** - Lavabo d'arredo

Miscelatore monocomando **senza scarico**, con flessibili. Cartuccia Ø25. Colore **Nero Opaco**

Listino € 328,00

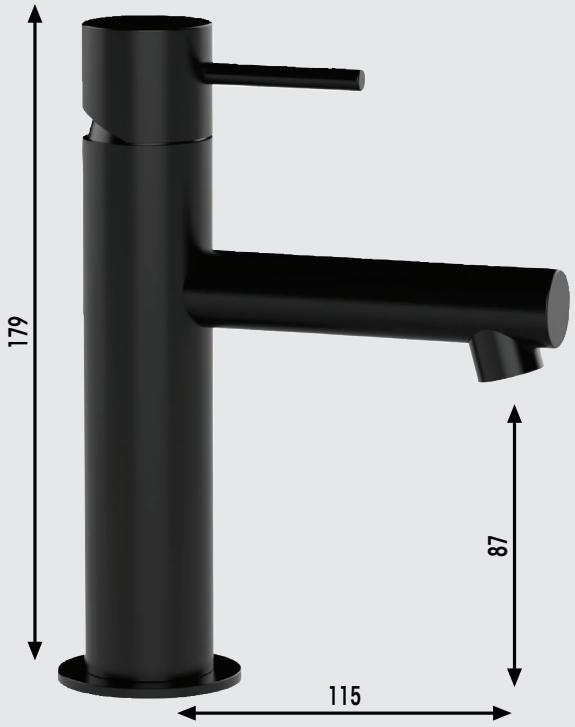

cod. **RUB761** **SLIM** - Lavabo monoforo

Miscelatore monocomando **senza scarico**, con flessibili. Cartuccia Ø25. Colore **Nero Opaco**

Listino € 270,00

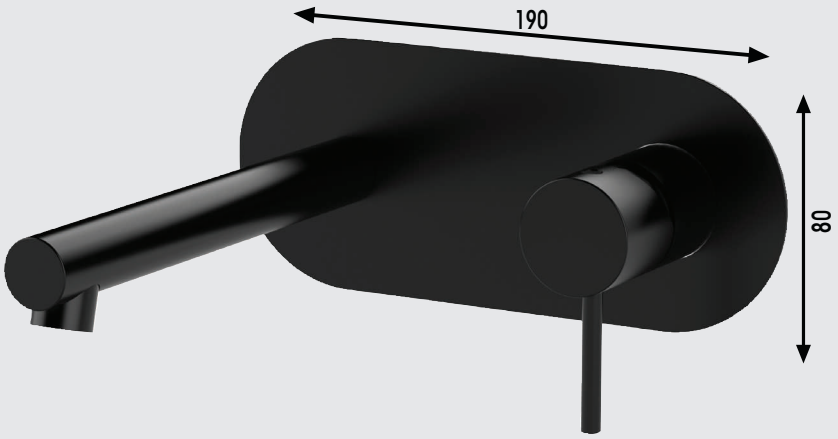

cod. **RUB764** **SLIM** - Lavabo ad incasso

Miscelatore monocomando **senza scarico**. Bocca lunghezza 18cm. Cartuccia Ø25. Colore **Nero Opaco**

Listino € 495,00



cod. **RUB763** **SLIM** - Bidet monoforo

Miscelatore monocomando **senza scarico**, con flessibili. Cartuccia Ø25. Colore **Nero Opaco**

Listino € 270,00





cod. **RUB765** **SLIM** - Esterno per vasca

Miscelatore monocomando con doccia duplex e flessibile 150cm. Cartuccia Ø25. Colore **Nero Opaco**

Listino € 346,00



cod. **RUB766** **SLIM** - Esterno per doccia

Miscelatore monocomando. Cartuccia Ø25. Colore **Nero Opaco**

Listino € 231,00



cod. **RUB767** **SLIM** - Incasso doccia

Miscelatore monocomando. Cartuccia Ø35. Colore **Nero Opaco**

Listino € 177,00



cod. **RUB768** **SLIM** - Incasso doccia con deviatore

Miscelatore monocomando. Cartuccia Ø35. Colore **Nero Opaco**

Listino € 270,00


AQUAlife





cod. **RUB955** **SLIM** - Miscelatore bordo vasca

Miscelatore monocomando **bordo vasca** 3 fori, con deviatore e kit doccia. Colore **Nero opaco**

Listino € 620,00

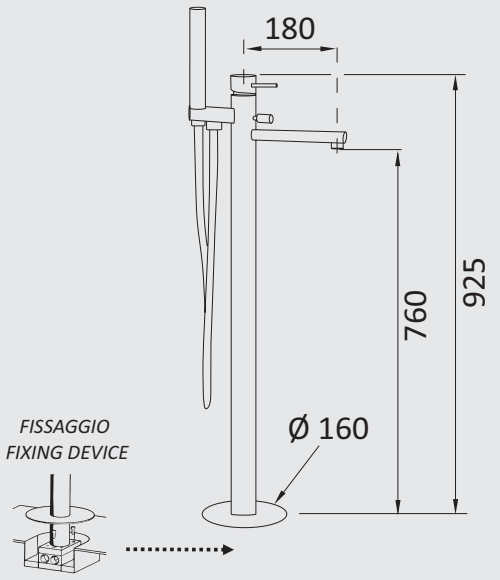

cod. **RUB889** **SLIM** - Miscelatore vasca a pavimento

Miscelatore monocomando **VASCA da PAVIMENTO**, con deviatore e kit doccia, doccetta in ottone. Colore **Nero opaco**

Listino € 1.620,00


AQUAlife

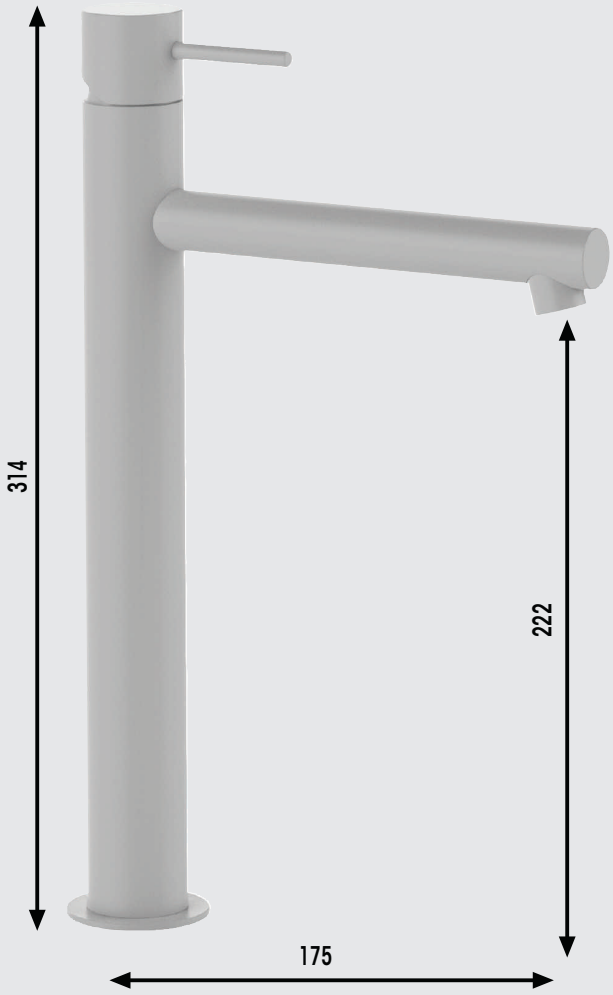

cod. **RUB792** **SLIM** - Lavabo d'arredo

Miscelatore monocomando **senza scarico**, con flessibili. Cartuccia Ø25. Colore **Bianco Opaco**

Listino € 328,00

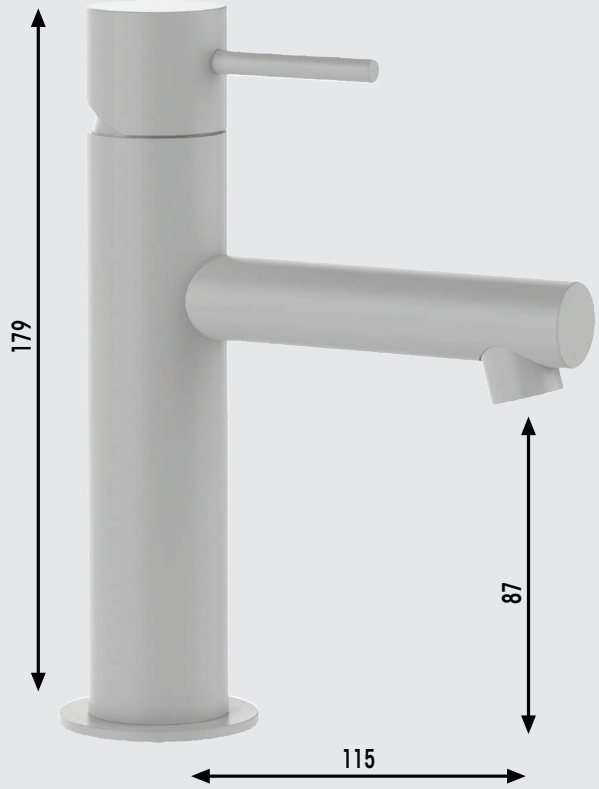

cod. **RUB791** **SLIM** - Lavabo monoforo

Miscelatore monocomando **senza scarico**, con flessibili. Cartuccia Ø25. Colore **Bianco Opaco**

Listino € 270,00

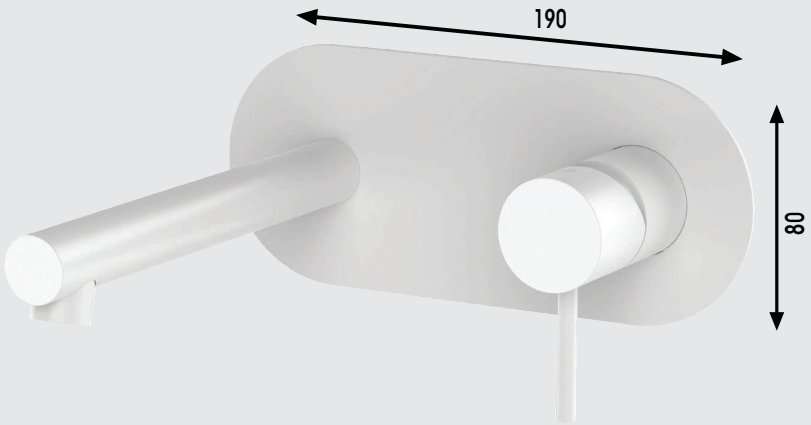

cod. **RUB794** **SLIM** - Lavabo ad incasso

Miscelatore monocomando **senza scarico**. Bocca lunghezza 18cm. Cartuccia Ø25. Colore **Bianco Opaco**

Listino € 495,00



cod. **RUB793** **SLIM** - Bidet monoforo

Miscelatore monocomando **senza scarico**, con flessibili. Cartuccia Ø25. Colore **Bianco Opaco**

Listino € 270,00


AQUAlifer



cod. **RUB795** **SLIM** - Esterno per vasca

Miscelatore monocomando con doccia duplex e flessibile 150cm. Cartuccia Ø25. Colore **Bianco Opaco**

Listino € 346,00

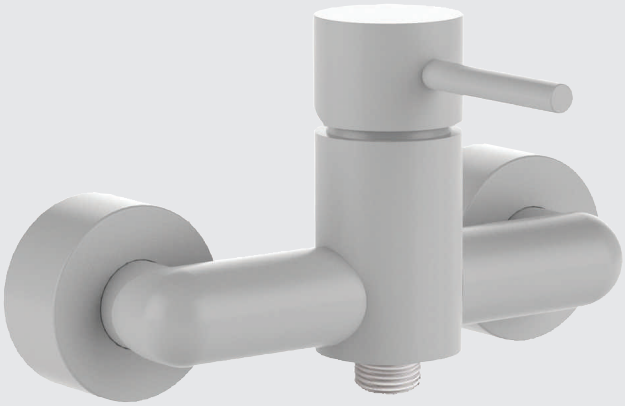

cod. **RUB796** **SLIM** - Esterno per doccia

Miscelatore monocomando. Cartuccia Ø25. Colore **Bianco Opaco**

Listino € 231,00

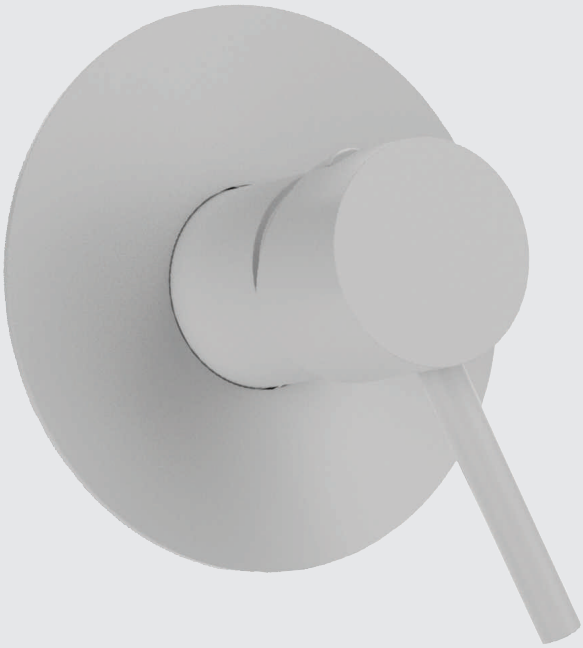

cod. **RUB797** **SLIM** - Incasso doccia

Miscelatore monocomando. Cartuccia Ø35. Colore **Bianco Opaco**

Listino € 177,00



cod. **RUB798** **SLIM** - Incasso doccia con deviatore

Miscelatore monocomando. Cartuccia Ø35. Colore **Bianco Opaco**

Listino € 270,00


AQUAlife



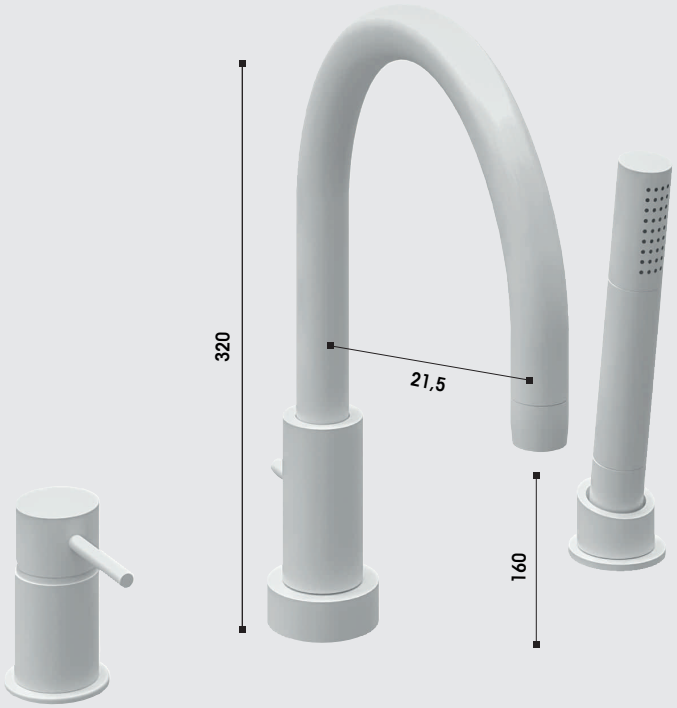

cod. **RUB956** **SLIM** - Miscelatore bordo vasca

Miscelatore monocomando **bordo vasca** 3 fori, con deviatore e kit doccia. Colore **Bianco opaco**

Listino € 620,00

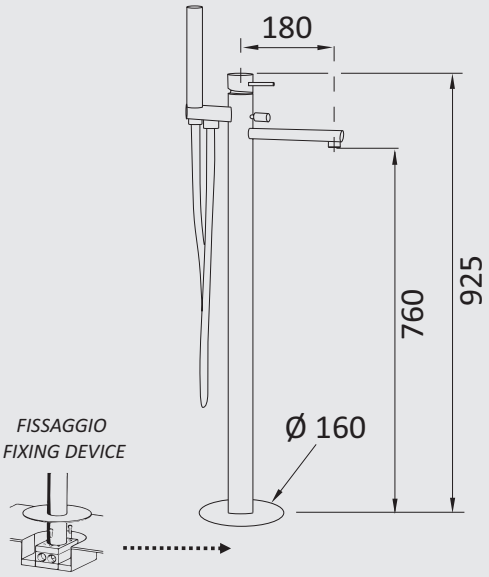

cod. **RUB890** **SLIM** - Miscelatore vasca a pavimento

Miscelatore monocomando **VASCA da PAVIMENTO**, con deviatore e kit doccia, doccetta in ottone. Colore **Bianco opaco**

Listino € 1.620,00


AQUAlife

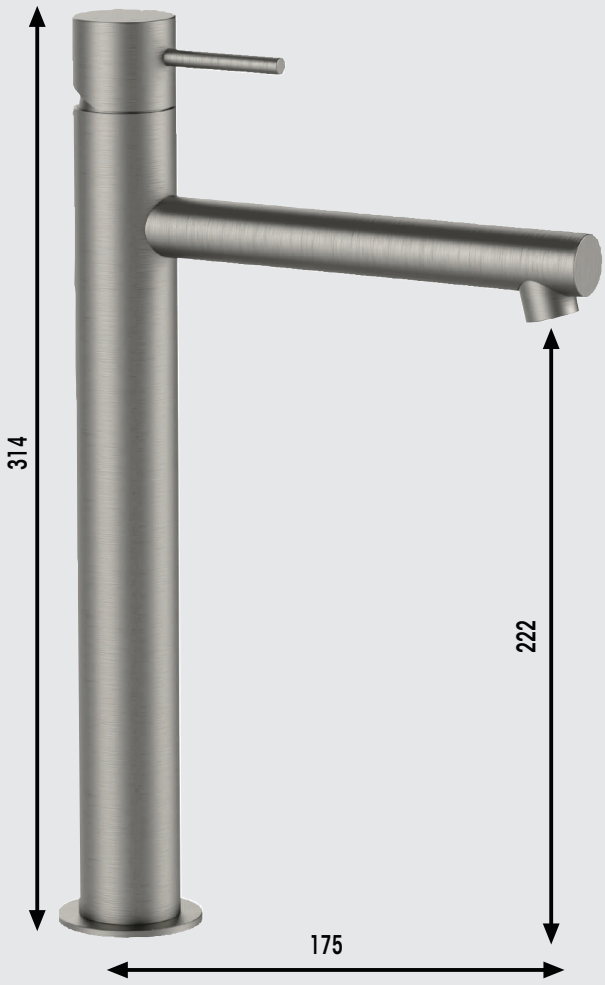

cod. **RUB853** **SLIM** - Lavabo d'arredo

Miscelatore monocomando **senza scarico**, con flessibili.
Cartuccia Ø25. Colore **Nichel spazzolato Opaco**

Listino € 328,00

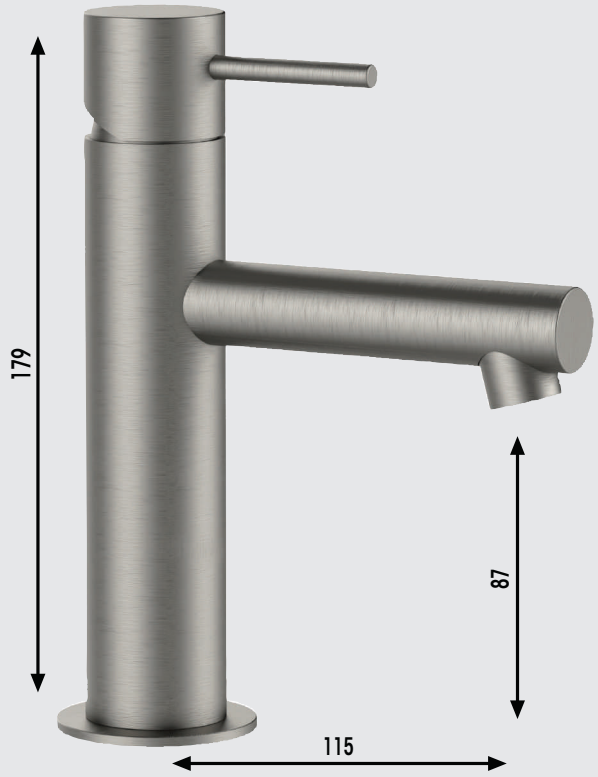

cod. **RUB852** **SLIM** - Lavabo monoforo

Miscelatore monocomando **senza scarico**, con flessibili.
Cartuccia Ø25. Colore **Nichel spazzolato Opaco**

Listino € 270,00

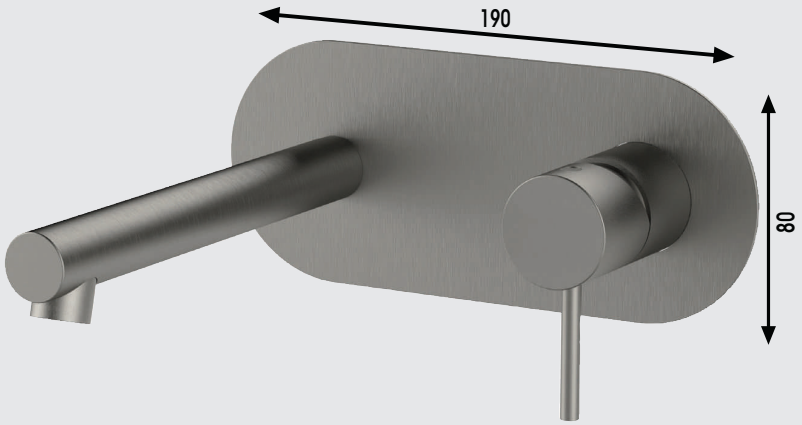

cod. **RUB855** **SLIM** - Lavabo ad incasso

Miscelatore monocomando **senza scarico**. Bocca lunghezza 18cm.
Cartuccia Ø25. Colore **Nichel spazzolato Opaco**

Listino € 494,00



cod. **RUB854** **SLIM** - Bidet monoforo

Miscelatore monocomando **senza scarico**, con flessibili.
Cartuccia Ø25. Colore **Nichel spazzolato Opaco**

Listino € 270,00



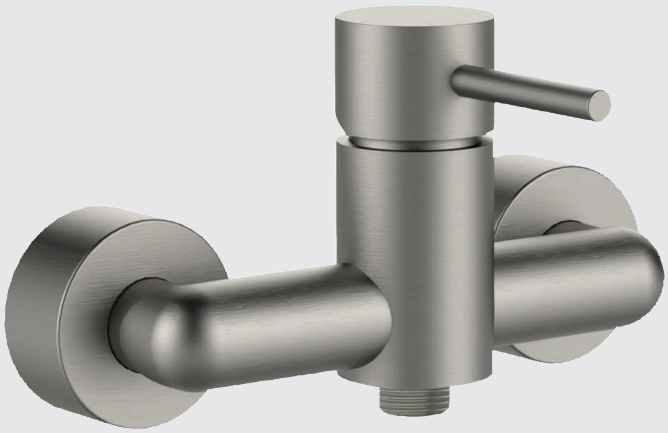

cod. **RUB857** **SLIM** - Esterno per doccia

Miscelatore monocomando. Cartuccia Ø25.
Colore **Nichel spazzolato Opaco**

Listino € 231,00



cod. **RUB856** **SLIM** - Esterno per vasca

Miscelatore monocomando con doccia duplex e flessibile 150cm.
Cartuccia Ø25. Colore **Nichel spazzolato Opaco**

Listino € 346,00

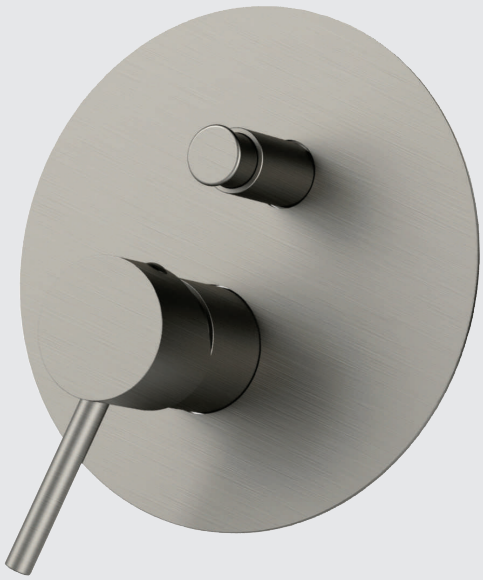

cod. **RUB859** **SLIM** - Incasso doccia con deviatore

Miscelatore monocomando. Cartuccia Ø35.
Colore **Nichel spazzolato Opaco**

Listino € 270,00

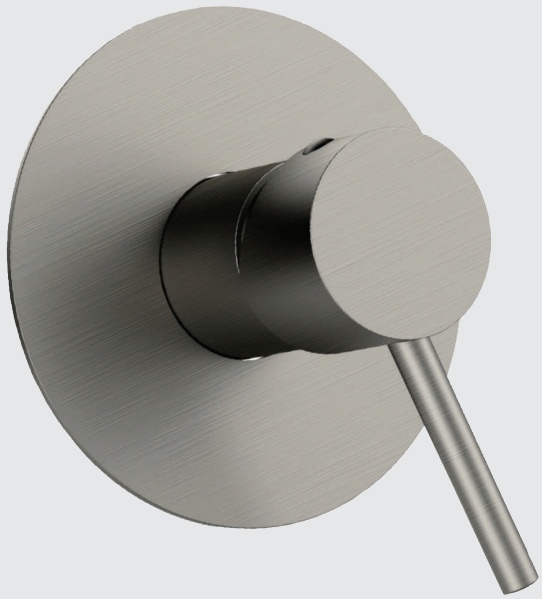

cod. **RUB858** **SLIM** - Incasso doccia

Miscelatore monocomando. Cartuccia Ø35.
Colore **Nichel spazzolato Opaco**

Listino € 177,00



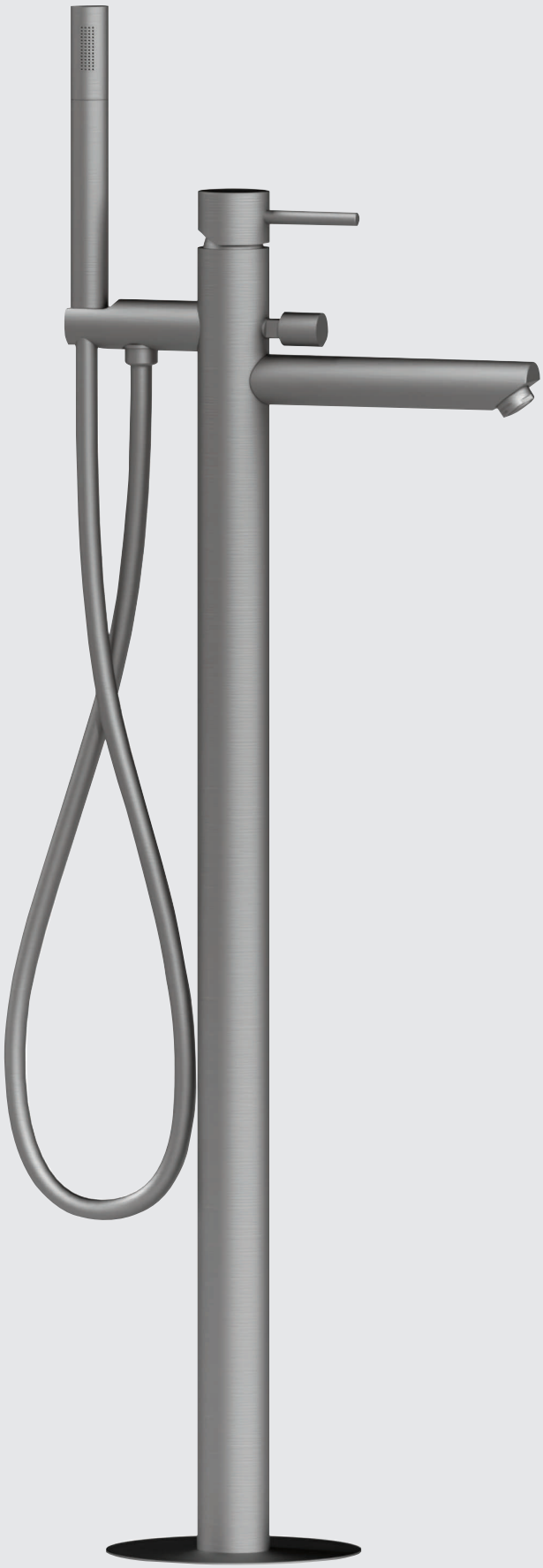



cod. **RUB957** **SLIM** - Miscelatore bordo vasca

Miscelatore monocomando **bordo vasca** 3 fori, con deviatore e kit doccia. Colore **Nichel spazzolato opaco**

Listino € 620,00

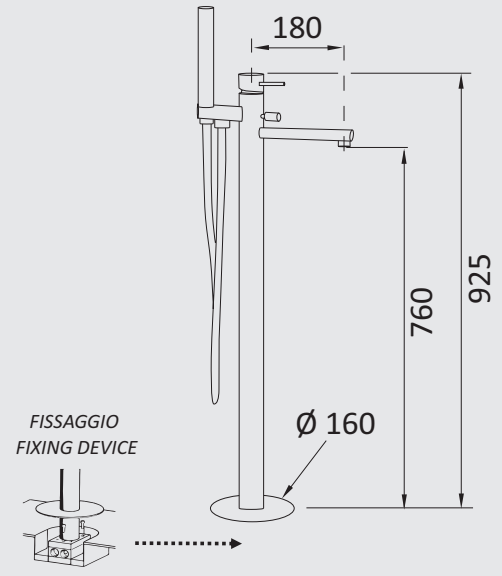

cod. **RUB891** **SLIM** - Miscelatore vasca a pavimento

Miscelatore monocomando **VASCA da PAVIMENTO**, con deviatore e kit doccia, doccetta in ottone. Colore **Nichel Spazzolato opaco**

Listino € 1.620,00


AQUAlife

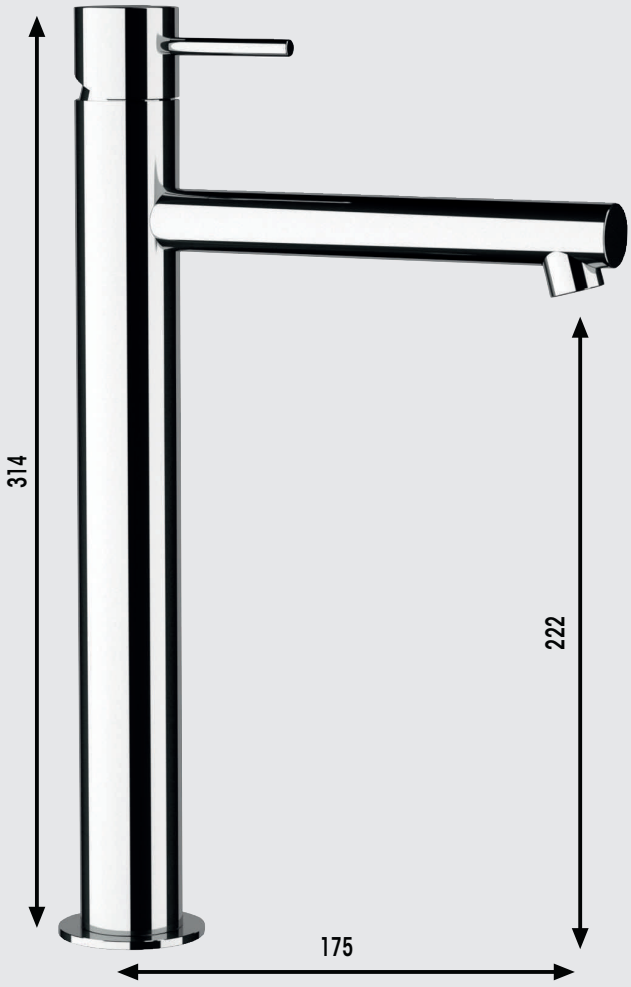

cod. **RUB459** **SLIM** - Lavabo d'arredo

Miscelatore monocomando **senza scarico**, con flessibili.
Cartuccia Ø25. Colore **Cromo**

Listino € 202,00



cod. **RUB468** **SLIM** - Lavabo monoforo

Miscelatore monocomando con scarico 1"1/4 e flessibili.
Cartuccia Ø25. Colore **Cromo**

Listino € 178,00

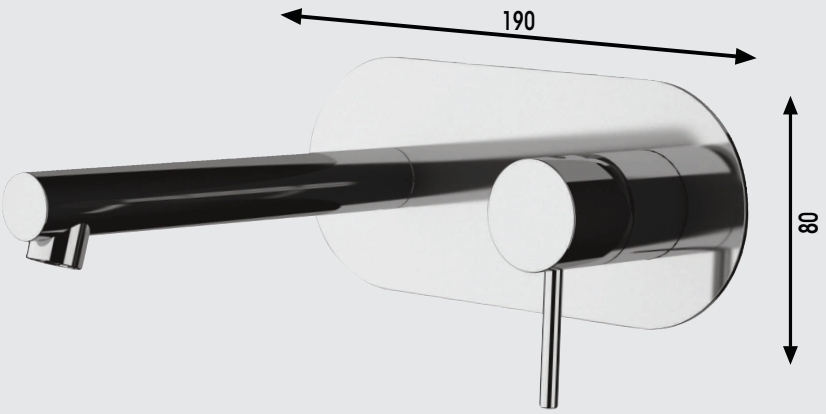

cod. **RUB469** **SLIM** - Lavabo ad incasso

Miscelatore monocomando **senza scarico**. Bocca lunghezza 18cm.
Cartuccia Ø25. Colore **Cromo**

Listino € 305,00



cod. **RUB482** **SLIM** - Bidet monoforo

Miscelatore monocomando con scarico 1"1/4 e flessibili.
Cartuccia Ø25. Colore **Nero Opaco**

Listino € 179,00


AQUA life



cod. **RUB484** **SLIM** - Esterno per doccia

Miscelatore monocomando. Cartuccia Ø25. Colore **Cromo**

Listino € 143,00



cod. **RUB483** **SLIM** - Esterno per vasca

Miscelatore monocomando con doccia duplex e flessibile 150cm. Cartuccia Ø25. Colore **Cromo**

Listino € 213,00



cod. **RUB485** **SLIM** - Incasso doccia

Miscelatore monocomando. Cartuccia Ø35. Colore **Cromo**

Listino € 109,50



cod. **RUB486** **SLIM** - Incasso doccia con deviatore

Miscelatore monocomando. Cartuccia Ø35. Colore **Cromo**

Listino € 167,00


AQUAlife





cod. **RUB954** **SLIM** - Miscelatore bordo vasca

Miscelatore monocomando **bordo vasca** 3 fori, con deviatore e kit doccia. Colore **Cromo**

Listino € 386,00

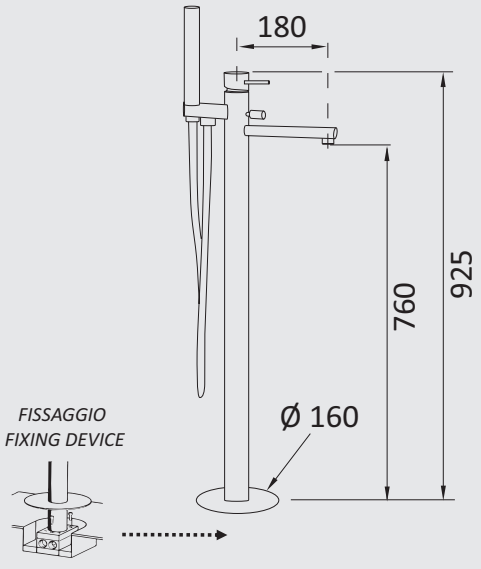

cod. **RUB604** **SLIM** - Miscelatore vasca a pavimento

Miscelatore monocomando **VASCA da PAVIMENTO**, con deviatore e kit doccia, doccetta in ottone. Colore **Cromo**

Listino € 1.010,00


AQUAlife



cod. **RUB971** **COMPASS** - Miscelatore lavabo a pavimento

Miscelatore monocomando lavabo da terra con scarico click-clack con troppopieno. Colore **Nero Opaco**

Listino € 1.500,00

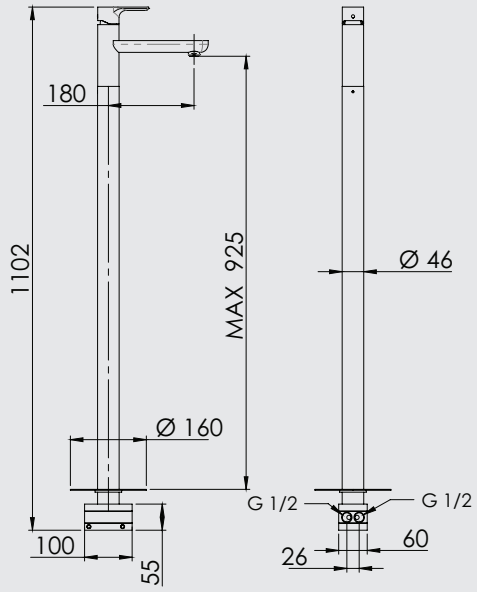


100% NATURAL
ACTIVATED CHARCOAL
AQUAlife

Nero Opaco

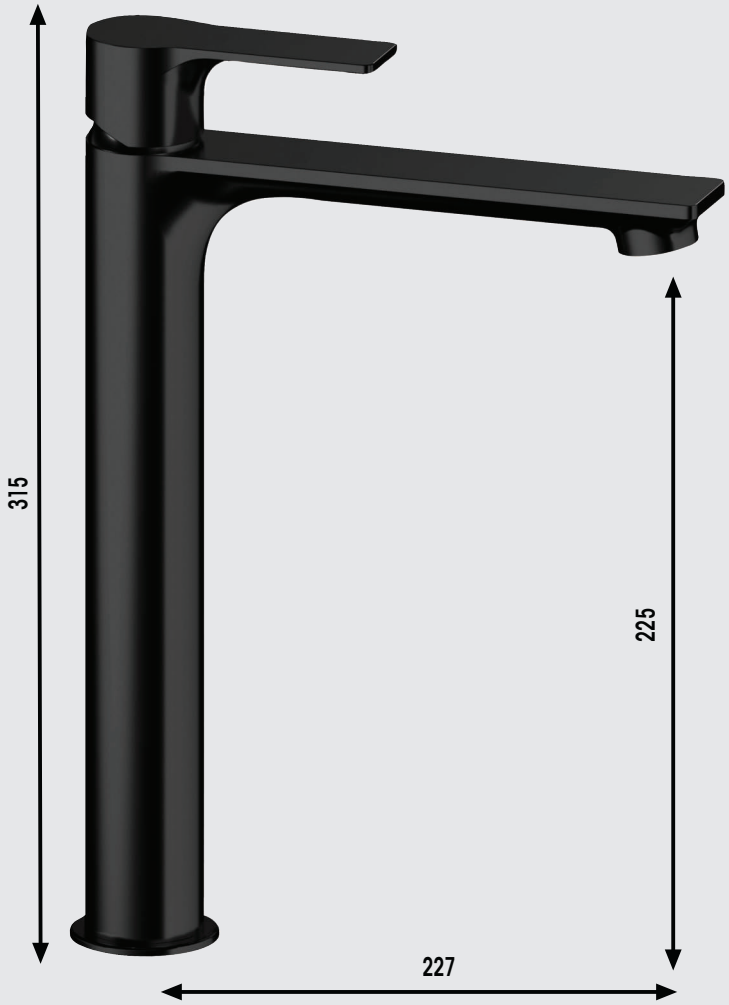

cod. **RUB912** **COMPASS** - Lavabo d'arredo

Miscelatore monocomando **senza scarico**, con flessibili. Cartuccia Ø35. Colore **Nero Opaco**

Listino € 310,00



cod. **RUB913** **COMPASS** - Lavabo monoforo

Miscelatore monocomando **senza scarico**, con flessibili. Cartuccia Ø35. Colore **Nero Opaco**

Listino € 137,00

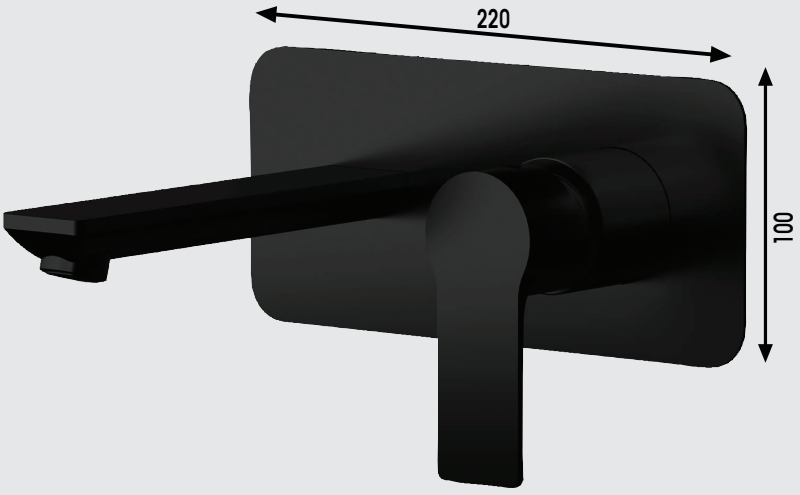

cod. **RUB915** **COMPASS** - Lavabo ad incasso

Miscelatore monocomando **senza scarico**. Bocca lunghezza 18cm. Cartuccia Ø35. Colore **Nero Opaco**

Listino € 490,00



cod. **RUB914** **COMPASS** - Bidet monoforo

Miscelatore monocomando **senza scarico**, con flessibili. Cartuccia Ø35. Colore **Nero Opaco**

Listino € 136,00


AQUAlife

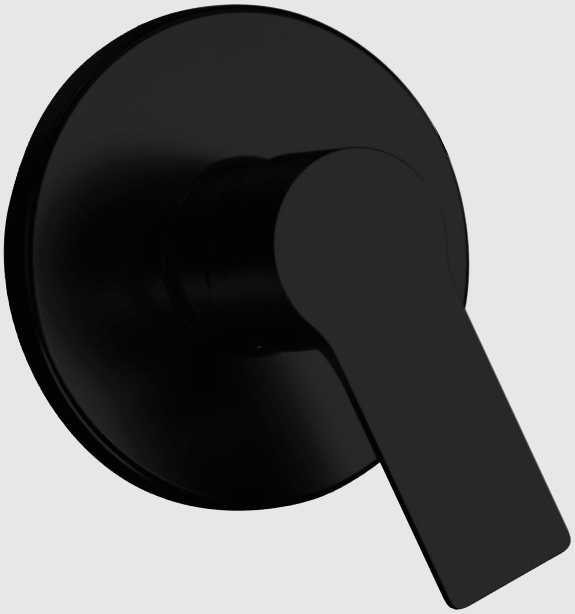

cod. **RUB918** **COMPASS** - Incasso doccia

Miscelatore monocomando. Cartuccia Ø35. Colore **Nero Opaco**

Listino € 81,00



cod. **RUB917** **COMPASS** - Esterno per doccia

Miscelatore monocomando. Cartuccia Ø35. Colore **Nero Opaco**

Listino € 147,00



cod. **RUB919** **COMPASS** - Incasso doccia con deviatore

Miscelatore monocomando. Cartuccia Ø35. Colore **Nero Opaco**

Listino € 188,00



cod. **RUB964** **COMPASS** - Lavello monoforo

Miscelatore monocomando con bocca alta girevole. Cartuccia Ø35. Colore **Nero Opaco**

Listino € 143,50


AQUAlifer



cod. **RUB916** **COMPASS** - Esterno per vasca

Miscelatore monocomando con doccia duplex e flessibile 150cm. Cartuccia Ø35. Colore **Nero Opaco**

Listino € 236,00



cod. **RUB635** **COMPASS** - Miscelatore bordo vasca

Miscelatore monocomando **bordo vasca** 3 fori, con deviatore e kit doccia. Colore **Nero opaco**

Listino € 595,00

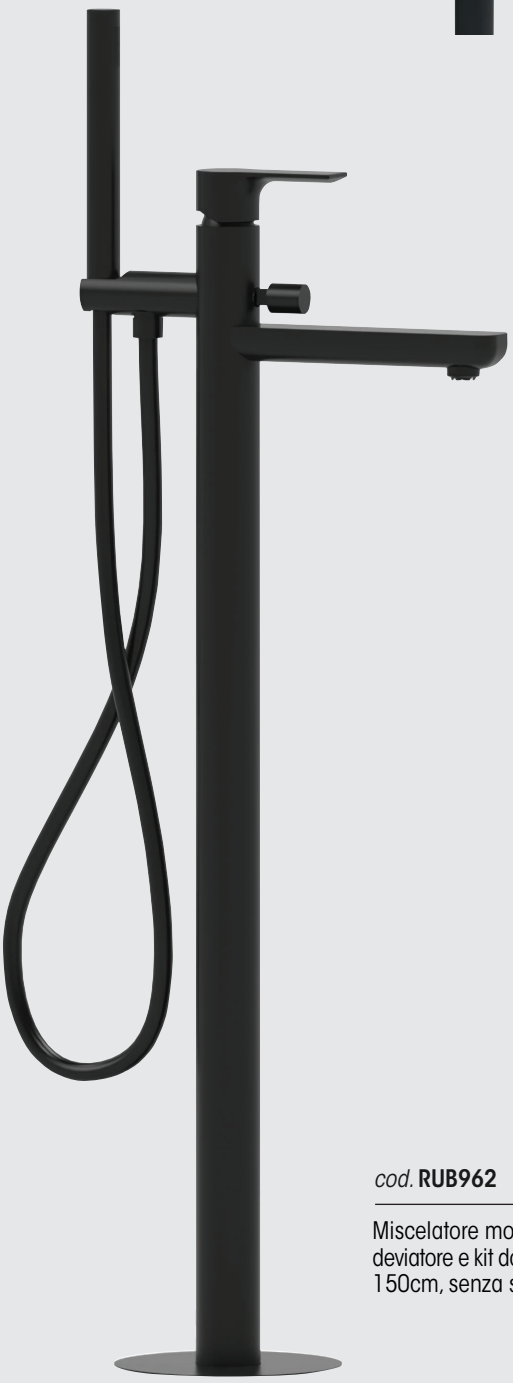

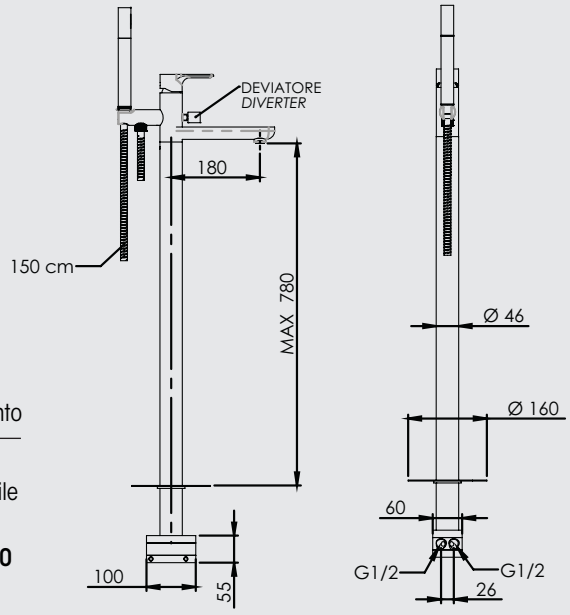

cod. **RUB962** **COMPASS** - Miscelatore vasca a pavimento

Miscelatore monocomando **VASCA da PAVIMENTO**, con deviatore e kit doccia in ottone, doccetta anticalcare e flessibile 150cm, senza scarico. Colore **Nero Opaco**

Listino € 1.675,00


AQUAlifer

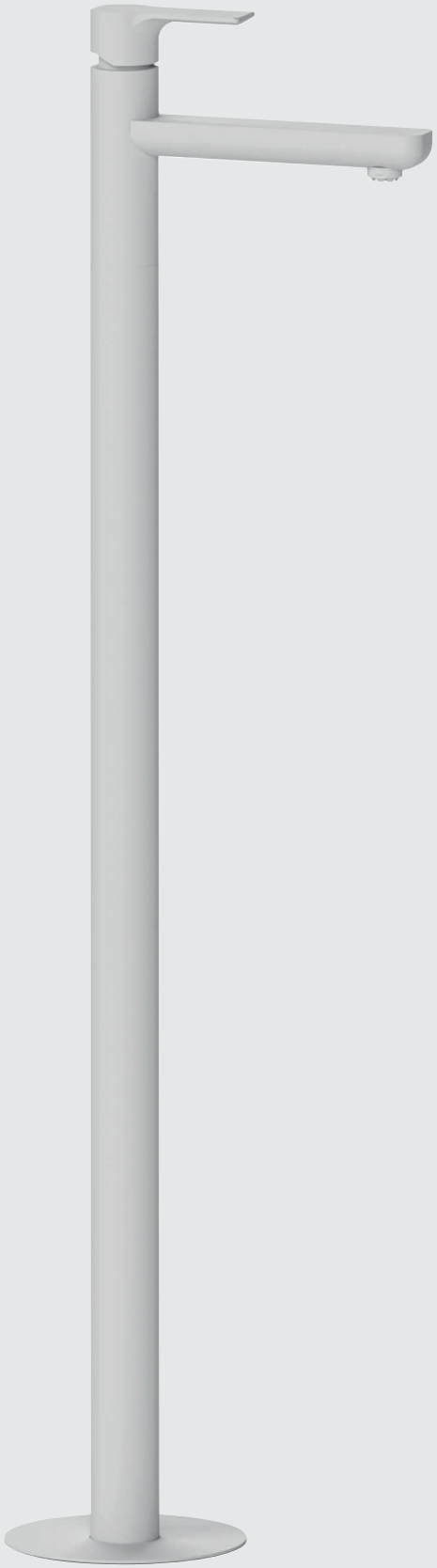

cod. **RUB970** **COMPASS** - Miscelatore lavabo a pavimento

Miscelatore monocomando lavabo da terra con scarico click-clack con troppopieno. Colore **Bianco Opaco**

Listino € 1.500,00

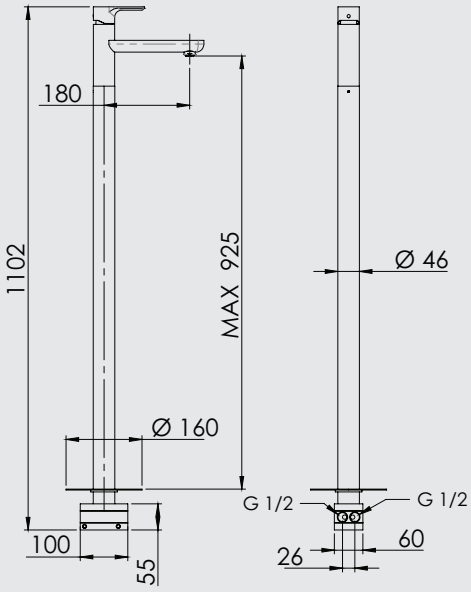



Bianco Opaco

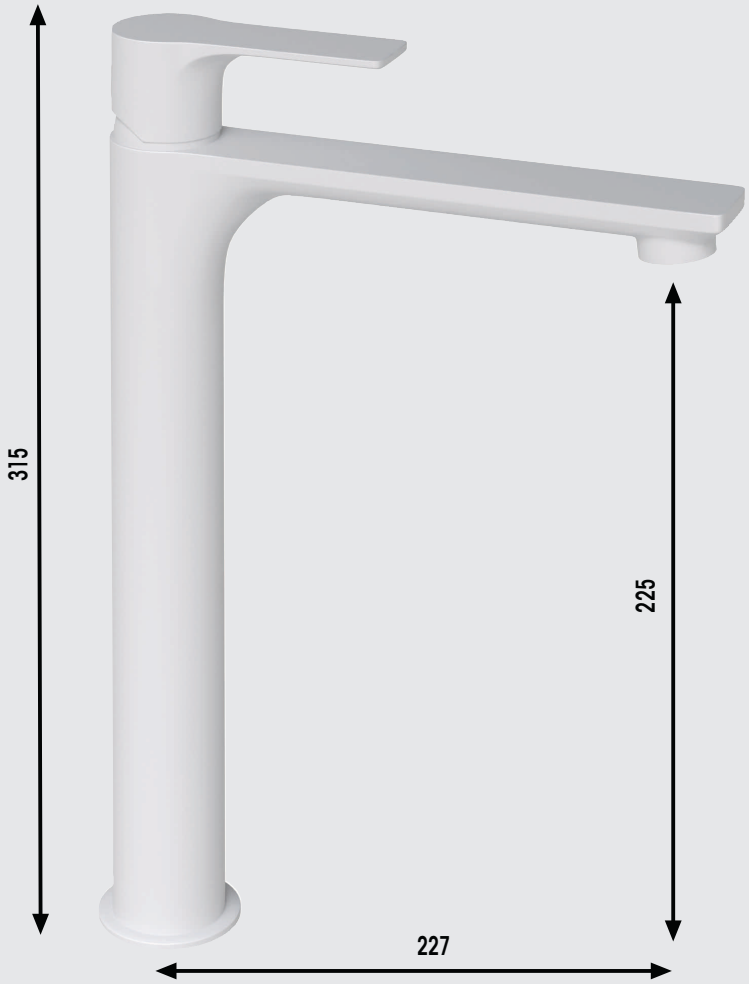

cod. **RUB892** **COMPASS** - Lavabo d'arredo

Miscelatore monocomando **senza scarico**, con flessibili. Cartuccia Ø35. Colore **Bianco Opaco**

Listino € 309,00



cod. **RUB893** **COMPASS** - Lavabo monoforo

Miscelatore monocomando **senza scarico**, con flessibili. Cartuccia Ø35. Colore **Bianco Opaco**

Listino € 136,50

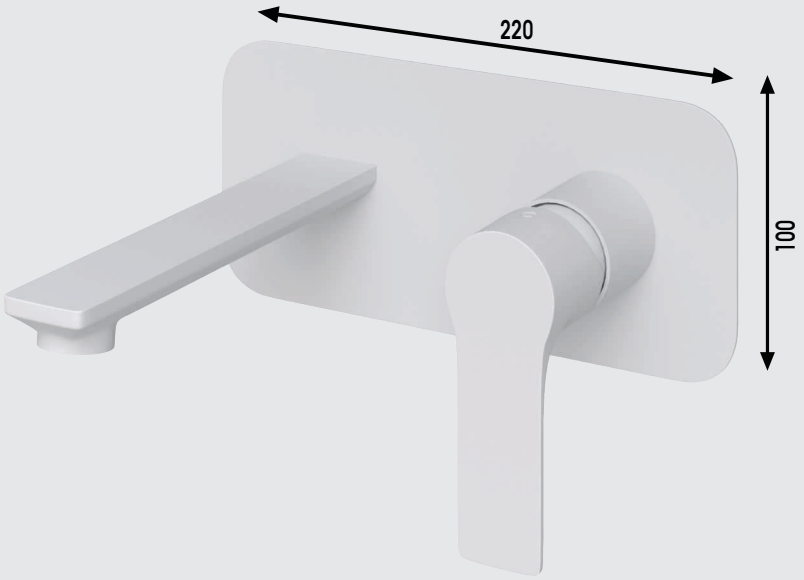

cod. **RUB895** **COMPASS** - Lavabo ad incasso

Miscelatore monocomando **senza scarico**. Bocca lunghezza 18cm. Cartuccia Ø35. Colore **Bianco Opaco**

Listino € 489,00



cod. **RUB894** **COMPASS** - Bidet monoforo

Miscelatore monocomando **senza scarico**, con flessibili. Cartuccia Ø35. Colore **Bianco Opaco**

Listino € 136,50


AQUAlife



cod. **RUB898** **COMPASS** - Incasso doccia

Miscelatore monocomando. Cartuccia Ø35. Colore **Bianco Opaco**

Listino € 81,00



cod. **RUB899** **COMPASS** - Incasso doccia con deviatore

Miscelatore monocomando. Cartuccia Ø35. Colore **Bianco Opaco**

Listino € 188,00



cod. **RUB897** **COMPASS** - Esterno per doccia

Miscelatore monocomando. Cartuccia Ø35. Colore **Bianco Opaco**

Listino € 147,00



cod. **RUB965** **COMPASS** - Lavello monoforo

Miscelatore monocomando con bocca alta girevole. Cartuccia Ø35. Colore **Bianco Opaco**

Listino € 143,50



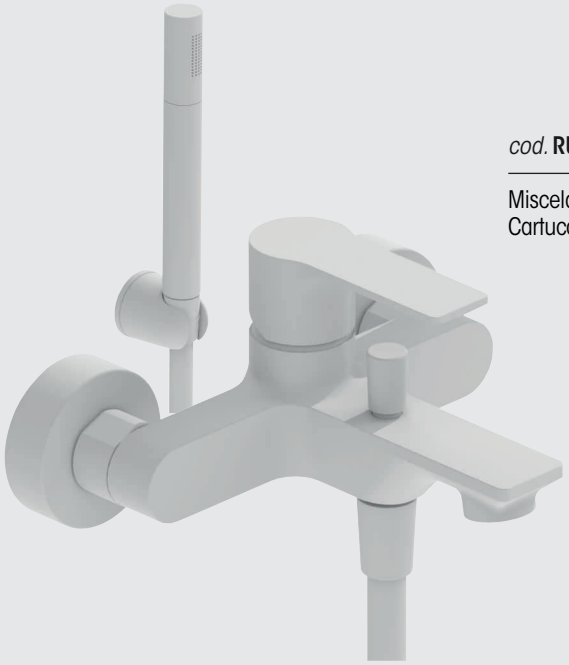

cod. **RUB896** **COMPASS** - Esterno per vasca

Miscelatore monocomando con doccia duplex e flessibile 150cm. Cartuccia Ø35. Colore **Bianco Opaco**

Listino € 236,00

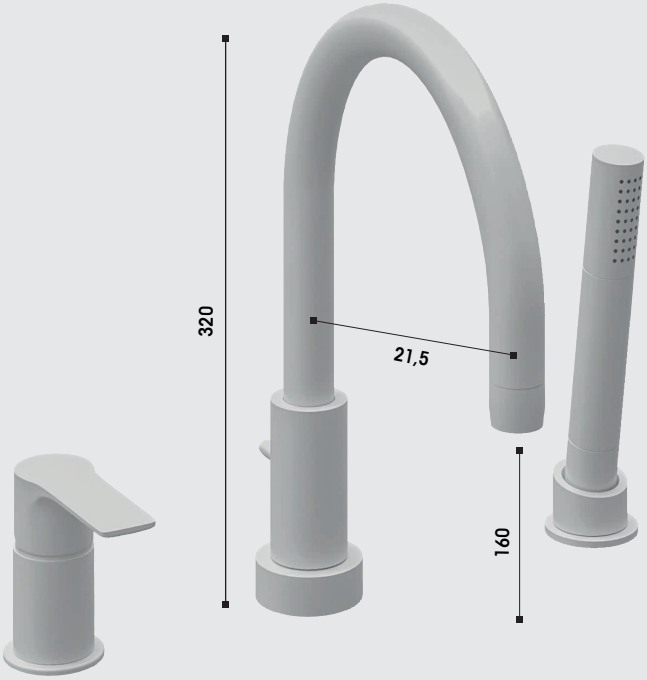

cod. **RUB638** **COMPASS** - Miscelatore bordo vasca

Miscelatore monocomando **bordo vasca** 3 fori, con deviatore e kit doccia. Colore **Bianco opaco**

Listino € 595,00



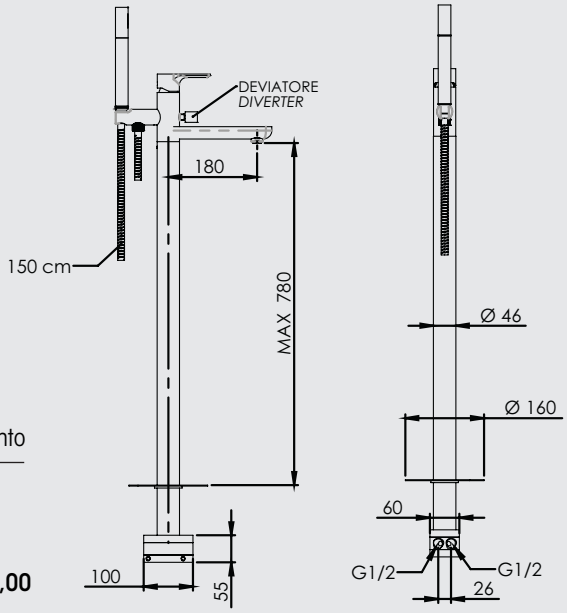

cod. **RUB967** **COMPASS** - Miscelatore vasca a pavimento

Miscelatore monocomando **VASCA da PAVIMENTO**, con deviatore e kit doccia in ottone, doccetta anticalcare e flessibile 150cm, senza scarico. Colore **Bianco Opaco**

Listino € 1.675,00


AQUAlife



cod. **RUB969** **COMPASS** - Miscelatore lavabo a pavimento

Miscelatore monocomando lavabo da terra con scarico click-clack con troppopieno. Colore **Cromo**

Listino € 935,00

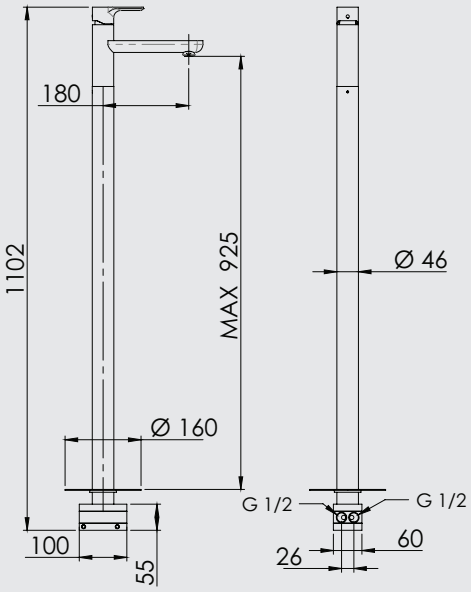





cod. **RUB900** **COMPASS** - Lavabo d'arredo

Miscelatore monocomando **senza scarico**, con flessibili. Cartuccia Ø35. Colore **Cromo**

Listino € 193,00

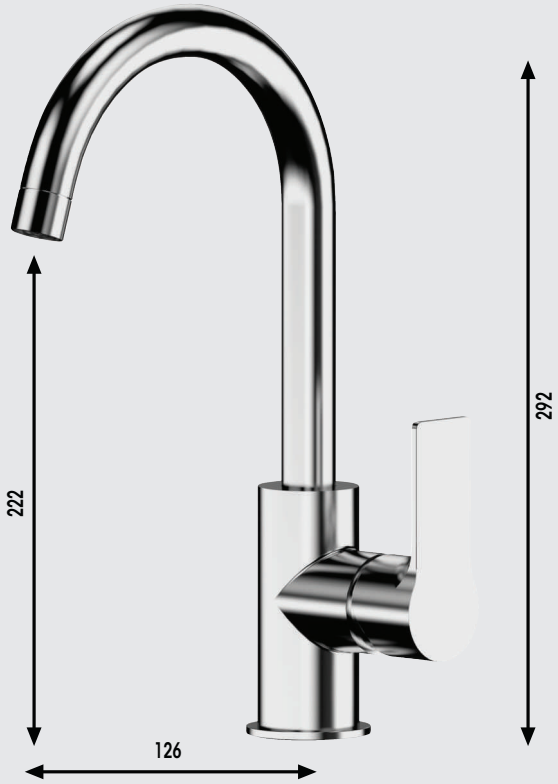

cod. **RUB869** **COMPASS** - Lavabo **bocca alta** monoforo

Miscelatore monocomando **senza scarico**, con flessibili. Cartuccia Ø35. Colore **Cromo**

Listino € 199,00

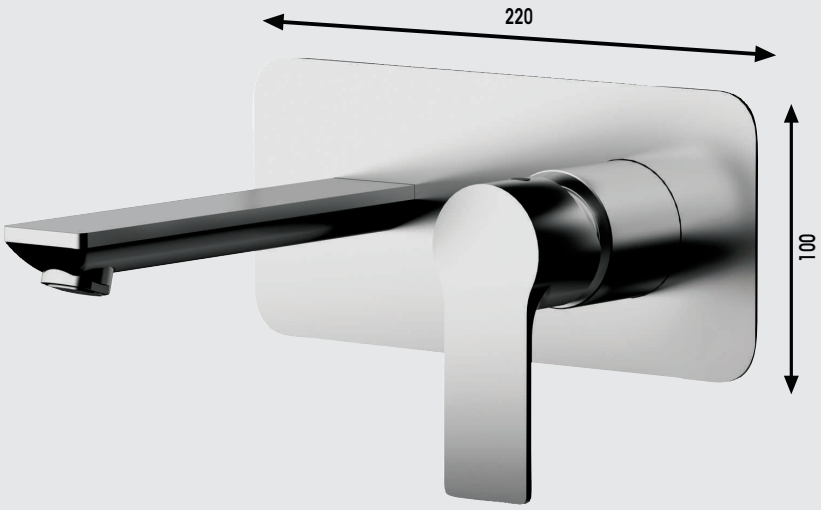

cod. **RUB905** **COMPASS** - Lavabo ad incasso

Miscelatore monocomando **senza scarico**. Bocca lunghezza 18cm. Cartuccia Ø35. Colore **Cromo**

Listino € 306,00



cod. **RUB901** **COMPASS** - Lavabo monoforo

Miscelatore monocomando **con scarico 1"1/4** e flessibili. Cartuccia Ø35. Colore **Cromo**

Listino € 92,00


AQUAlifer



cod. **RUB902** **COMPASS** - Bidet monoforo

Miscelatore monocomando con scarico 1"1/4 e flessibili. Cartuccia Ø35. Colore **Cromo**

Listino € 92,00



cod. **RUB906** **COMPASS** - Incasso doccia

Miscelatore monocomando. Cartuccia Ø35. Colore **Cromo**

Listino € 50,50



cod. **RUB907** **SLIM** - Incasso doccia con deviatore

Miscelatore monocomando. Cartuccia Ø35. Colore **Cromo**

Listino € 117,00



cod. **RUB904** **COMPASS** - Esterno per doccia

Miscelatore monocomando. Cartuccia Ø35. Colore **Cromo**

Listino € 92,00


Aesop
MOUTHWASH
BAIN DE BOUCHE
AQUAlife

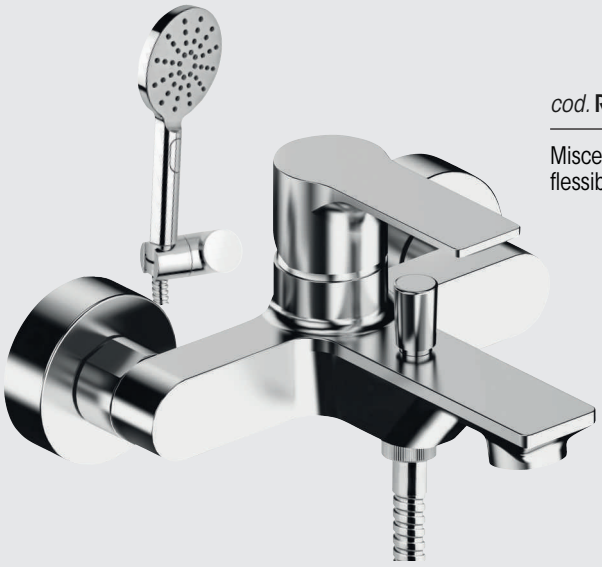

cod. **RUB903** **COMPASS** - Esterno per vasca

Miscelatore monocomando con doccia duplex e flessibile 150cm. Cartuccia Ø35. Colore **Cromo**

Listino € 144,00



cod. **RUB239** **COMPASS** - Miscelatore bordo vasca

Miscelatore monocomando **bordo vasca** 3 fori, con deviatore e kit doccia. Colore **Cromo**

Listino € 375,00

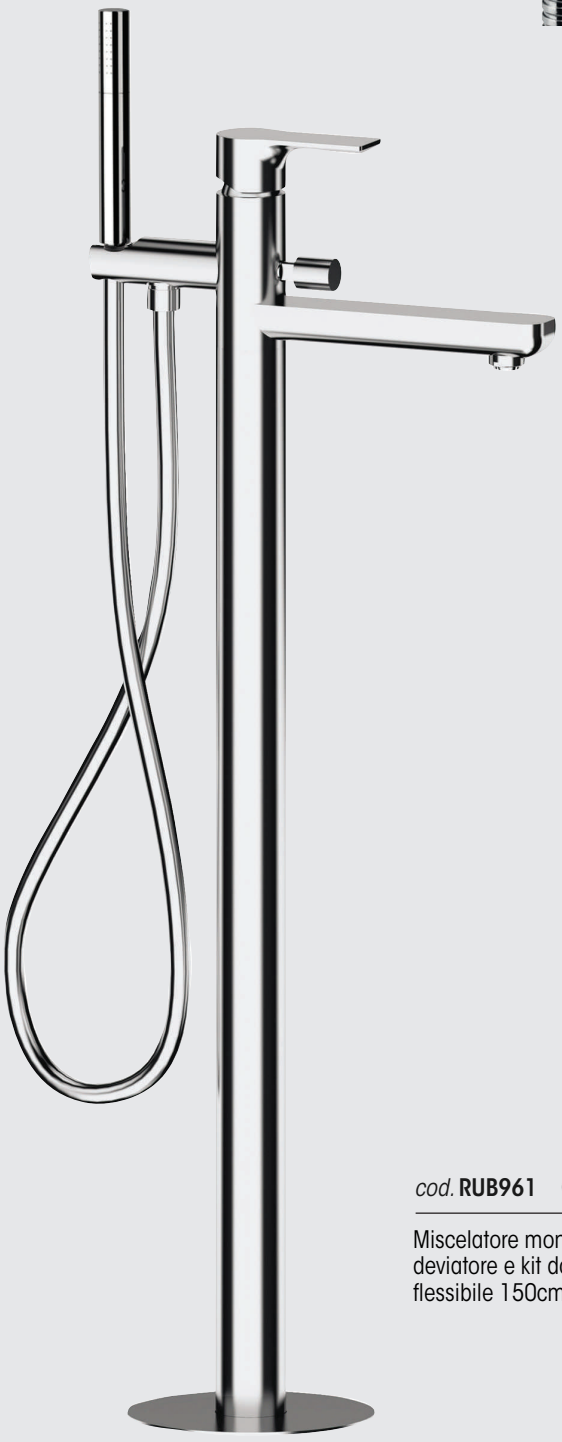

cod. **RUB961** **COMPASS** - Miscelatore vasca a pavimento

Miscelatore monocomando **VASCA da PAVIMENTO**, con deviatore e kit doccia in ottone, doccetta anticalcare e flessibile 150cm, senza scarico. Colore **Cromo**

Listino € 1.045,00

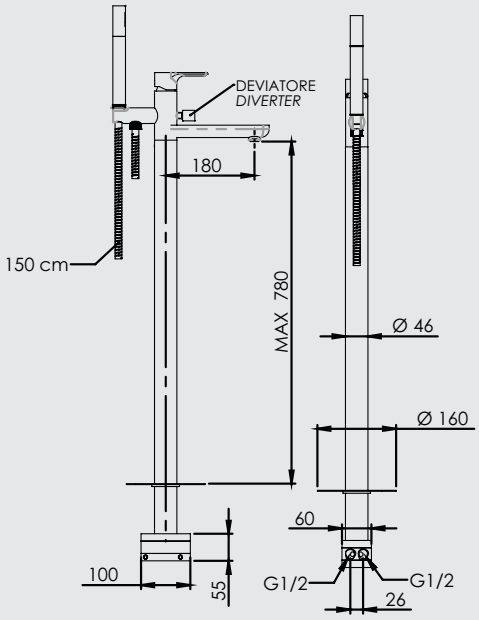

Cromo



cod. **RUB868** **COMPASS** - Lavello con **doccetta estraibile**

Miscelatore monocomando **con bocca alta girevole.** Cartuccia Ø35. Colore **Cromo**

Listino € 234,00

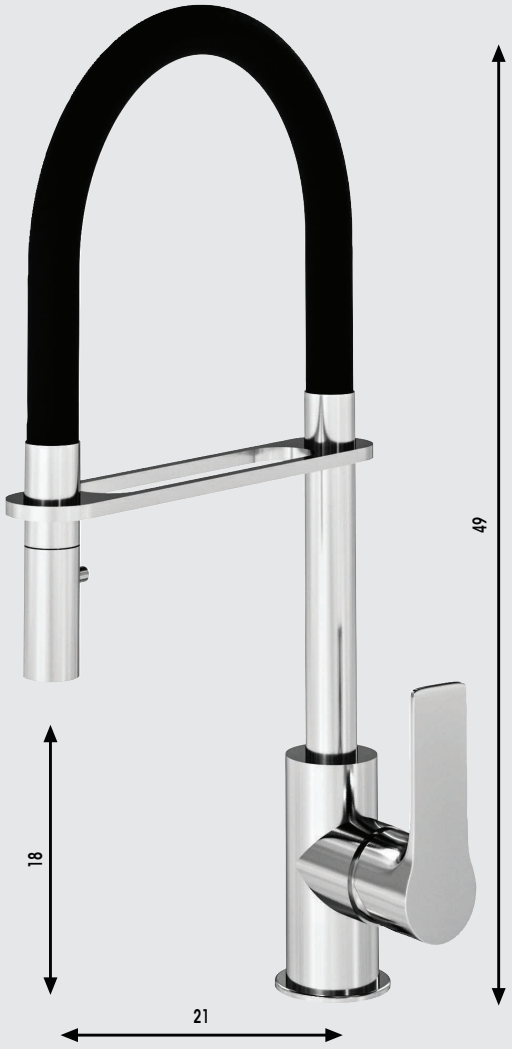

cod. **RUB966** **COMPASS** - Lavello monoforo

Miscelatore monocomando lavello con flessibile rivestito in tubo gomma soft-touch nero opaco. Cartuccia Ø35. Colore **Cromo**

Listino € 318,00



cod. **RUB909** **COMPASS** - Lavello monoforo **VIP**

Miscelatore monocomando **con bocca alta girevole.** Cartuccia Ø35. Colore **Cromo**

Listino € 127,00



cod. **RUB908** **COMPASS** - Lavello monoforo

Miscelatore monocomando **con bocca alta girevole.** Cartuccia Ø35. Colore **Cromo**

Listino € 90,00



cod. **RUB963** **COMPASS** - Lavello attacco a parete

Miscelatore monocomando. Cartuccia Ø35, con leva frontale e bocca alta a "U" girevole. Colore **Cromo**

Listino € 124,50



cod. **RUB911** **COMPASS** - Lavello attacco a parete

Miscelatore monocomando. Cartuccia Ø35. Colore **Cromo**

Listino € 95,00


AQUAlife

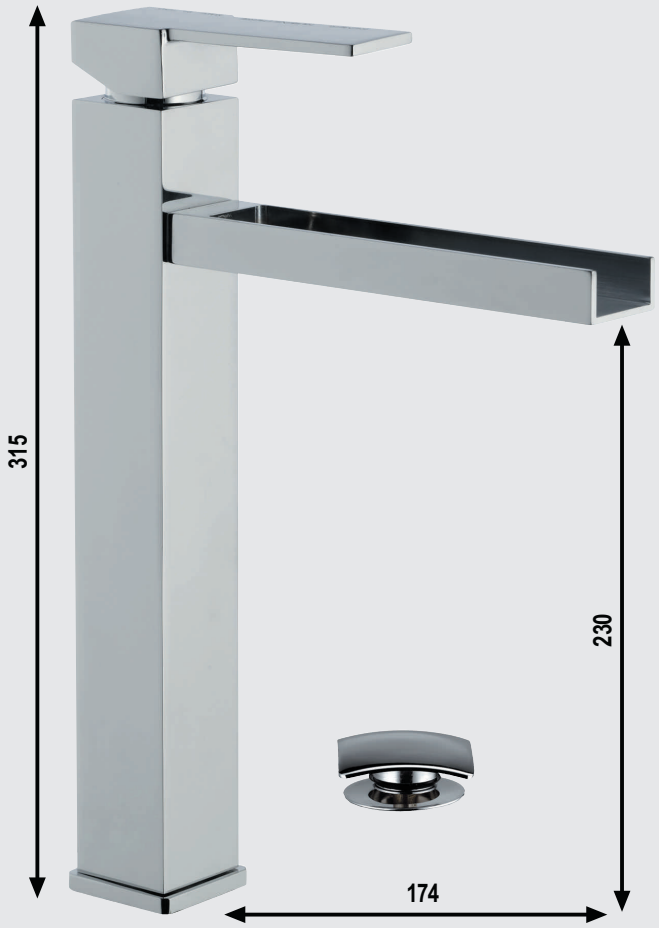

cod. **RUB618** **DAFNE** - Lavabo d'arredo **a cascata**

Miscelatore monocomando **con scarico click-clak**, con flessibili. Cartuccia Ø35. Colore **Cromo**

Listino € 377,00

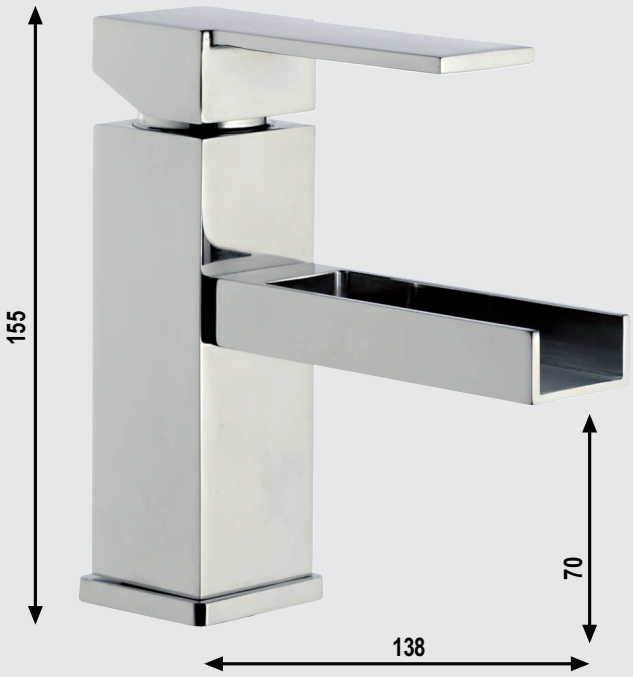

cod. **RUB321** **DAFNE** - Lavabo **a cascata** monoforo

Miscelatore monocomando con scarico 1"1/4 e flessibili. Cartuccia Ø35. Colore **Cromo**

Listino € 277,00

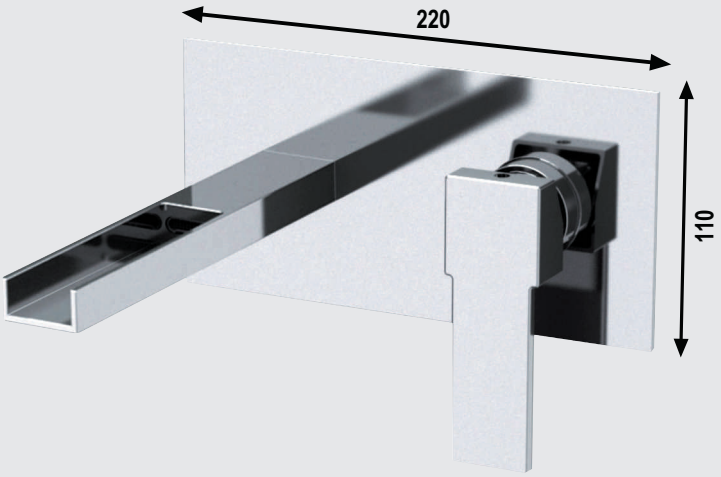

cod. **RUB619** **DAFNE** - Lavabo ad incasso **a cascata**

Miscelatore monocomando **senza scarico.** Bocca lunghezza 18cm. Cartuccia Ø35. Colore **Cromo**

Listino € 430,00



cod. **RUB324** **DAFNE** - Esterno per vasca **a cascata**

Miscelatore monocomando con doccia duplex e flessibile 150cm. Cartuccia Ø35. Colore **Cromo**

Listino € 389,00





cod. **RUB608** **DAFNE** - Lavabo d'arredo monoforo

Miscelatore monocomando **con scarico click-clak**, con flessibili. Cartuccia Ø35. Colore **Cromo**

Listino € 300,00



cod. **RUB320** **DAFNE** - Lavabo monoforo

Miscelatore monocomando con scarico 1"1/4 e flessibili. Cartuccia Ø35. Colore **Cromo**

Listino € 195,50

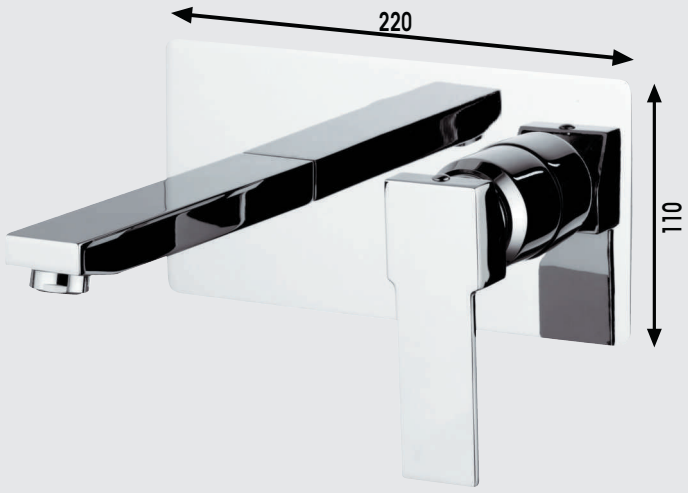

cod. **RUB609** **DAFNE** - Lavabo ad incasso

Miscelatore monocomando **senza scarico**. Bocca lunghezza 18cm. Cartuccia Ø35. Colore **Cromo**

Listino € 284,00



cod. **RUB323** **DAFNE** - Esterno per vasca

Miscelatore monocomando con doccia duplex e flessibile 150cm. Cartuccia Ø35. Colore **Cromo**

Listino € 287,00





cod. **RUB322** **DAFNE** - Bidet monoforo

Miscelatore monocomando con scarico 1"1/4 e flessibile 150cm. Cartuccia Ø35. Colore **Cromo**

Listino € 195,50



cod. **RUB326** **DAFNE** - Esterno per doccia

Miscelatore monocomando. Cartuccia Ø35. Colore **Cromo**

Listino € 192,00



cod. **RUB325** **DAFNE** - Incasso doccia

Miscelatore monocomando. Cartuccia Ø35. Colore **Cromo**

Listino € 95,60



cod. **RUB481** **DAFNE** - Incasso doccia **con deviatore**

Miscelatore monocomando. Cartuccia Ø35. Colore **Cromo**

Listino € 201,00


AQUAlifer



cod. **RUB599** **DAFNE** - Miscelatore vasca a pavimento

Miscelatore monocomando **VASCA da PAVIMENTO** con deviatore, doccetta ottone e flessibile 1500mm.
Colore **Cromo**

Listino € 1.211,00

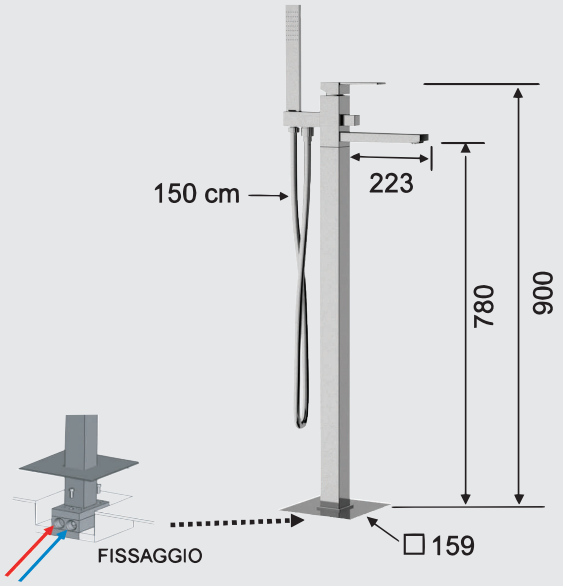


ANTARCTIC
Michael Poliza
Drawing Parallels
Drawing

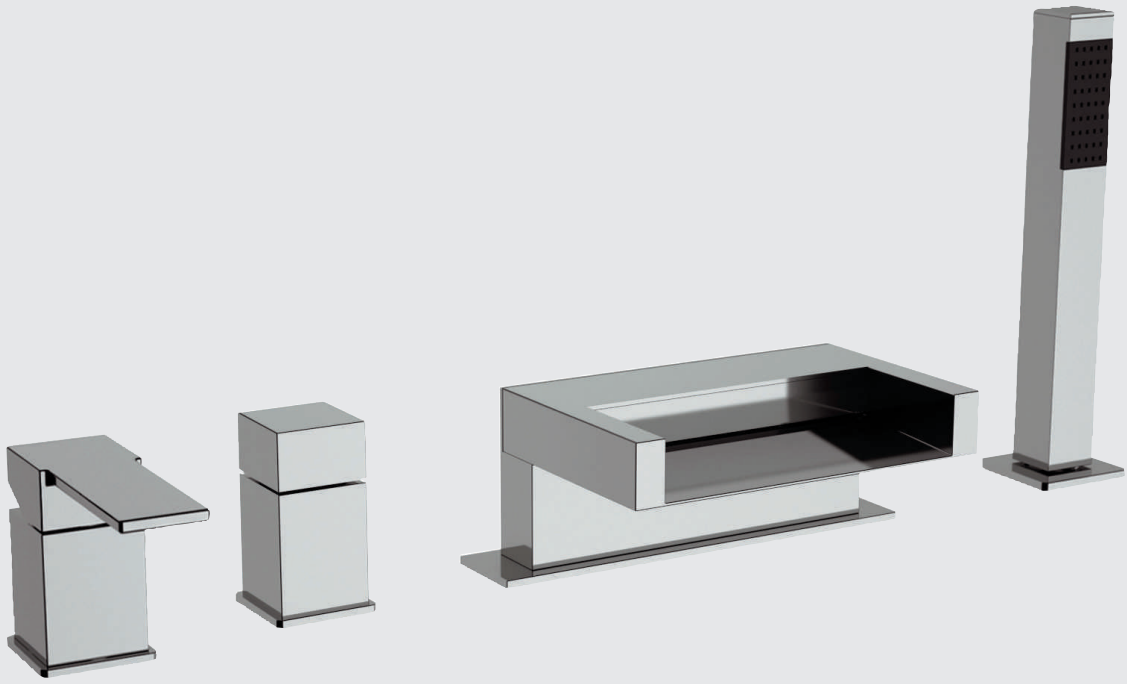

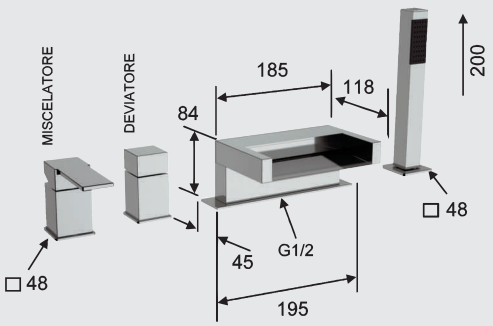

cod. **RUB433** **DAFNE** - Miscelatore bordo vasca

Miscelatore monocomando **Bordo VASCA** 4 fori **bocca cascata,** con deviatore, doccetta ottone e flessibile. Colore **Cromo**

Listino € 1.400,00

N.B. Disponibile su richiesta in 15 gg


AQUAlife
AQUAlife

Cromo

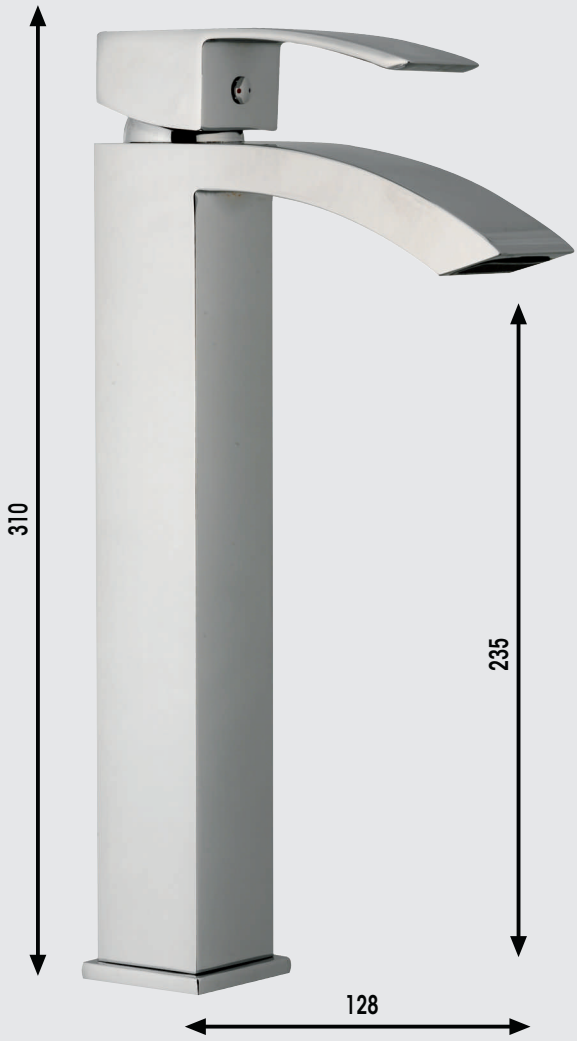

cod. **RUB312** **9.15** - Lavabo d'arredo monoforo

Miscelatore monocomando **senza scarico**, con flessibili.
Cartuccia Ø35. Colore **Cromo**

Listino € 238,00

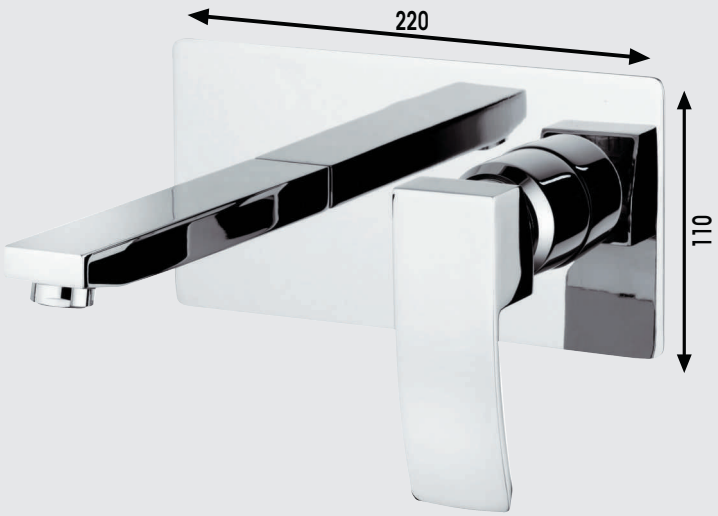

cod. **RUB620** **9.15** - Lavabo ad incasso

Miscelatore monocomando **senza scarico**. Bocca lunghezza 18cm.
Cartuccia Ø35. Colore **Cromo**

Listino € 291,00

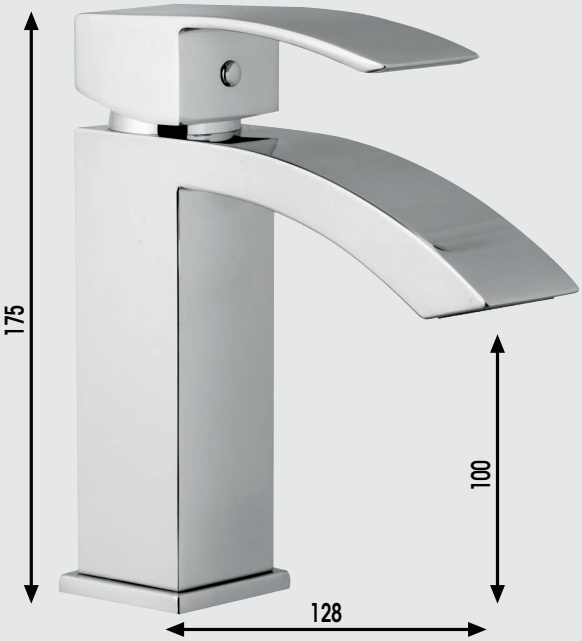

cod. **RUB311** **9.15** - Lavabo monoforo

Miscelatore monocomando con scarico 1"1/4 e flessibili.
Cartuccia Ø35. Colore **Cromo**

Listino € 174,00



cod. **RUB313** **9.15** - Bidet monoforo

Miscelatore monocomando con scarico 1"1/4 e flessibili.
Cartuccia Ø35. Colore **Cromo**

Listino € 173,50


AQUAlife



cod. **RUB317** **9.15** - Lavello monoforo

Miscelatore monocomando **con bocca alta girevole.** Cartuccia Ø35. Colore **Cromo**

Listino € 173,00



cod. **RUB290** **9.15** - Incasso doccia **con deviatore**

Miscelatore monocomando. Cartuccia Ø35. Colore **Cromo**

Listino € 162,50



cod. **RUB316** **9.15** - Incasso doccia

Miscelatore monocomando. Cartuccia Ø35. Colore **Cromo**

Listino € 106,00



cod. **RUB315** **9.15** - Esterno per doccia

Miscelatore monocomando. Cartuccia Ø35. Colore **Cromo**

Listino € 245,50





cod. **RUB314** **9.15** - Esterno per vasca

Miscelatore monocomando con doccia duplex e flessibile 150 cm. Cartuccia Ø35. Colore **Cromo**

Listino € 281,00



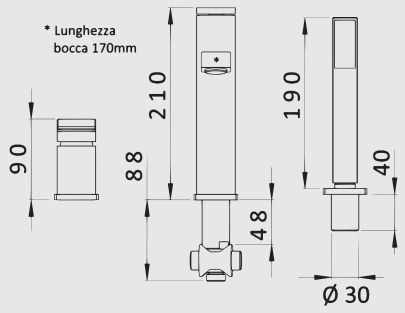

cod. **RUB621** **9.15** - Miscelatore bordo vasca

Miscelatore monocomando **Bordo VASCA** 3 fori con bocca**,** con deviatore, doccetta ottone e flessibile. Colore **Cromo**

Listino € 500,00


AQUAlifer

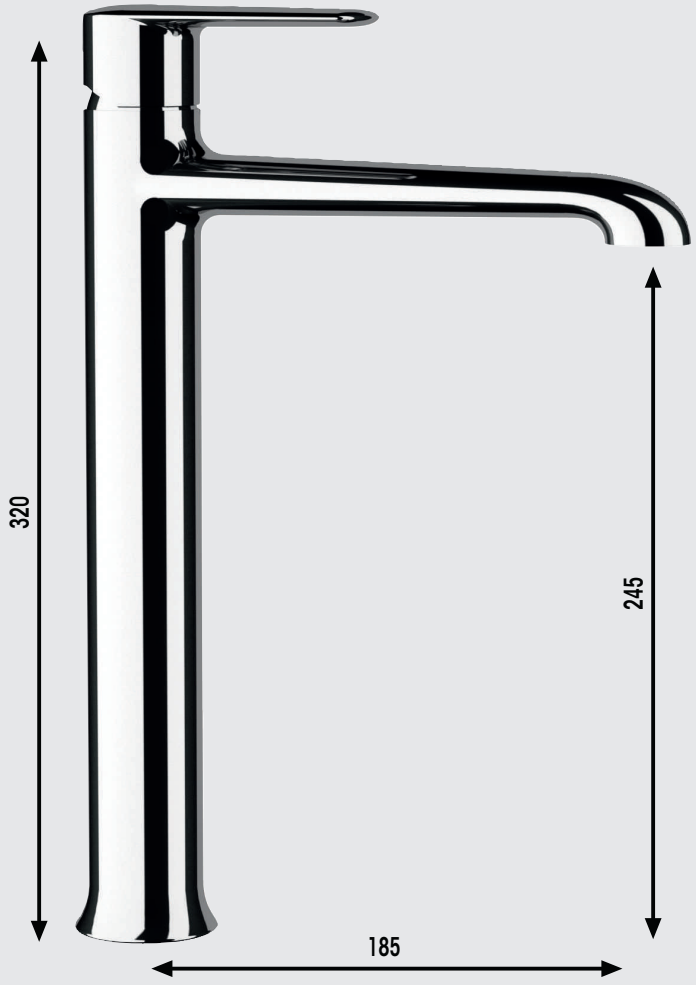

cod. **RUB487** **PANORMOS** - Lavabo d'arredo monoforo

Miscelatore monocomando **senza scarico**, con flessibili. Cartuccia Ø35. Colore **Cromo**

Listino € 255,00

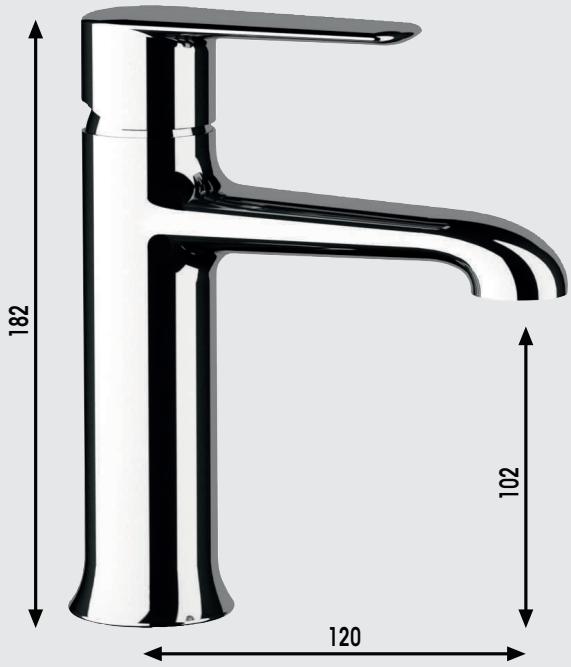

cod. **RUB488** **PANORMOS** - Lavabo monoforo

Miscelatore monocomando con scarico 1"1/4 e flessibili. Cartuccia Ø35. Colore **Cromo**

Listino € 135,00



cod. **RUB489** **PANORMOS** - Bidet monoforo

Miscelatore monocomando con scarico 1"1/4 e flessibili. Cartuccia Ø35. Colore **Cromo**

Listino € 135,00



Cromo



cod. **RUB498** **PANORMOS** - Esterno per vasca

Miscelatore monocomando con doccia duplex e flessibile 150cm. Cartuccia Ø35. Colore **Cromo**

Listino € 216,00

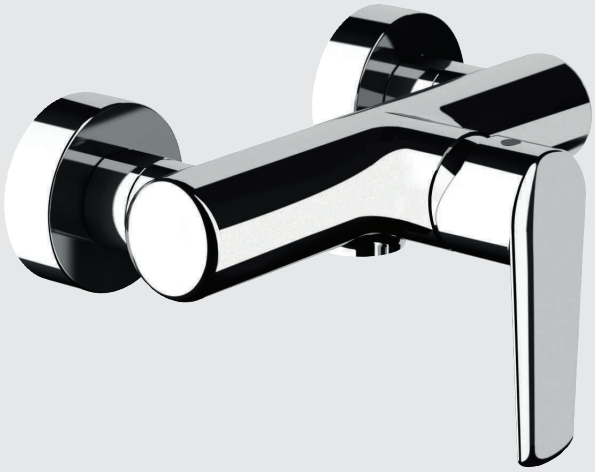

cod. **RUB499** **PANORMOS** - Esterno per doccia

Miscelatore monocomando. Cartuccia Ø35. Colore **Cromo**

Listino € 139,00



cod. **RUB518** **PANORMOS** - Incasso doccia

Miscelatore monocomando. Cartuccia Ø35. Colore **Cromo**

Listino € 105,00



cod. **RUB533** **PANORMOS** - Incasso doccia **con deviatore**

Miscelatore monocomando. Cartuccia Ø35. Colore **Cromo**

Listino € 160,00


L:A BRUKET

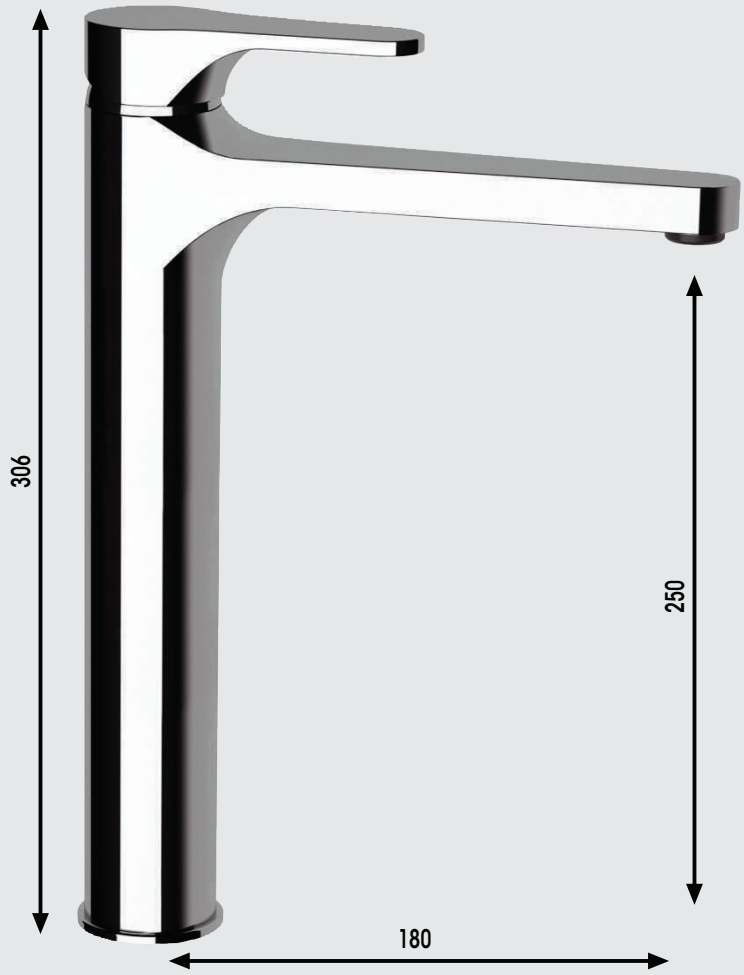

cod. **RUB622** **ALICE** - Lavabo d'arredo monoforo

Miscelatore monocomando **senza scarico**, con flessibili.
Cartuccia Ø35. Colore **Cromo**

Listino € 177,00

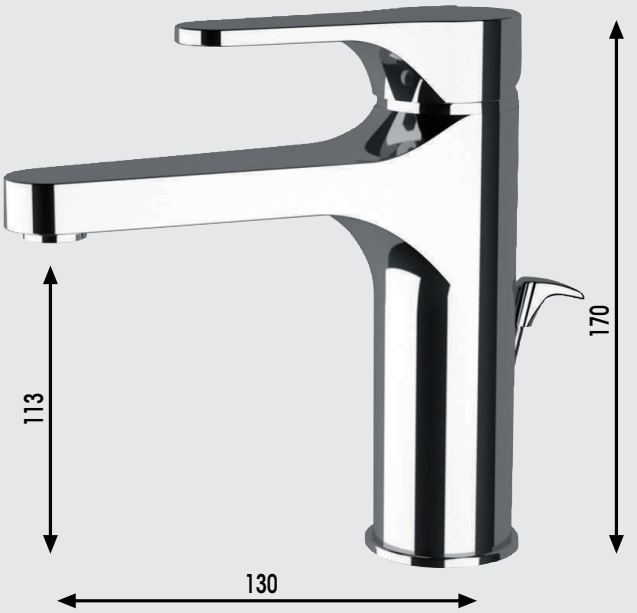

cod. **RUB328** **ALICE** - Lavabo **Magnum** monoforo

Miscelatore monocomando con scarico 1"1/4 e flessibili.
Cartuccia Ø35. Colore **Cromo**

Listino € 109,00

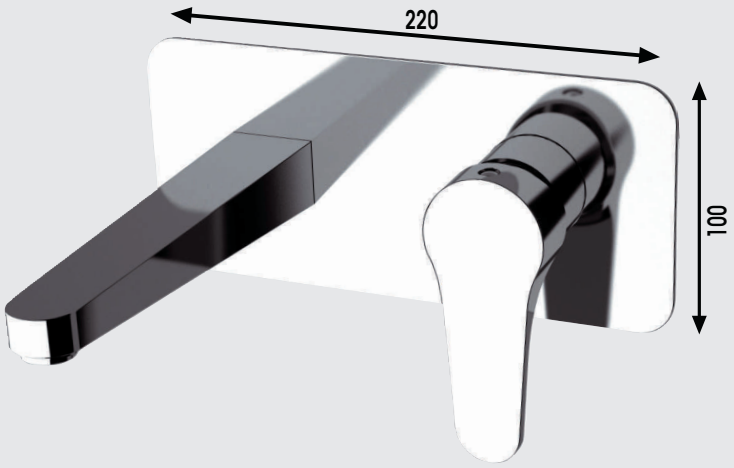

cod. **RUB623** **ALICE** - Lavabo ad incasso

Miscelatore monocomando **senza scarico**. Bocca lunghezza 18cm.
Cartuccia Ø35. Colore **Cromo**

Listino € 282,00

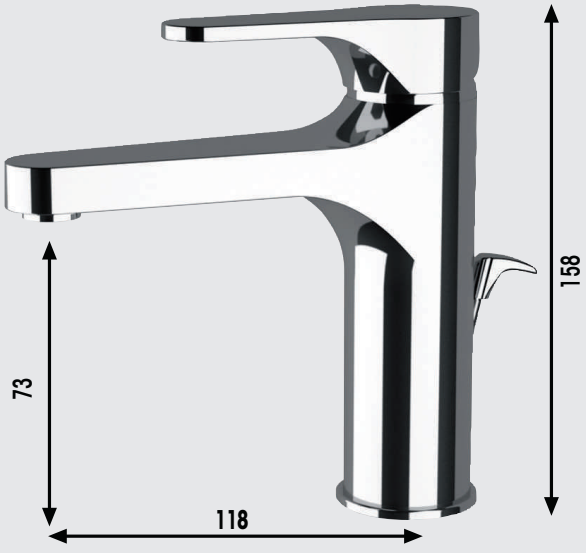

cod. **RUB327** **ALICE** - Lavabo monoforo

Miscelatore monocomando con scarico 1"1/4 e flessibili.
Cartuccia Ø35. Colore **Cromo**

Listino € 98,50

Cromo



cod. **RUB329** **ALICE** - Bidet monoforo

Miscelatore monocomando con scarico 1"1/4 e flessibili. Cartuccia Ø35. Colore **Cromo**

Listino € 98,50



cod. **RUB330** **ALICE** - Esterno per vasca

Miscelatore monocomando con doccia duplex e flessibile 150cm. Cartuccia Ø35. Colore **Cromo**

Listino € 147,50



cod. **RUB332** **ALICE** - Incasso doccia

Miscelatore monocomando. Cartuccia Ø35. Colore **Cromo**

Listino € 56,80



cod. **RUB480** **ALICE** - Incasso doccia **con deviatore**

Miscelatore monocomando. Cartuccia Ø35. Colore **Cromo**

Listino € 125,00

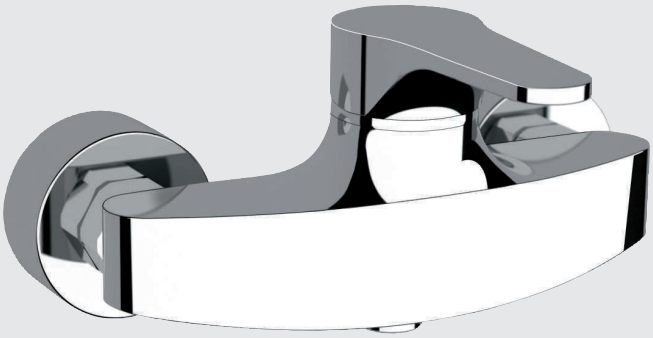

cod. **RUB331** **ALICE** - Esterno per doccia

Miscelatore monocomando. Cartuccia Ø35. Colore **Cromo**

Listino € 100,50

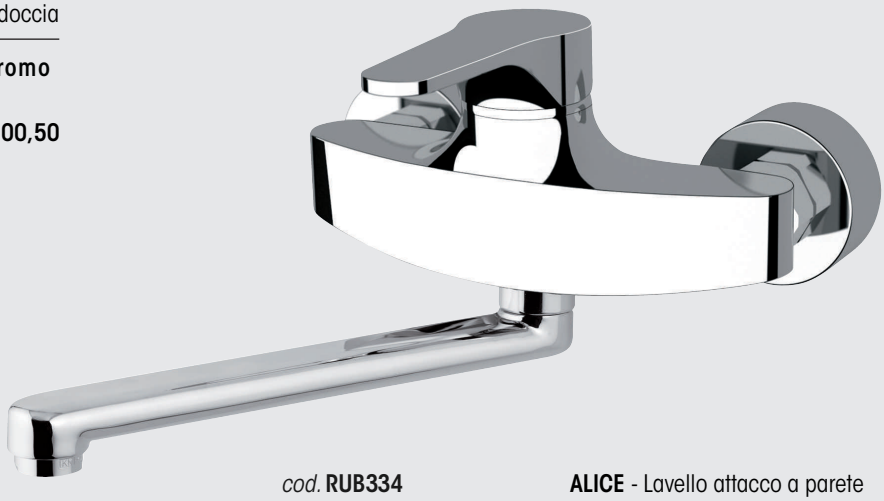

cod. **RUB334** **ALICE** - Lavello attacco a parete

Miscelatore monocomando. Cartuccia Ø35. Colore **Cromo**

Listino € 108,50



cod. **RUB333** **ALICE** - Lavello monoforo

Miscelatore monocomando **con bocca alta girevole.**
Cartuccia Ø35. Colore **Cromo**

Listino € 104,00


AQUAlife

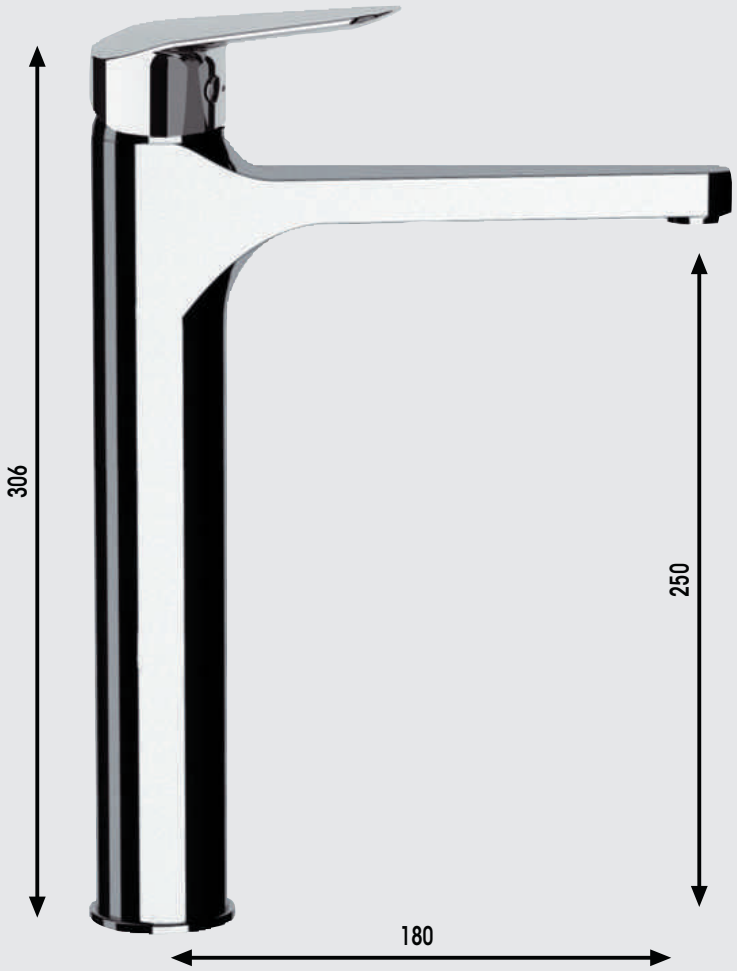

cod. **RUB624** **PALOMBA** - Lavabo d'arredo monoforo

Miscelatore monocomando **senza scarico**, con flessibili.
Cartuccia Ø35. Colore **Cromo**

Listino € 177,00



cod. **RUB395** **PALOMBA** - Lavabo monoforo

Miscelatore monocomando con scarico 1"1/4 e flessibili.
Cartuccia Ø35. Colore **Cromo**

Listino € 94,60

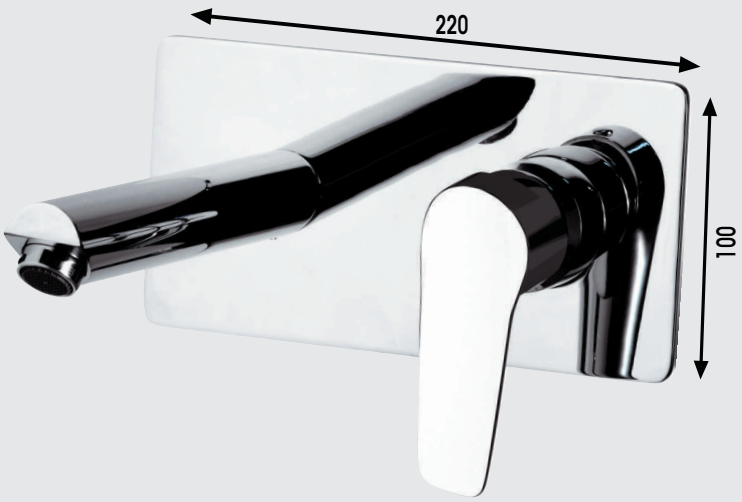

cod. **RUB625** **PALOMBA** - Lavabo ad incasso

Miscelatore monocomando **senza scarico**. Bocca lunghezza 18cm.
Cartuccia Ø35. Colore **Cromo**

Listino € 282,00

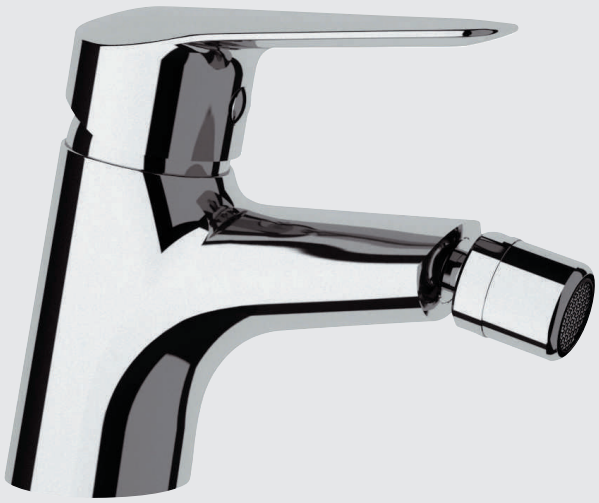

cod. **RUB045** **PALOMBA** - Bidet monoforo

Miscelatore monocomando con scarico 1"1/4 e flessibili.
Cartuccia Ø35. Colore **Cromo**

Listino € 93,50





cod. **RUB107** **PALOMBA** - Esterno per vasca

Miscelatore monocomando con doccia duplex e flessibile 150 cm. Cartuccia Ø25. Colore **Cromo**

Listino € 137,00



cod. **RUB076** **PALOMBA** - Esterno per doccia

Miscelatore monocomando. Cartuccia Ø35. Colore **Cromo**

Listino € 94,50



cod. **RUB148** **PALOMBA** - Incasso doccia

Miscelatore monocomando. Cartuccia Ø35. Colore **Cromo**

Listino € 56,70



cod. **RUB150** **PALOMBA** - Incasso doccia **con deviatore**

Miscelatore monocomando. Cartuccia Ø35. Colore **Cromo**

Listino € 112,00


AQUAlife

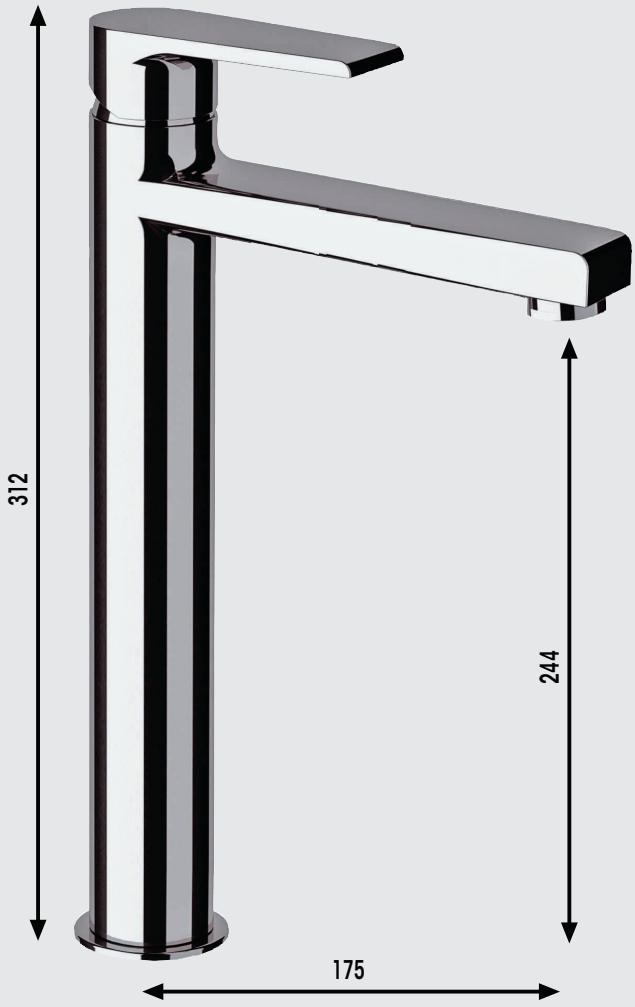

cod. **RUB626** **PRO** - Lavabo d'arredo monoforo

Miscelatore monocomando **senza scarico**, con flessibili. Cartuccia Ø35. Colore **Cromo**

Listino € 171,00



cod. **RUB450** **PRO** - Lavabo monoforo

Miscelatore monocomando con scarico 1"1/4 e flessibili. Cartuccia Ø35. Colore **Cromo**

Listino € 83,50



cod. **RUB453** **PRO** - Esterno per doccia

Miscelatore monocomando. Cartuccia Ø35. Colore **Cromo**

Listino € 87,50



cod. **RUB451** **PRO** - Bidet monoforo

Miscelatore monocomando con scarico 1"1/4 e flessibili. Cartuccia Ø35. Colore **Cromo**

Listino € 83,50

Cromo



cod. **RUB455** **PRO** - Incasso doccia **con deviatore**

Miscelatore monocomando. Cartuccia Ø35. Colore **Cromo**

Listino € 119,00



cod. **RUB454** **PRO** - Incasso doccia

Miscelatore monocomando. Cartuccia Ø35. Colore **Cromo**

Listino € 51,00



cod. **RUB679** **PRO** - Incasso doccia **con deviatore 2 Vie**

Miscelatore monocomando. Cartuccia Ø35. Colore **Cromo**

Listino € 265,00



cod. **RUB860** **PRO** - Incasso doccia **con deviatore 3 Vie**

Miscelatore monocomando. Cartuccia Ø35. Colore **Cromo**

Listino € 295,00



cod. **RUB452** **PRO** - Esterno per vasca

Miscelatore monocomando con doccia duplex e flessibile 150cm. Cartuccia Ø35. Colore **Cromo**

Listino € 125,50



cod. **RUB458** **PRO** - Lavello **VIP** monoforo

Miscelatore monocomando con bocca alta girevole. Cartuccia Ø35. Colore **Cromo**

Listino € 120,50



cod. **RUB456** **PRO** - Lavello monoforo

Miscelatore monocomando con bocca alta girevole. Cartuccia Ø35. Colore **Cromo**

Listino € 80,00



cod. **RUB457** **PRO** - Lavello **SOTTOFINESTRA** monoforo

Miscelatore monocomando con bocca alta girevole. Cartuccia Ø35. Colore **Cromo**

Listino € 170,00


AQUAlife



cod. **RUB629** **TIPO** - Lavabo d'arredo monoforo

Miscelatore monocomando **senza scarico**, con flessibili. Cartuccia Ø35. Colore **Cromo**

Listino € 170,00



cod. **RUB610** **TIPO** - Lavabo monoforo

Miscelatore monocomando con scarico 1"1/4 e flessibili. Cartuccia Ø35. Colore **Cromo**

Listino € 83,50



cod. **RUB611** **TIPO** - Bidet monoforo

Miscelatore monocomando con scarico 1"1/4 e flessibili. Cartuccia Ø35. Colore **Cromo**

Listino € 83,50

Cromo

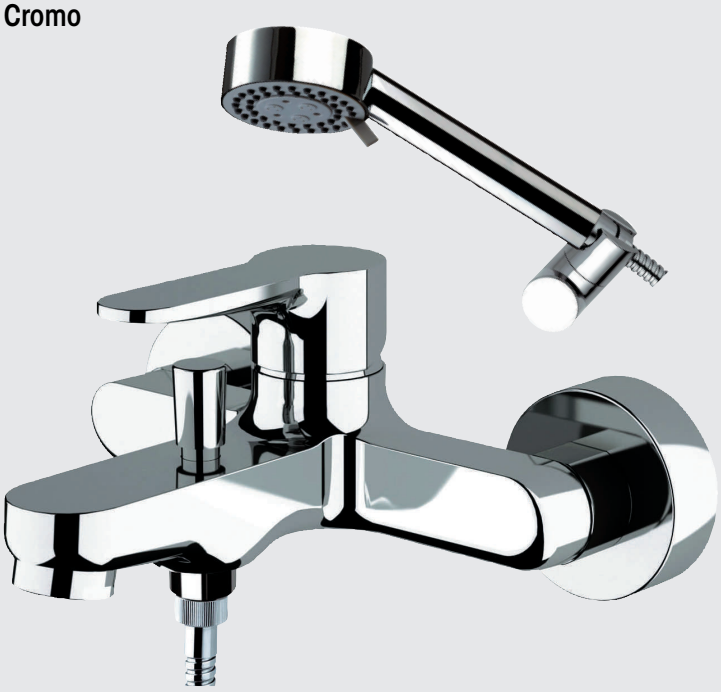

cod. **RUB612** **TIPO** - Esterno per vasca

Miscelatore monocomando con doccia duplex e flessibile 150cm. Cartuccia Ø35. Colore **Cromo**

Listino € 125,00



cod. **RUB613** **TIPO** - Esterno per doccia

Miscelatore monocomando. Cartuccia Ø35. Colore **Cromo**

Listino € 89,00



cod. **RUB616** **TIPO** - Lavello monoforo

Miscelatore monocomando **con bocca alta girevole.** Cartuccia Ø35. Colore **Cromo**

Listino € 81,00



cod. **RUB617** **TIPO** - Lavello **VIP** monoforo

Miscelatore monocomando **con bocca alta girevole.**Cartuccia Ø35. Colore **Cromo**

Listino € 122,00



cod. **RUB614** **TIPO** - Incasso doccia

Miscelatore monocomando. Cartuccia Ø35. Colore **Cromo**

Listino € 51,00



cod. **RUB615** **TIPO** - Incasso doccia con deviatore

Miscelatore monocomando. Cartuccia Ø35. Colore **Cromo**

Listino € 117,00



cod. **RUB709** **TIPO** - Incasso doccia con deviatore a 2 Vie

Miscelatore monocomando. Cartuccia Ø35. Colore **Cromo**

Listino € 260,00

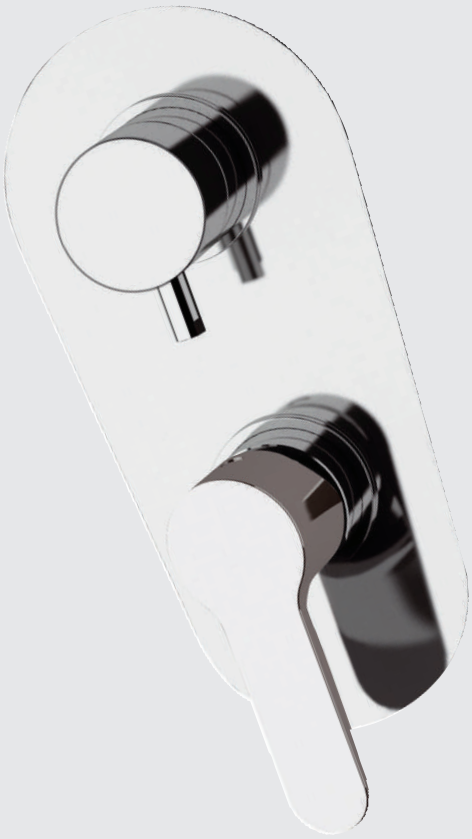

cod. **RUB875** **TIPO** - Incasso doccia con deviatore a 3 Vie

Miscelatore monocomando. Cartuccia Ø35. Colore **Cromo**

Listino € 288,00





cod. **RUB706** **URUS** - Lavabo d'arredo monoforo

Miscelatore monocomando **senza scarico**, con flessibili **made in Italy.**
Cartuccia Ø25. Colore **Cromo**

Listino € 133,00



cod. **RUB575** **URUS** - Lavabo monoforo

Miscelatore monocomando con **piletta NF in ottone pesante** 1"1/4,
Cartuccia Ø25 normale e **flessibili made in italy**.
Cromatura 16 micron

Listino € 93,50



cod. **RUB576** **URUS** - Bidet monoforo

Miscelatore monocomando con **piletta NF in ottone pesante** 1"1/4,
Cartuccia Ø25 normale e **flessibili made in italy**.
Cromatura 16 micron

Listino € 89,00



cod. **RUB587** **URUS** - Lavello monoforo

Miscelatore monocomando **con bocca alta girevole.**
Cartuccia Ø35 normale e flessibili made in Italy.
Cromatura 16 micron

Listino € 118,00


AQUAlifer



cod. **RUB578** **URUS** - Esterno per doccia

Miscelatore monocomando. Cartuccia Ø35 normale, cromatura 16 micron.

Listino € 65,50



cod. **RUB577** **URUS** - Esterno per Vasca

Miscelatore monocomando con doccia duplex e flessibile 150 cm.
Cartuccia Ø35 normale, cromatura 16 micron

Listino € 108,50



cod. **RUB579** **URUS** - Incasso doccia

Miscelatore monocomando. Cartuccia Ø35, cromatura 16 micron.
Colore **Cromo**

Listino € 69,50



cod. **RUB586** **URUS** - Incasso doccia **con deviatore**

Miscelatore monocomando. Cartuccia Ø35 normale.
Cromatura 16 micron

Listino € 90,50


AQUAlif.er



cod. **RUB460** **FAST** - Lavabo monoforo

Miscelatore monocomando con **piletta NF in ottone pesante** 1"1/4, Cartuccia Ø40 normale e **flessibili made in italy**. Cromatura 16 micron

Listino € 82,00



cod. **RUB461** **FAST** - Bidet monoforo

Miscelatore monocomando con **piletta NF in ottone pesante** 1"1/4, Cartuccia Ø40 normale e **flessibili made in italy**. Cromatura 16 micron

Listino € 82,00



cod. **RUB462** **FAST** - Esterno per Vasca

Miscelatore monocomando con doccia duplex e flessibile 150 cm. Cartuccia Ø40 normale, cromatura 16 micron

Listino € 108,00



cod. **RUB463** **FAST** - Esterno per doccia

Miscelatore monocomando. Cartuccia Ø40 normale, cromatura 16 micron

Listino € 58,00


AQUAlife



cod. **RUB464** **FAST** - Incasso doccia

Miscelatore monocomando. Cartuccia Ø40, cromatura 16 micron

Listino € 56,70



cod. **RUB465** **FAST** - Incasso doccia **con deviatore**

Miscelatore monocomando. Cartuccia Ø40, cromatura 16 micron

Listino € 83,50



cod. **RUB466** **FAST** - Lavello monoforo

Miscelatore monocomando **con bocca alta girevole.**
Cartuccia Ø40 normale e **flessibili made in Italy.**
Cromatura 16 micron

Listino € 70,00



cod. **RUB606** **FAST** - Lavello attacco a parete

Miscelatore monocomando. Cartuccia Ø40 normale, cromatura 16 micron

Listino € 66,70





Particolare kit fissaggio

cod. **RUB707** **METRICA** - Lavabo d'arredo monoforo

Miscelatore monocomando **senza scarico**, con flessibili **made in Italy.**
Cartuccia Ø40. Colore **Cromo**

Listino € 119,00



Particolare kit fissaggio

cod. **RUB470** **METRICA** - Lavabo monoforo

Miscelatore monocomando con **piletta NF in ottone pesante** 1"1/4, Cartuccia Ø40 normale e **flessibili made in italy**.
Cromatura 16 micron

Listino € 79,00



Particolare kit fissaggio

cod. **RUB471** **METRICA** - Bidet monoforo

Miscelatore monocomando con **piletta NF in ottone pesante** 1"1/4, Cartuccia Ø40 normale e **flessibili made in italy**.
Cromatura 16 micron

Listino € 79,00

METRICA

Cromo



cod. **RUB475** **METRICA** - Incasso doccia **con deviatore**

Miscelatore monocomando. Cartuccia Ø40 normale, cromatura 16 micron

Listino € 77,00



cod. **RUB473** **METRICA** - Esterno per doccia

Miscelatore monocomando. Cartuccia Ø40 normale, cromatura 16 micron

Listino € 57,50



cod. **RUB474** **METRICA** - Incasso doccia

Miscelatore monocomando. Cartuccia Ø40 normale, cromatura 16 micron

Listino € 54,00



cod. **RUB472** **METRICA** - Esterno per Vasca

Miscelatore monocomando con doccia duplex e flessibile 150 cm. Cartuccia Ø40 normale, cromatura 16 micron

Listino € 106,00



cod. **RUB605** **METRICA** - Lavello attacco a parete

Miscelatore monocomando. Cartuccia Ø40 normale, cromatura 16 micron

Listino € 71,00



cod. **RUB476** **METRICA** - Lavello monoforo

Miscelatore monocomando **con bocca alta girevole.**
Cartuccia Ø40 normale e **flessibili made in Italy.**
Cromatura 16 micron

Listino € 63,40



cod. **RUB477** **METRICA** - Lavello monoforo

Miscelatore monocomando **con bocca fusa girevole.**
Cartuccia Ø40 normale e **flessibili made in Italy.**
Cromatura 16 micron

Listino € 89,00


our
happy
place
HERE I STAND
BUBBLE OFF-PLUMB
AQUAlife

NEW EGG

Cromo



Particolare kit fissaggio

cod. **RUB708** **NEW EGG** - Lavabo d'arredo monoforo

Miscelatore monocomando **senza scarico**, con flessibili **made in Italy.**
Cartuccia Ø35. Colore **Cromo**

Listino € 108,00



cod. **RUB670** **NEW EGG** - Lavabo monoforo

Miscelatore monocomando con **piletta NF in ottone pesante** 1"1/4,
Cartuccia Ø35 normale e **flessibili made in Italy**.
Cromatura 16 micron

Listino € 69,50



cod. **RUB671** **NEW EGG** - Bidet monoforo

Miscelatore monocomando con **piletta NF in ottone pesante** 1"1/4,
Cartuccia Ø35 normale e **flessibili made in Italy**.
Cromatura 16 micron

Listino € 69,50

NEW EGG

Cromo



cod. **RUB672** **NEW EGG** - Esterno per Vasca

Miscelatore monocomando con doccia duplex e flessibile 150 cm.
Cartuccia Ø35 normale, cromatura 16 micron

Listino € 87,00



cod. **RUB675** **NEW EGG** - Incasso doccia **con deviatore**

Miscelatore monocomando. Cartuccia Ø35 normale, cromatura 16 micron

Listino € 72,00



cod. **RUB674** **NEW EGG** - Incasso doccia

Miscelatore monocomando. Cartuccia Ø35 normale, cromatura 16 micron

Listino € 46,50

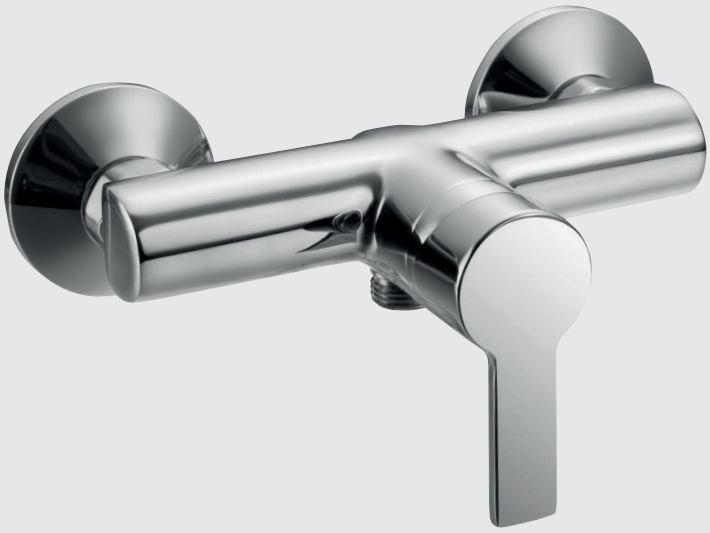

cod. **RUB673** **NEW EGG** - Esterno per doccia

Miscelatore monocomando. Cartuccia Ø35 normale, cromatura 16 micron

Listino € 63,00



cod. **RUB677** **NEW EGG** - Lavello attacco a parete

Miscelatore monocomando. Cartuccia Ø35 normale, cromatura 16 micron

Listino € 73,00



cod. **RUB676** **METRICA** - Lavello monoforo

Miscelatore monocomando **con bocca alta girevole.**
Cartuccia Ø35 normale e **flessibili made in Italy.**
Cromatura 16 micron

Listino € 64,70


AQUAlife
AQUAlife



cod. **RUB282** **MIA** - Lavabo monoforo

Miscelatore monocomando con **piletta NF in ottone pesante** 1"1/4, Cartuccia Ø35 normale e **flessibili made in Italy**.
Cromatura 22 micron

Listino € 91,00



cod. **RUB283** **MIA** - Bidet monoforo

Miscelatore monocomando con **piletta NF in ottone pesante** 1"1/4, Cartuccia Ø35 normale e **flessibili made in Italy**.
Cromatura 22 micron

Listino € 91,00



cod. **RUB285** **MIA** - Esterno per doccia

Miscelatore monocomando. Cartuccia Ø35 normale, cromatura 22 micron

Listino € 69,00

Cromo

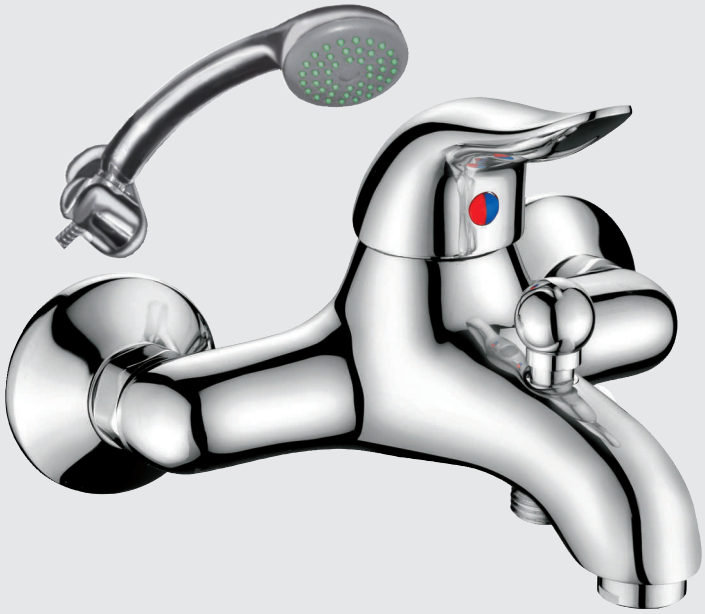

cod. **RUB284** **MIA** - Esterno per Vasca

Miscelatore monocomando con doccia duplex e flessibile 150 cm.
Cartuccia Ø35 normale, cromatura 22 micron

Listino € 113,50



cod. **RUB390** **MIA** - Incasso doccia **con deviatore**

Miscelatore monocomando. Cartuccia Ø35 normale, cromatura 22 micron

Listino € 75,00



cod. **RUB289** **MIA -** Incasso doccia

Miscelatore monocomando. Cartuccia Ø35 normale, cromatura 22 micron

Listino € 48,50

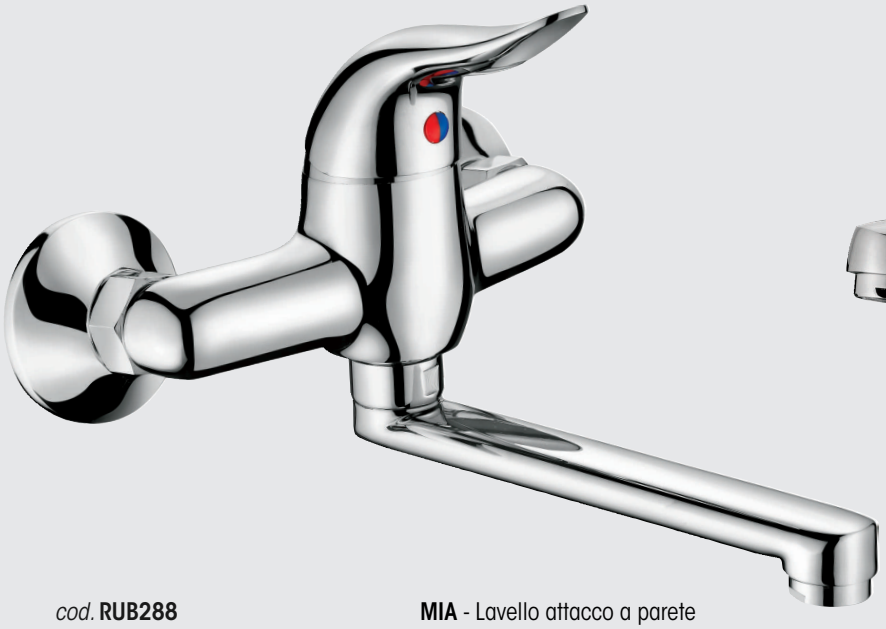

cod. **RUB288** **MIA** - Lavello attacco a parete

Miscelatore monocomando. Cartuccia Ø35 normale, cromatura 22 micron

Listino € 76,50

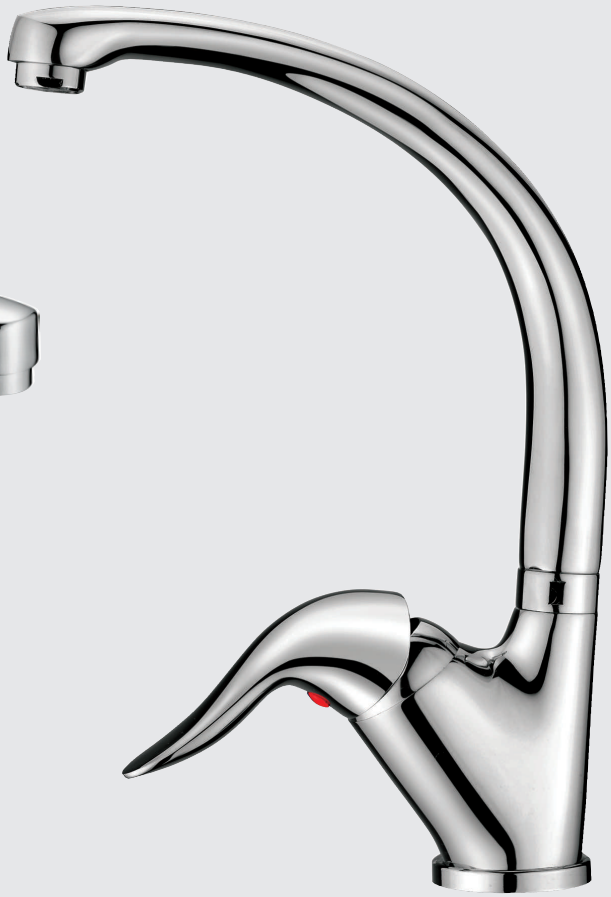

cod. **RUB287** **MIA** - Lavello monoforo

Miscelatore monocomando **con bocca fusa girevole.**
Cartuccia Ø35 normale e **flessibili made in Italy.**
Cromatura 22 micron

Listino € 88,50



cod. **RUB286** **MIA** - Lavello monoforo

Miscelatore monocomando **con bocca alta girevole.**
Cartuccia Ø35 normale e **flessibili made in Italy.**
Cromatura 22 micron

Listino € 58,00


AQUAlife



cod. **RUB725** **REAL** - Lavabo monoforo

Miscelatore monocomando con piletta 1"1/4 e flessibili.
Cartuccia Ø 40 normale, flessibili made in Italy.
Cromatura 16 micron

Listino € 61,50



cod. **RUB727** **REAL** - Bidet monoforo

Miscelatore monocomando con piletta 1"1/4 e flessibili.
Cartuccia Ø 40 normale, flessibili made in Italy.
Cromatura 16 micron

Listino € 61,50



cod. **RUB730** **REAL** - Esterno per doccia

Miscelatore monocomando. Cartuccia Ø 40. Colore **Cromo**

Listino € 48,50



cod. **RUB729** **REAL** - Incasso doccia

Miscelatore monocomando. Cartuccia Ø 40 normale. Cromatura 16 micron

Listino € 47,40

Cromo



cod. **RUB728** **REAL** - Esterno per vasca

Miscelatore monocomando con doccia duplex e flessibile 150cm.
Cartuccia Ø 40 normale, cromatura 16 micron

Listino € 93,00



cod. **RUB732** **REAL** - Lavello monoforo

Miscelatore monocomando **con bocca alta girevole.**
Cartuccia Ø 40 normale e flessibili. Cromatura 16 micron

Listino € 56,50



cod. **RUB209** **REAL** - Lavello monoforo

Miscelatore monocomando **con bocca alta girevole.**
Cartuccia Ø 40 normale e flessibili made in Italy.
Colore **Granito avena**

Listino € 71,00



cod. **RUB882** **REAL** - Lavello monoforo

Miscelatore monocomando **con bocca alta girevole.**
Cartuccia Ø 40 normale e flessibili made in Italy.
Colore **Terra di Francia**

Listino € 61,50



cod. **RUB734** **REAL** - Lavello monoforo

Miscelatore monocomando **con bocca fusa girevole.**
Cartuccia Ø 40 normale e flessibili made in Italy.
Cromatura 16 micron

Listino € 81,50



cod. **RUB731** **REAL** - Lavello monoforo

Miscelatore monocomando **con bocca bassa girevole.**
Cartuccia Ø 40 normale e flessibili made in Italy.
Cromatura 16 micron

Listino € 56,50



cod. **RUB735** **REAL** - Lavello attacco a parete

Miscelatore monocomando. Cartuccia Ø 40 normale, cromatura 16 micron

Listino € 62,00





cod. **RUB703** **ARIS** - Lavabo monoforo

Miscelatore monocomando con piletta 1"1/4 e flessibili.
Cartuccia Ø 40 normale, flessibili made in Italy.
Cromatura 16 micron

Listino € 60,00



cod. **RUB704** **ARIS** - Bidet monoforo

Miscelatore monocomando con piletta 1"1/4 e flessibili.
Cartuccia Ø 40 normale, flessibili made in Italy.
Cromatura 16 micron

Listino € 60,00



cod. **RUB130** **ARIS** - Lavabo monoforo leva lunga

Miscelatore monocomando con **leva lunga sanitaria.**
Piletta 1"1/4, cartuccia Ø 40 normale e flessibili made in Italy.
Cromatura 16 micron

Listino € 74,00



cod. **RUB712** **ARIS** - Incasso doccia

Miscelatore monocomando. Cartuccia Ø 40 normale. Cromatura 16 micron

Listino € 44,70

Cromo



cod. **RUB711** **ARIS** - Esterno per vasca

Miscelatore monocomando con doccia duplex e flessibile 150 cm.
Cartuccia Ø 40 normale, cromatura 16 micron

Listino € 85,00



cod. **RUB717** **ARIS** - Esterno per doccia

Miscelatore monocomando. Cartuccia Ø 40 normale. Colore **Cromo**

Listino € 46,30



cod. **RUB720** **ARIS** - Lavello monoforo

Miscelatore monocomando **con bocca alta girevole.**
Cartuccia Ø 40 normale e flessibili made in Italy.
Cromatura 16 micron

Listino € 55,00



cod. **RUB721** **ARIS** - Lavello monoforo

Miscelatore monocomando **con bocca fusa girevole.**
Cartuccia Ø 40 normale e flessibili made in Italy.
Cromatura 16 micron

Listino € 78,50

Cromo



cod. **RUB722** **ARIS** - Lavello attacco a parete

Miscelatore monocomando. Cartuccia Ø 40 normale, cromatura 16 micron

Listino € 60,70



cod. **RUB170** **ARIS** - Lavello monoforo leva lunga

Miscelatore monocomando **con bocca bassa girevole e leva lunga sanitaria.** Cartuccia Ø 40 normale e flessibili made in Italy. Cromatura 16 micron

Listino € 63,50



cod. **RUB132** **ARIS** - Lavello attacco a parete leva lunga

Miscelatore monocomando con **leva lunga sanitaria.** Cartuccia Ø 40 normale, cromatura 16 micron

Listino € 69,80

Pilette d'arredo in ceramica



PILETTA senza troppo pieno

Piletta **senza troppo pieno** da 1"1/4 con **meccanismo a pressione PUSH-UP** con **tappo coprente** in ceramica, in 7 colorazioni.

cod.	colore	Listino €
MID1201	Bianco Lucido	**35,30**
MID1202	Bianco Opaco	**43,80**
MID1203	Nero Lucido	**43,80**
MID1204	Nero Opaco	**43,80**
MID1205	Brown Opaco	**43,80**
MID1206	Beige Opaco	**43,80**
MID1207	Grigio Opaco	**43,80**

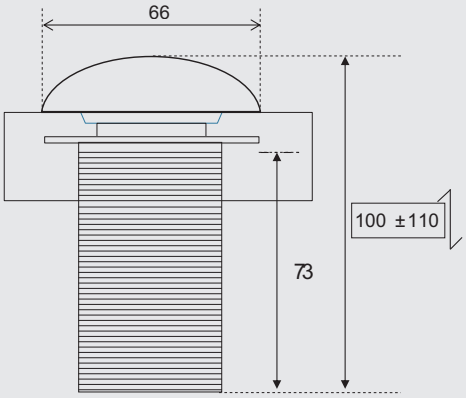


Bianco Lucido


Bianco Opaco


Nero Lucido


Nero Opaco


Brown Opaco

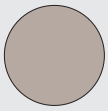
Beige Opaco

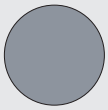
Grigio Opaco



PILETTA con troppo pieno

Piletta **con troppo pieno** da 1"1/4 con **meccanismo a pressione PUSH-UP** con **tappo coprente** in ceramica, in 4 colorazioni.

cod.	colore	Listino €
MID1208	Bianco Lucido	**35,30**
MID1209	Bianco Opaco	**43,80**
MID1210	Nero Lucido	**43,80**
MID1211	Nero Opaco	**43,80**

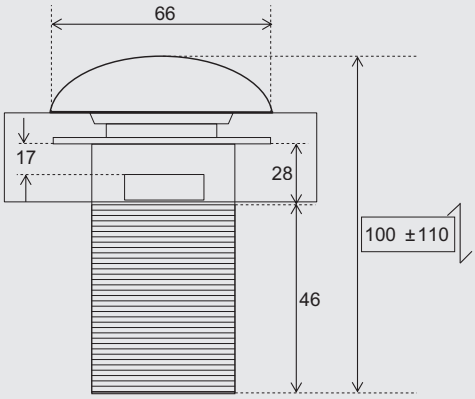


Bianco Lucido


Bianco Opaco


Nero Lucido


Nero Opaco





Piletta PUSH universale in acciaio inox 316L

Piletta **automatica** Ø63 mm **in acciao inox 316L,** filetto da 1"14 modello universale,tappo coprente **tondo** Ø64,5 mm in acciaio.

cod.	colore	Listino €
MID1229	Inox spazzolato	61,30
MID1237	Rame spazzolato	142,50





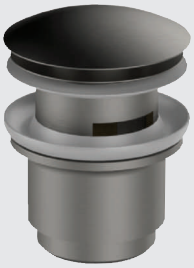

Piletta PUSH automatica con troppo pieno

Piletta **automatica** Ø62 mm in ottone filetto da 1"14 **con troppo pieno**, tappo coprente **tondo** Ø66 mm in ottone.

cod.	colore	Listino €
MID1223	Bianco opaco	52,60
MID1224	Nero opaco	52,60
MID1225	Nichel spazzolato opaco	52,60





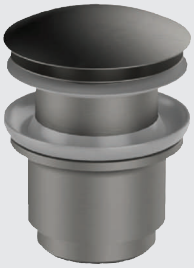

Piletta PUSH automatica senza troppo pieno

Piletta **automatica** Ø62 mm in ottone filetto da 1"14 **senza troppo pieno**, tappo coprente **tondo** Ø66 mm in ottone.

cod.	colore	Listino €
MID1220	Bianco opaco	52,60
MID1221	Nero opaco	52,60
MID1222	Nichel spazzolato opaco	52,60

Sifoni d'arredo

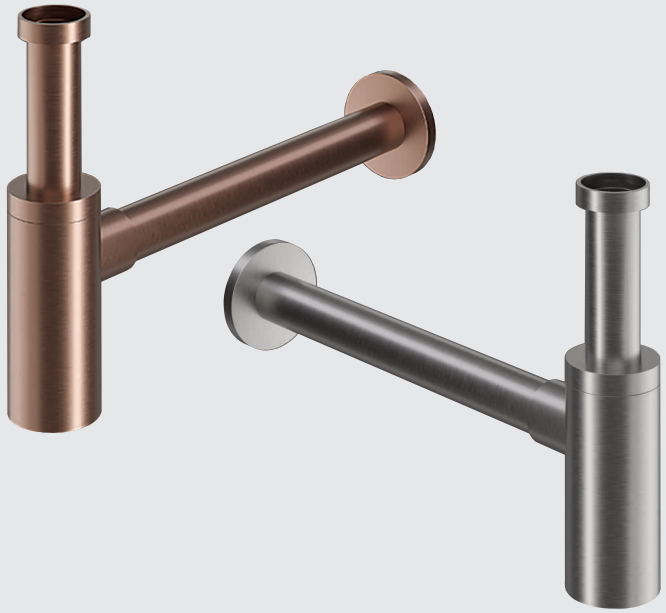

Sifone MINIMAL TONDO

Sifone **in acciaio inox 316L** senza piletta da 1"1/4 per lavabi a vista, con canotto Ø32 lunghezza regolabile Max 355 mm, tubo di entrata regolabile min.40 max.138 mm.

cod.	colore	Listino €
SIF252	Inox spazzolato	**230,50**
SIF254	Rame spazzolato	**454,00**



Sifone MINIMAL TONDO

Sifone in ottone senza piletta da 1"1/4 per lavabi a vista, con canotto Ø32 lunghezza 300 mm, tubo di entrata H.200 mm regolabile.

cod.	colore	Listino €
SIF240	Bianco opaco	**118,50**
SIF241	Nero opaco	**118,50**
SIF242	Nichel spazzolato opaco	**118,50**



Sifone SQ QUADRO

Sifone in ottone senza piletta da 1"1/4 per lavabi a vista, con canotto Ø32 lunghezza 300 mm, tubo di entrata H.250 mm regolabile.

cod.	colore	Listino €
SIF243	Bianco opaco	**130,00**
SIF244	Nero opaco	**130,00**
SIF245	Nichel spazzolato opaco	**130,00**

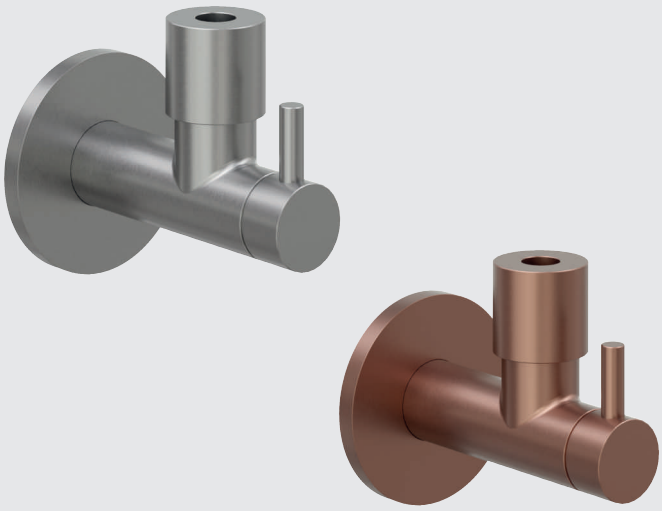

Rubinetto sottolavabo TONDO

Rubinetto sottolavabo **TONDO** in ottone 1/2x10 con filtro, a vitone e maniglia a leva.

cod.	colore	Listino €
MID1238	Inox spazzolato	**132,00**
MID1239	Rame spazzolato	**281,00**



Rubinetto sottolavabo TONDO

Rubinetto sottolavabo **TONDO** in ottone 1/2x1/2 con vitone ceramico e maniglia a leva.

cod.	colore	Listino €
MID1230	Bianco opaco	**25,20**
MID1231	Nero opaco	**25,20**
MID1232	Nichel spazzolato opaco	**25,20**

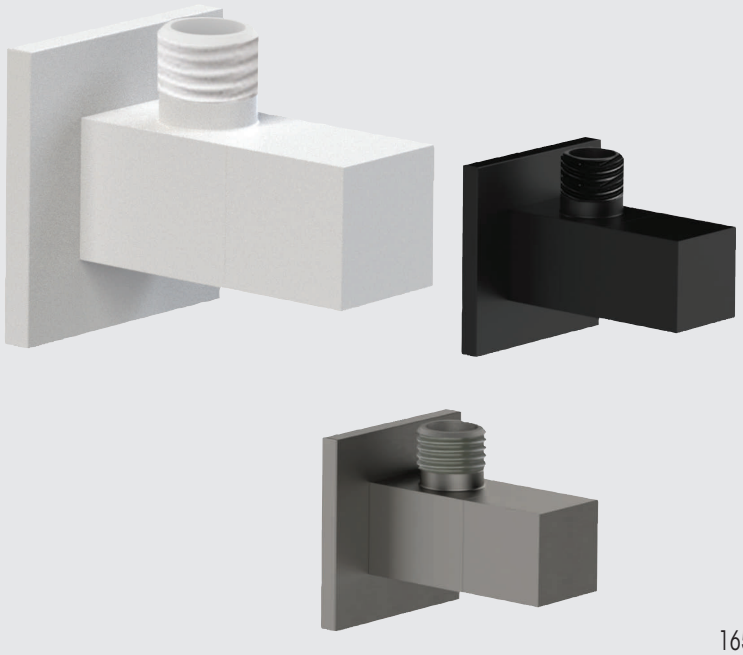

Rubinetto sottolavabo QUADRO

Rubinetto sottolavabo **QUADRO** in ottone 1/2x1/2 con vitone ceramico.

cod.	colore	Listino €
MID1233	Bianco opaco	**31,50**
MID1234	Nero opaco	**31,50**
MID1235	Nichel spazzolato opaco	**31,50**



800 - Lavello monoforo

Miscelatore monocomando lavello con bocca alta a "C" girevole, cartuccia Ø35.

codice	colore	Listino €
RUB976	Nero Opaco	**275,00**
RUB975	Bianco Opaco	**275,00**
RUB977	Nichel Spazzolato Opaco	**275,00**
RUB974	Cromo	**172,00**





COMPASS - Lavello monoforo

Miscelatore monocomando con bocca alta girevole.
Cartuccia Ø35.

codice	colore	Listino €
RUB964	Nero Opaco	**143,50**
RUB965	Bianco Opaco	**143,50**



cod. **RUB908** **COMPASS** - Lavello monoforo

Miscelatore monocomando **con bocca alta girevole.**
Cartuccia Ø35. Colore **Cromo**

Listino € 90,00



cod. **RUB587** **URUS** - Lavello monoforo

Miscelatore monocomando **con bocca alta girevole.**
Cartuccia Ø35 normale e flessibili made in Italy.
Cromatura 16 micron

Listino € 118,00



cod. **RUB317** **9.15** - Lavello monoforo

Miscelatore monocomando **con bocca alta girevole.**
Cartuccia Ø35. Colore **Cromo**

Listino € 173,00



cod. **RUB909** **COMPASS** - Lavello monoforo **VIP**

Miscelatore monocomando **con bocca alta girevole.** Cartuccia Ø35. Colore **Cromo**

Listino € 127,00



cod. **RUB458** **PRO** - Lavello **VIP** monoforo

Miscelatore monocomando con bocca alta girevole. Cartuccia Ø35. Colore **Cromo**

Listino € 120,50



cod. **RUB617** **TIPO** - Lavello **VIP** monoforo

Miscelatore monocomando **con bocca alta girevole.**Cartuccia Ø35. Colore **Cromo**

Listino € 122,00

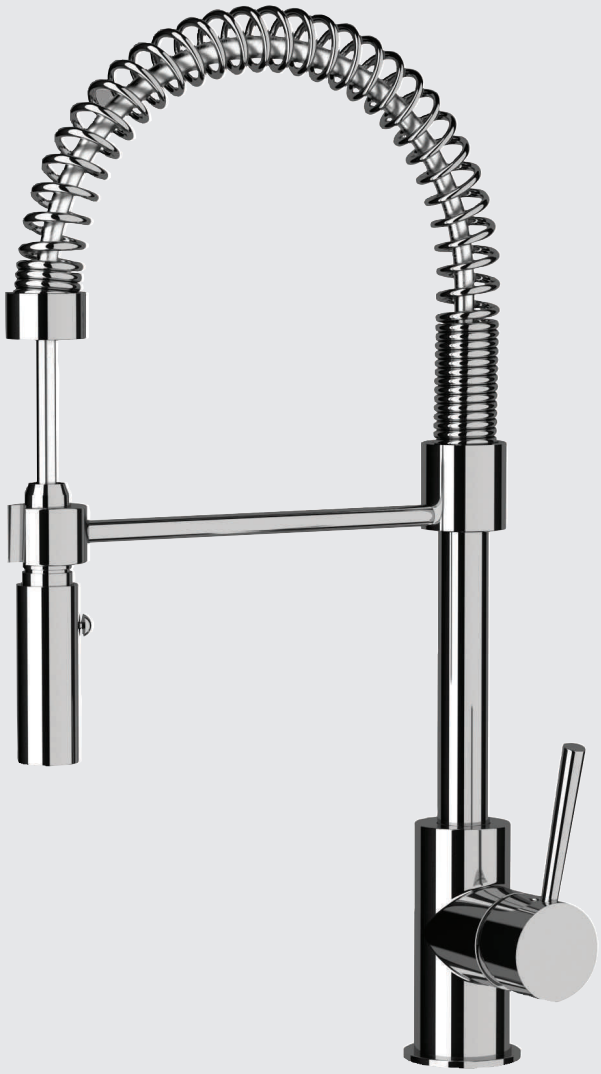

cod. **RUB427** **900** - **Lavello d'arredo** monoforo

Miscelatore monocomando **a molla con doccetta estraibile** a 2 funzioni, cartuccia Ø35 normale. Colore **cromo**

Listino € 292,00



cod. **RUB966** **COMPASS** - Lavello monoforo

Miscelatore monocomando lavello con flessibile rivestito in tubo gomma soft-touch nero opaco. Cartuccia Ø35.
Colore **Cromo**

Listino € 318,00



cod. **RUB868** **COMPASS** - Lavello con **doccetta estraibile**

Miscelatore monocomando **con bocca alta girevole.** Cartuccia Ø35. Colore **Cromo**

Listino € 234,00



cod. **RUB941** **700** - Lavello **doccetta estraibile**

Miscelatore monocomando **con doccetta estraibile a getto variabile 2 fuzioni.** Cartuccia Ø35. Colore **Cromo**

Listino € 125,00



cod. **RUB457** **PRO** - Lavello **SOTTOFINESTRA** monoforo

Miscelatore monocomando con bocca alta girevole. Cartuccia Ø35. Colore **Cromo**

Listino € 170,00



cod. **RUB456** **PRO** - Lavello monoforo

Miscelatore monocomando **con bocca alta girevole**. Cartuccia Ø35. Colore **Cromo**

Listino € 80,00



cod. **RUB616** **TIPO** - Lavello monoforo

Miscelatore monocomando **con bocca alta girevole**. Cartuccia Ø35. Colore **Cromo**

Listino € 81,00



cod. **RUB333** **ALICE** - Lavello monoforo

Miscelatore monocomando **con bocca alta girevole.** Cartuccia Ø35. Colore **Cromo**

Listino € 104,00



cod. **RUB477** **METRICA** - Lavello monoforo

Miscelatore monocomando **con bocca fusa girevole.**
Cartuccia Ø40 normale e flessibili made in Italy.
Cromatura 16 micron

Listino € 89,00

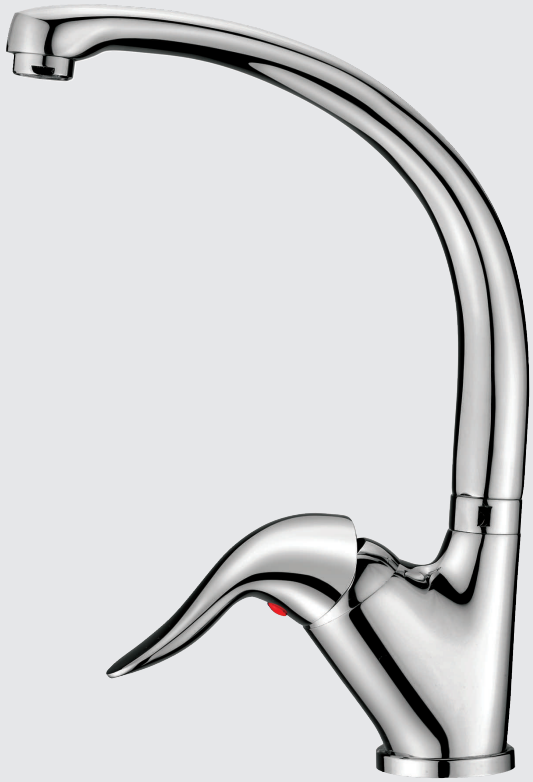

cod. **RUB287** **MIA** - Lavello monoforo

Miscelatore monocomando **con bocca fusa girevole.**
Cartuccia Ø35 normale e flessibili made in Italy.
Cromatura 22 micron

Listino € 88,50



cod. **RUB721** **ARIS** - Lavello monoforo

Miscelatore monocomando **con bocca fusa girevole.**
Cartuccia Ø 40 normale e flessibili made in Italy.
Cromatura 16 micron

Listino € 78,50



cod. **RUB734** **REAL** - Lavello monoforo

Miscelatore monocomando **con bocca fusa girevole.**
Cartuccia Ø 40 normale e flessibili made in Italy.
Cromatura 16 micron

Listino € 81,50



cod. **RUB286** **MIA** - Lavello monoforo

Miscelatore monocomando **con bocca alta girevole.**
Cartuccia Ø35 normale e flessibili made in Italy.
Cromatura 22 micron

Listino € 58,00



cod. **RUB476** **METRICA** - Lavello monoforo

Miscelatore monocomando **con bocca alta girevole.**
Cartuccia Ø40 normale e flessibili made in Italy.
Cromatura 16 micron

Listino € 63,40



cod. **RUB676** **EGG** - Lavello monoforo

Miscelatore monocomando **con bocca alta girevole.**
Cartuccia Ø35 normale e flessibili made in Italy.
Cromatura 16 micron

Listino € 64,70



cod. **RUB209** **REAL** - Lavello monoforo

Miscelatore monocomando **con bocca alta girevole.**
Cartuccia Ø 40 normale e flessibili made in Italy.
Colore **Granito avena**

Listino € 71,00



cod. **RUB882** **REAL** - Lavello monoforo

Miscelatore monocomando **con bocca alta girevole.**
Cartuccia Ø 40 normale e flessibili made in Italy.
Colore **Terra di Francia**

Listino € 61,50



cod. **RUB732** **REAL** - Lavello monoforo

Miscelatore monocomando **con bocca alta girevole.**
Cartuccia Ø 40 normale e flessibili. Cromatura 16 micron

Listino € 56,50



cod. **RUB466** **FAST** - Lavello monoforo

Miscelatore monocomando **con bocca alta girevole.**
Cartuccia Ø40 normale e flessibili made in Italy.
Cromatura 16 micron

Listino € 70,00



cod. **RUB720** **ARIS** - Lavello monoforo

Miscelatore monocomando **con bocca alta girevole.** Cartuccia Ø 40 normale e flessibili made in Italy. Cromatura 16 micron

Listino € 55,00



cod. **RUB170** **ARIS** - Lavello monoforo leva lunga

Miscelatore monocomando **con bocca bassa girevole e leva lunga sanitaria.** Cartuccia Ø 40 normale e flessibili made in Italy. Cromatura 16 micron

Listino € 63,50



cod. **RUB731** **REAL** - Lavello monoforo

Miscelatore monocomando **con bocca bassa girevole.** Cartuccia Ø 40 normale e flessibili made in Italy. Cromatura 16 micron

Listino € 56,50



cod. **RUB911** **COMPASS** - Lavello attacco a parete

Miscelatore monocomando. Cartuccia Ø35. Colore **Cromo**

Listino € 95,00



cod. **RUB963** **COMPASS** - Lavello attacco a parete

Miscelatore monocomando. Cartuccia Ø35,
con leva frontale e bocca alta a "U" girevole. Colore **Cromo**

Listino € 124,50

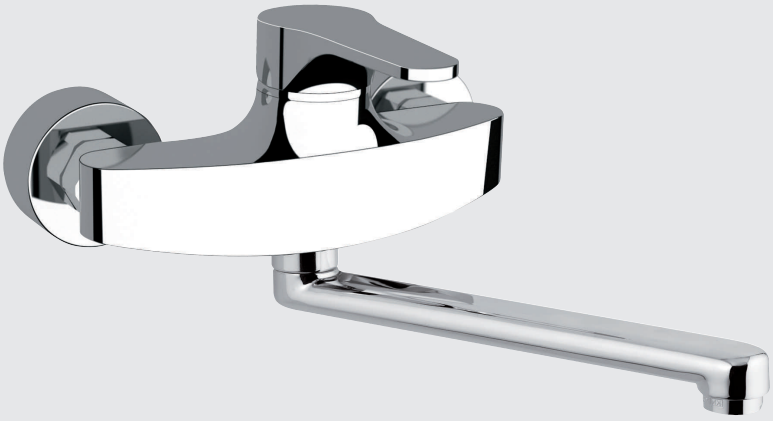

cod. **RUB334** **ALICE** - Lavello attacco a parete

Miscelatore monocomando. Cartuccia Ø35. Colore **Cromo**

Listino € 108,50



cod. **RUB605** **METRICA** - Lavello attacco a parete

Miscelatore monocomando. Cartuccia Ø40 normale, cromatura 16 micron

Listino € 71,00



cod. **RUB606** **FAST** - Lavello attacco a parete

Miscelatore monocomando. Cartuccia Ø40 normale, cromatura 16 micron

Listino € 66,70

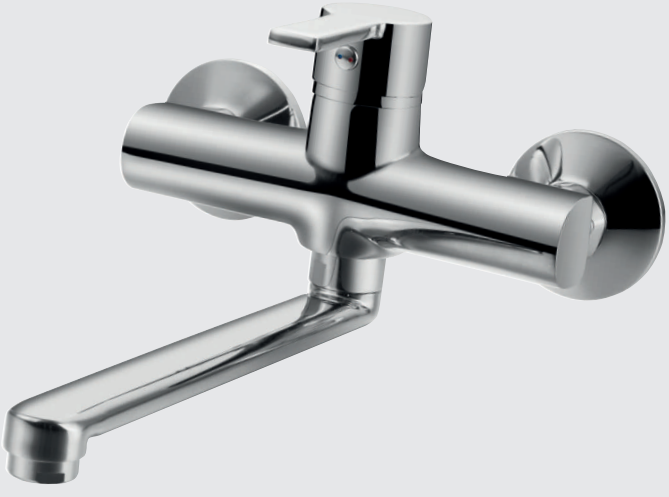

cod. **RUB677** **NEW EGG** - Lavello attacco a parete

Miscelatore monocomando. Cartuccia Ø35 normale, cromatura 16 micron

Listino € 73,00

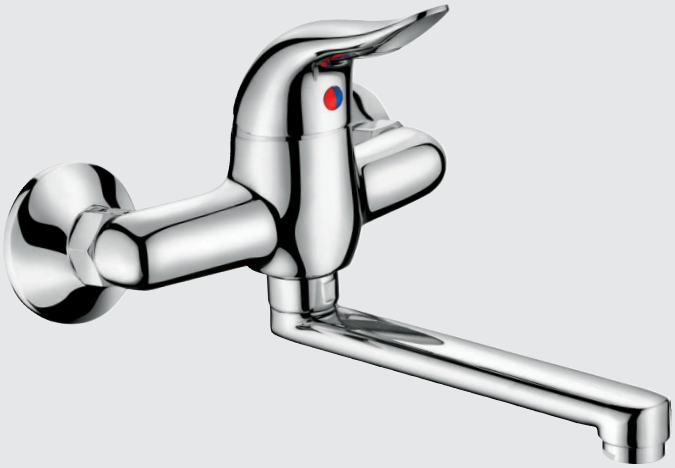

cod. **RUB288** **MIA** - Lavello attacco a parete

Miscelatore monocomando. Cartuccia Ø35 normale, cromatura 22 micron

Listino € 76,50



cod. **RUB722** **ARIS** - Lavello attacco a parete

Miscelatore monocomando. Cartuccia Ø 40 normale, cromatura 16 micron

Listino € 60,70



cod. **RUB735** **REAL** - Lavello attacco a parete

Miscelatore monocomando. Cartuccia Ø 40 normale, cromatura 16 micron

Listino € 62,00



cod. **RUB132** **ARIS** - Lavello attacco a parete leva lunga

Miscelatore monocomando con **leva lunga sanitaria.** Cartuccia Ø 40 normale, cromatura 16 micron

Listino € 69,80

Rubinetteria

ZONA DOCCIA







Colore: Cromo lucido / Inox spazzolato

Colonna doccia SLIM Meccanica

Colonna multifunzione in **acciaio inox AISI 304,** spessore corpo **ultra slim di soli 3 cm**, completa di miscelatore monocomando **meccanico**, soffione, cascata, doccetta a mano monogetto, 2 getti orizzontali, flessibile in acciaio inox doppia aggraffatura 1500mm.

cod.	colore	materiale	Listino €
VAS053	Cromo lucido	Acciaio INOX	**395,00**
VAS059	Inox spazzolato	Acciaio INOX	**395,00**

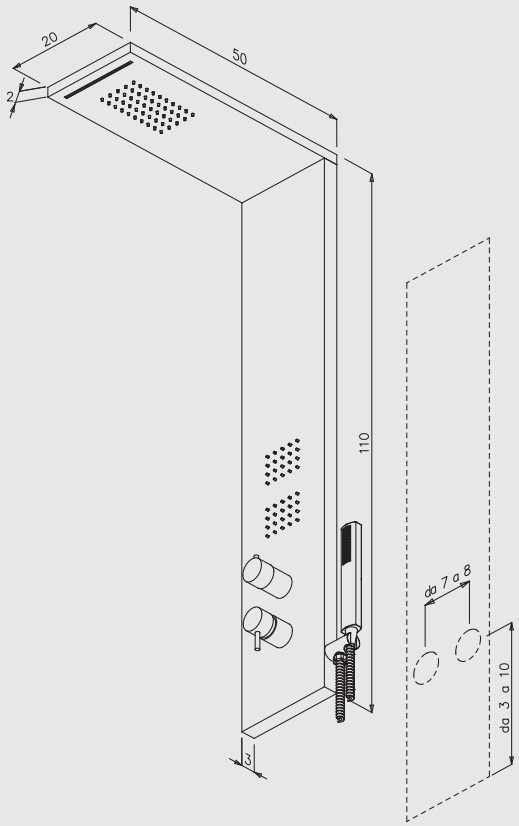





Colore: Bianco matt / Nero matt

Colonna doccia SLIM Meccanica

Colonna multifunzione in **alluminio,** spessore corpo **ultra slim di soli 3 cm,** completa di miscelatore monocomando **meccanico**, soffione, cascata, doccetta a mano monogetto, 2 getti orizzontali, flessibile in acciaio inox doppia aggraffatura 1500mm.

cod.	colore	materiale	Listino €
VAS063	Bianco matt	Alluminio	**395,00**
VAS072	Nero matt	Alluminio	**395,00**





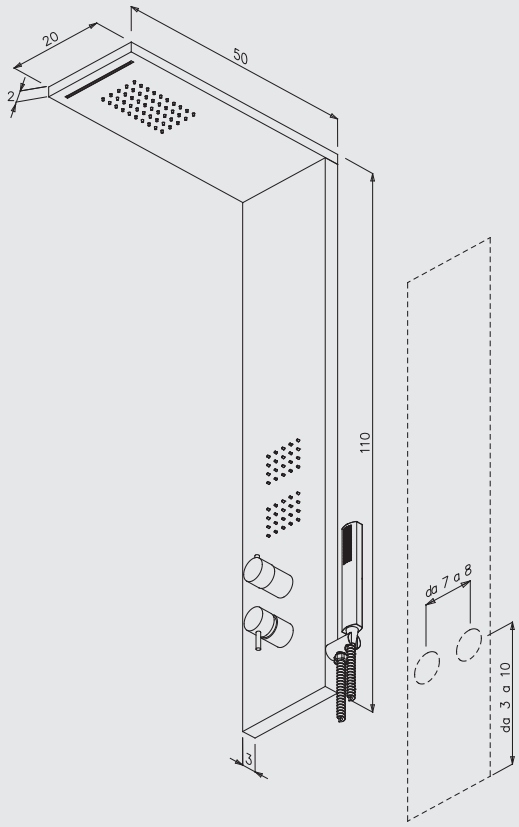



TOWER PLUS

Colore: Bianco matt / Nero matt

Colonna doccia TOWER PLUS Termostatica

Colonna multifunzione in **alluminio**, completa di miscelatore monocomando **termostatico**, soffione, cascata, doccetta a mano monogetto, 2 getti orizzontali, flessibile in acciaio inox doppia aggraffatura 1500 mm.

cod.	colore	materiale	Listino €
VAS038	Bianco matt	Alluminio	**400,00**
VAS045	Nero matt	Alluminio	**400,00**



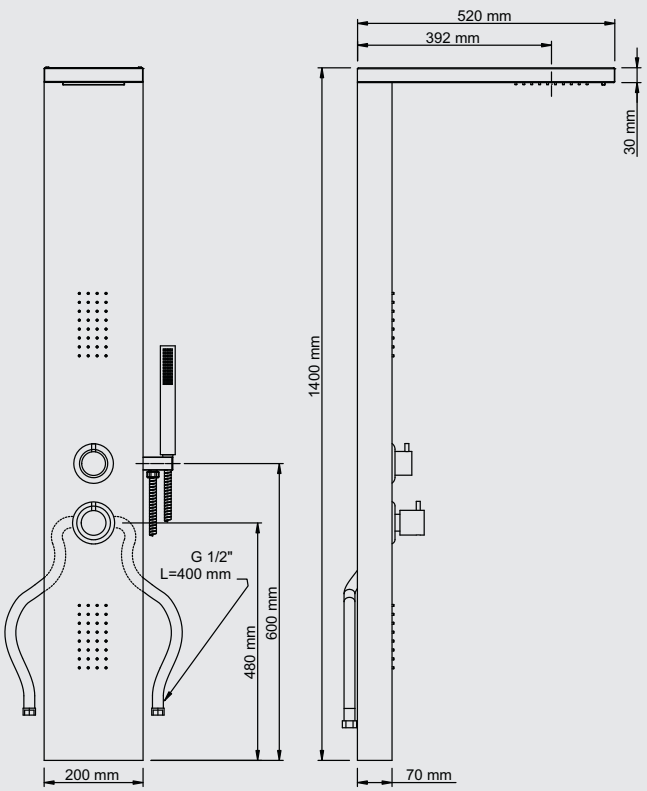


AQUAlife

TOWER

Colore: Inox Spazzolato

Colonna doccia TOWER Meccanica

Colonna multifunzione in **acciaio inox AISI 304** completa di miscelatore monocomando **meccanico**, soffione, cascata, doccetta a mano monogetto, 2 getti orizzontali, flessibile in acciaio inox doppia aggraffatura 1500mm.

cod.	colore	materiale	Listino €
VAS023	Inox spazzolato	Acciaio INOX	**360,00**



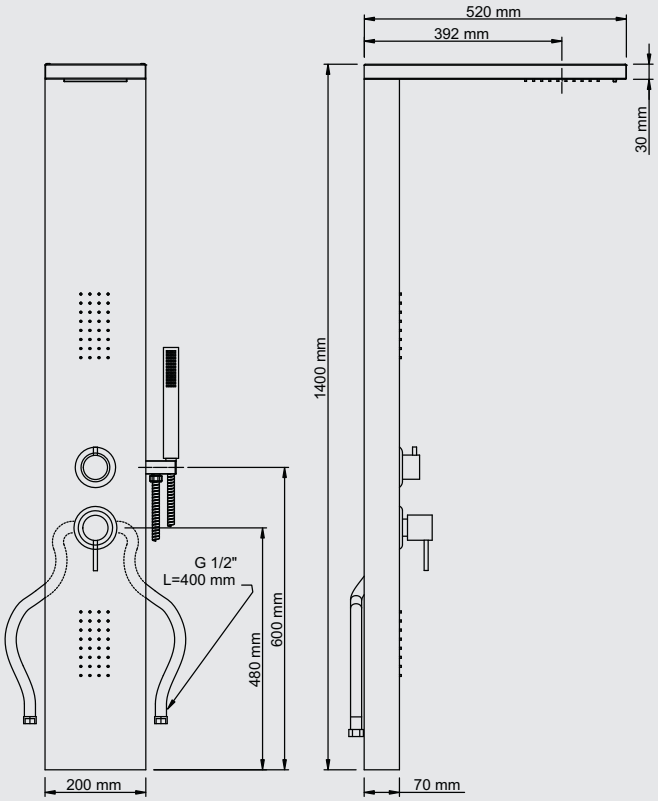



Colore: Bianco matt / Nero matt

Colonna doccia TOWER Meccanica

Colonna multifunzione in **alluminio** completa di miscelatore monocomando **meccanico**, soffione, cascata, doccetta a mano monogetto, 2 getti orizzontali, flessibile in acciaio inox doppia aggraffatura 1500mm.

cod.	colore	materiale	Listino €
VAS027	Bianco matt	Alluminio	**345,00**
VAS034	Nero matt	Alluminio	**345,00**





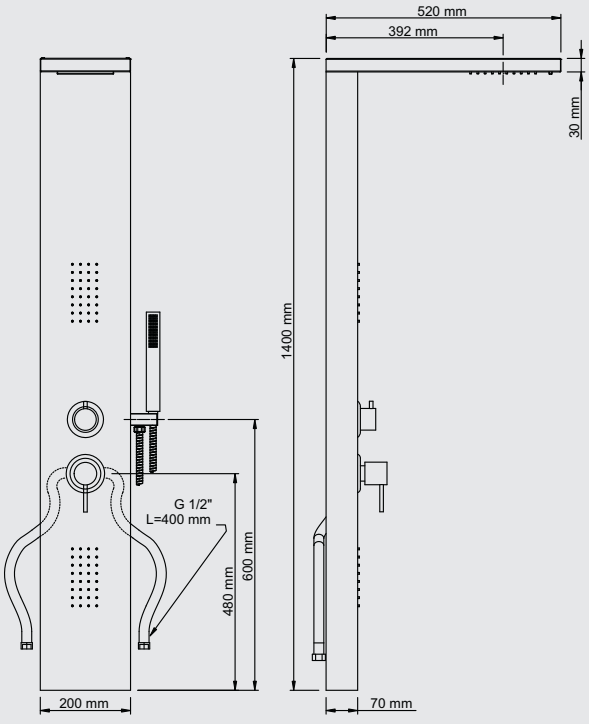



Colonna doccia Termostatica in acciaio inox lucido

ERIKA

Colore: Inox lucido

Colonna doccia ERIKA Termostatica

Colonna multifunzione in acciaio inox lucido completa di miscelatore monocomando **termostatico**, soffione, cascata, doccetta a mano monogetto, 3 getti orizzontali , flessibile in acciaio inox doppia aggraffatura 1500mm.

cod.	colore	Listino €
VAS169	Inox Lucido	560,00



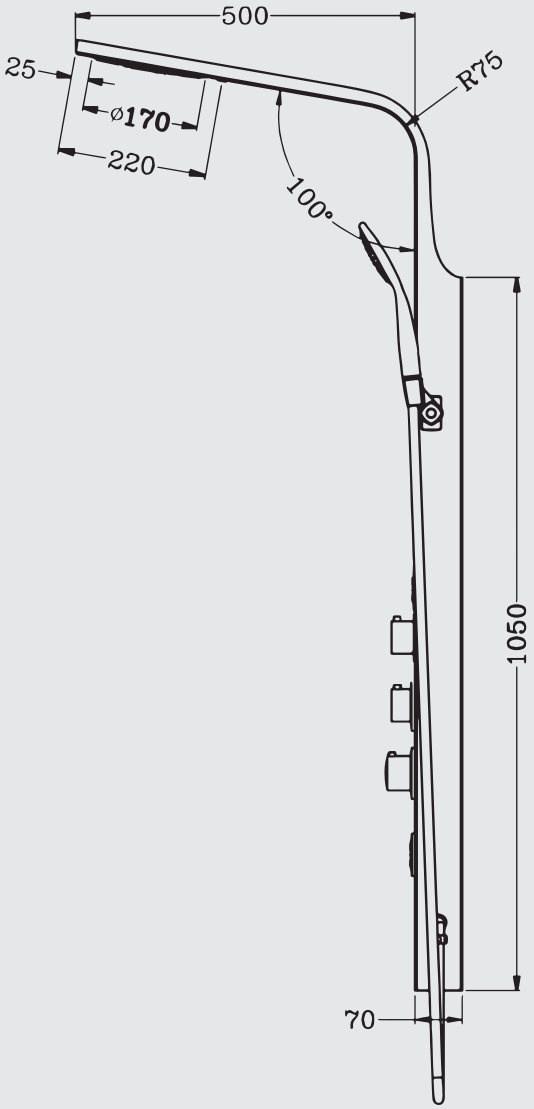

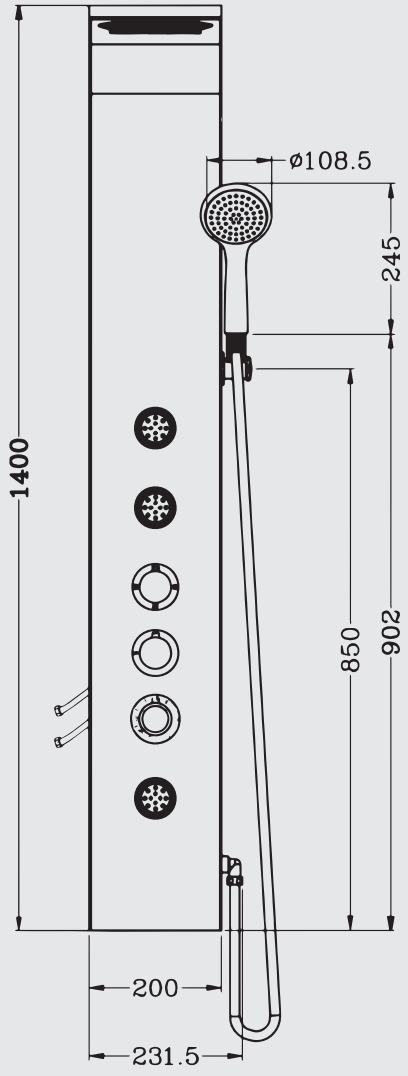

Colonna Doccia:
in acciaio inox AISI 304
lucido

Caratteristiche:
Miscelatore monocomando **termostatico**
4 funzioni selezionabili tramite deviatore:
- Doccetta a mano 1 getto
- Soffione
- Effetto cascata
- 3 Getti orizzontali

Flessibile Doccetta:
in acciaio inox doppia aggraffatura
1500 mm



Colore: Inox lucido

Colonna doccia LOREN Termostatica

Colonna multifunzione in acciaio inox lucido completa di miscelatore monocomando **termostatico**, soffione, cascata, doccetta a mano monogetto, 4 getti orizzontali, bocca erogazione acqua verticale, ripiano, flessibile in acciaio inox doppia aggraffatura 1500mm.

cod.	colore	Listino €
VAS177	Inox Lucido	**560,00**

Colonna Doccia:
in acciaio inox AISI 304
lucido

Caratteristiche:
Miscelatore monocomando **termostatico**
5 funzioni selezionabili tramite deviatore:
- Doccetta a mano 1 getto
- Soffione
- Effetto cascata
- 4 Getti orizzontali
- Bocca erogazione acqua

Flessibile Doccetta:
in acciaio inox doppia aggraffatura
1500 mm

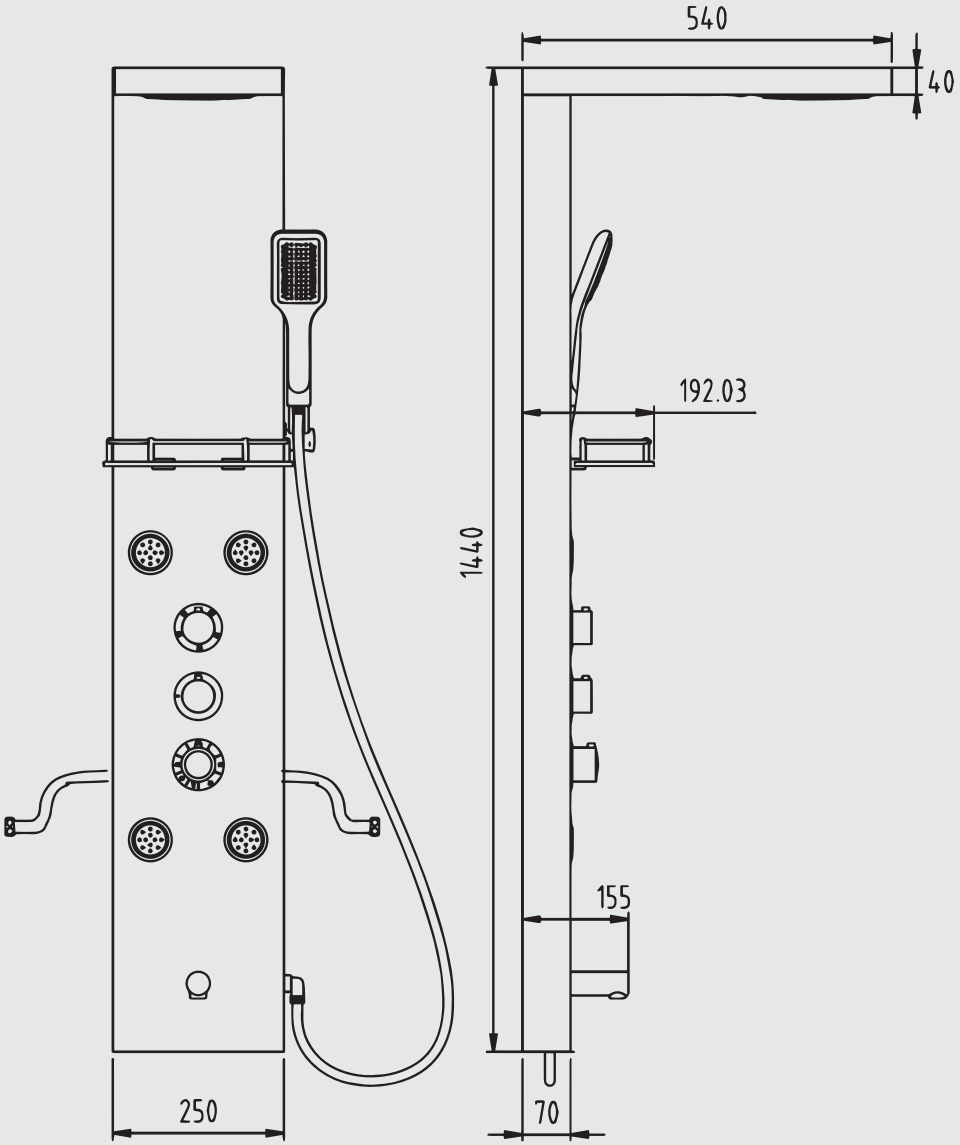





Colonna doccia Meccanica in acciaio inox lucido

ELLE

Colore: Inox lucido

Colonna doccia ELLE Meccanica

Colonna multifunzione in acciaio inox lucido completa di miscelatore monocomando **meccanico**, soffione, cascata, doccetta a mano monogetto, 3 getti orizzontali , flessibile in acciaio inox doppia aggraffatura 1500mm.

cod.	colore	Listino €
VAS250	Inox Lucido	**450,00**

Colonna Doccia:
in acciaio inox AISI 304
lucido

Caratteristiche:
Miscelatore monocomando **meccanico**
4 funzioni selezionabili tramite deviatore:
- Doccetta a mano 1 getto
- Soffione
- Effetto cascata
- 3 Getti orizzontali

Flessibile Doccetta:
in acciaio inox doppia aggraffatura
1500 mm

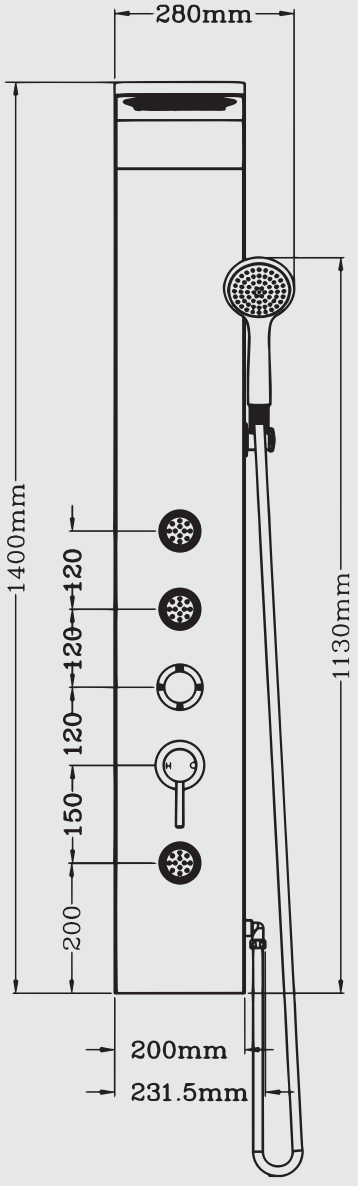





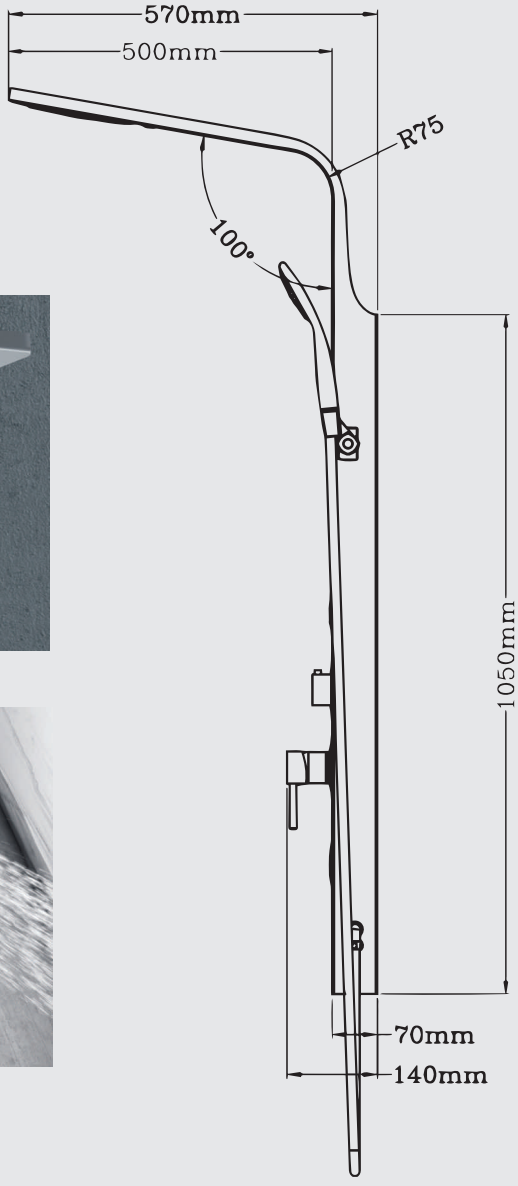



Colonna doccia SKIN Meccanica

Colonna multifunzione in acciaio inox lucido completa di miscelatore monocomando **meccanico**, soffione, cascata, doccetta a mano monogetto, 4 getti orizzontali, ripiano, flessibile in acciaio inox doppia aggraffatura 1500mm.

cod.	colore	Listino €
VAS251	Inox Lucido	**485,00**

Colonna Doccia:
in acciaio inox AISI 304
lucido

Caratteristiche:
Miscelatore monocomando **meccanico**
4 funzioni selezionabili tramite deviatore:
- Doccetta a mano 1 getto
- Soffione
- Effetto cascata
- 4 Getti orizzontali

Flessibile Doccetta:
in acciaio inox doppia aggraffatura
1500 mm

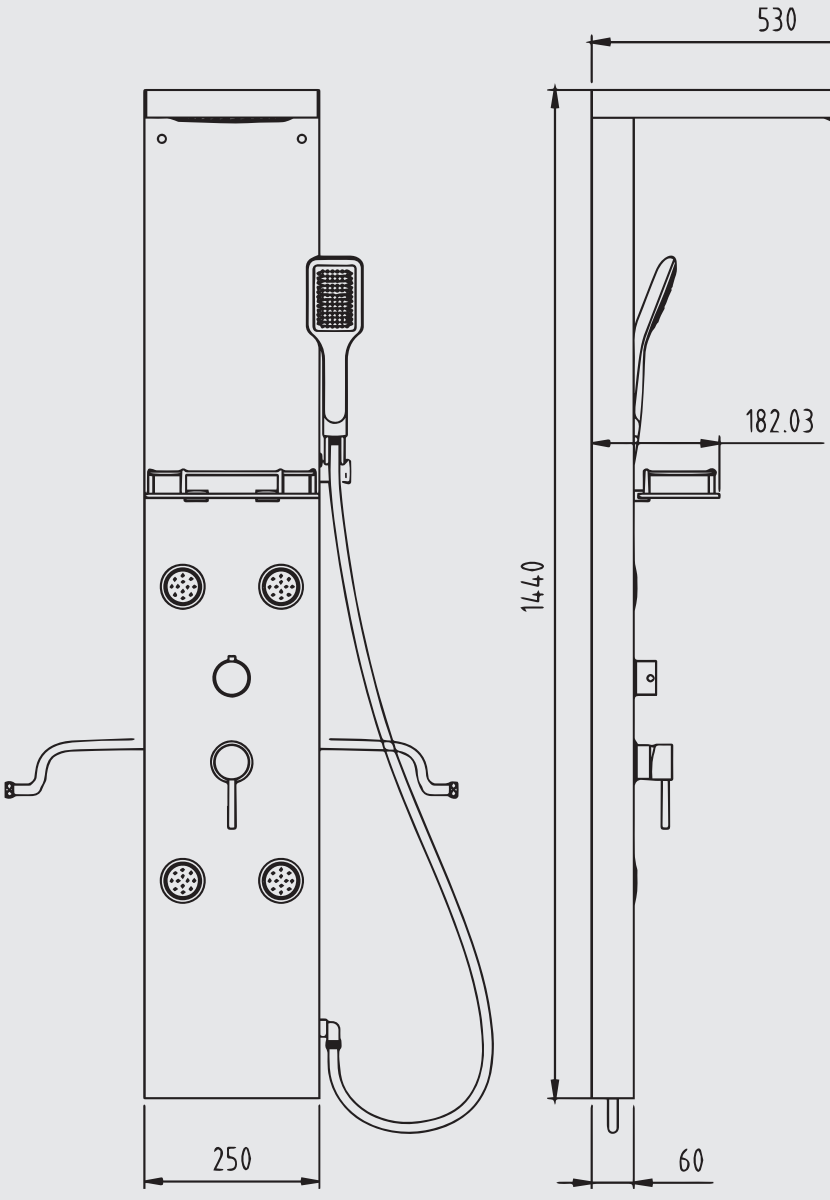



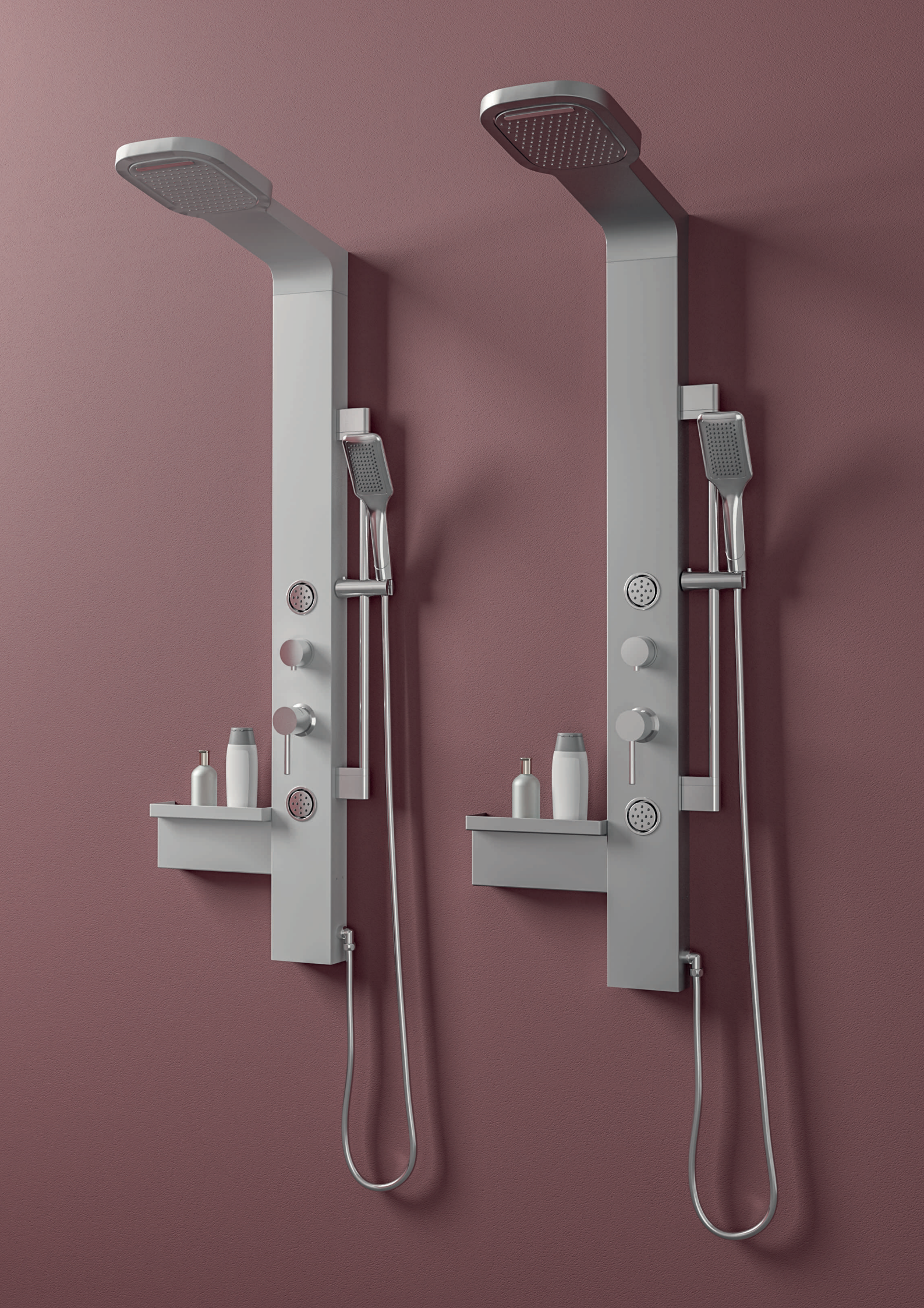

Colonna doccia URBAN Meccanica

Colonna multifunzione in **ABS** completa di miscelatore monocomando **meccanico**, soffione, cascata, doccetta monogetto su asta saliscendi, 2 getti orizzontali, ripiano porta oggetti, flessibile in acciaio inox doppia aggraffatura 1500mm.

cod.	colore	Listino €
VAS253	Bianco	**360,00**
VAS254	Silver	**360,00**

Colonna Doccia:
in ABS
Bianco oppure Silver

Caratteristiche:
Miscelatore monocomando **meccanico**
4 funzioni selezionabili tramite deviatore:
- Doccetta cromo lucido su asta saliscendi
- Soffione
- Effetto cascata
- 2 Getti orizzontali

Flessibile Doccetta:
in acciaio inox doppia aggraffatura
1500 mm

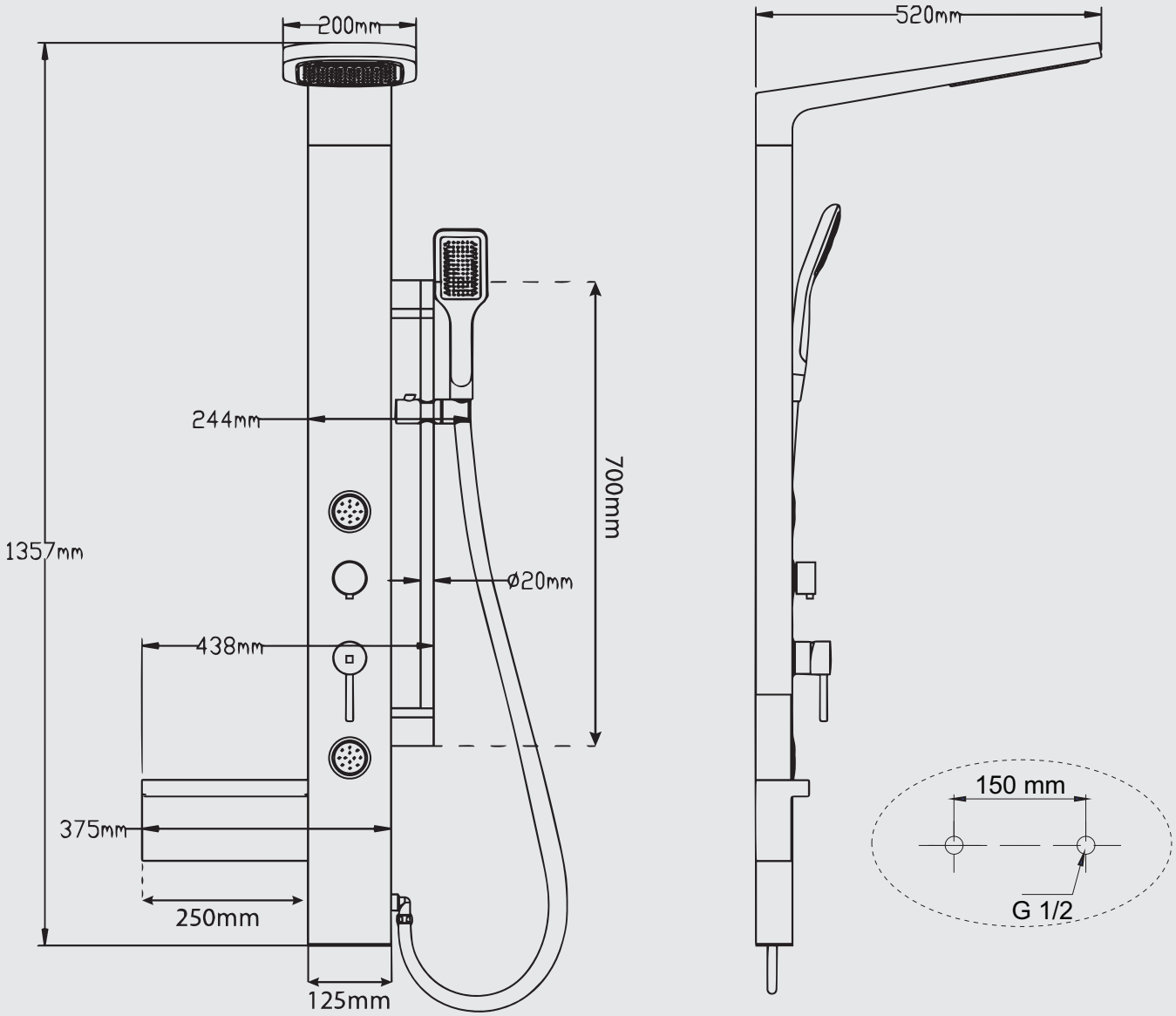



Set doccia Meccanico in acciaio inox lucido

VENUS

Colore: Inox lucido

Set doccia VENUS Meccanico

Set doccia in acciaio inox lucido completo di esterno doccia **meccanico**, soffione tondo in acciaio DM 200 mm, doccetta a mano monogetto, flessibile in acciaio inox doppia aggraffatura 1500mm.

cod.	colore	Listino €
VAS164	Inox Lucido	**242,00**

Set Doccia:
in acciaio inox AISI 304 lucido

Caratteristiche:
Esterno doccia **meccanico**
2 funzioni selezionabili tramite deviatore:
- Doccetta a mano 1 getto
- Soffione in acciaio DM 200 mm
- Flessibile Doccetta in acciaio inox doppia aggraffatura 1500 mm

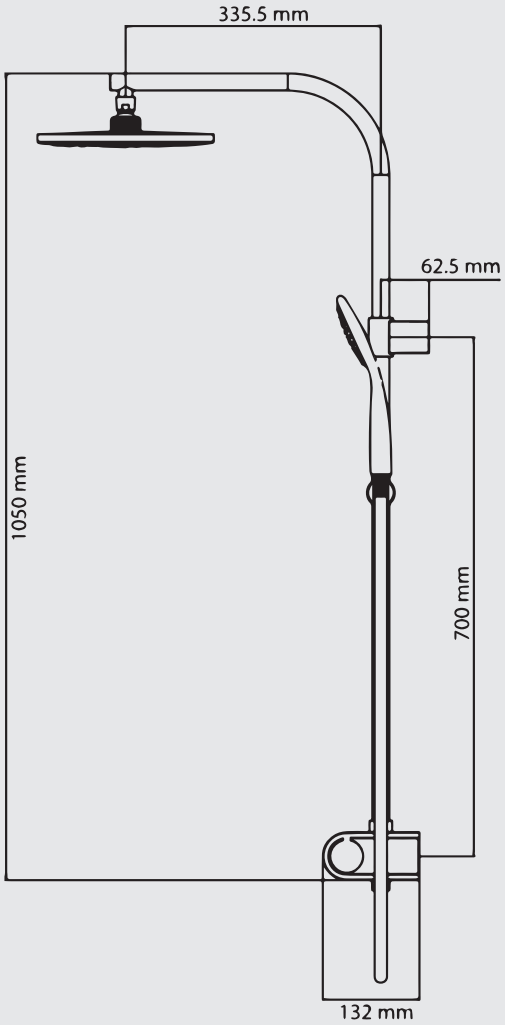

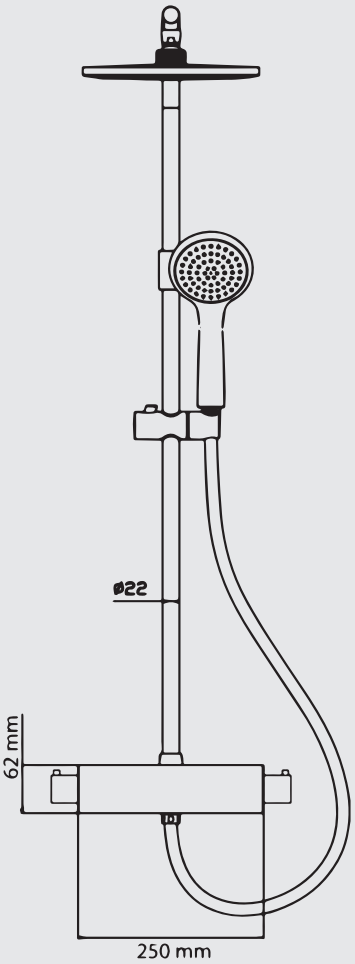

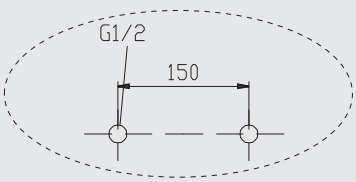





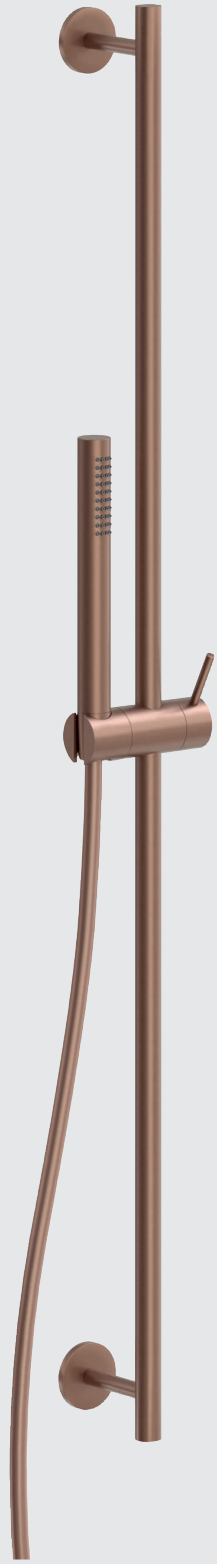

cod. **AD0129** Saliscendi doccia **KUBE 1 getto**

Saliscendi per doccia **con asta in acciaio inox 316L** DM.18 mm con doccetta in acciaio inox 316L monogetto anticalcare, flessibile in acciaio inox 1600 mm H.96 cm. Colore **Rame spazzolato**

Listino € 735,00



cod. **AD0114** Saliscendi doccia **KUBE 1 getto**

Saliscendi per doccia **con asta in acciaio inox 316L** DM.18 mm con doccetta in acciaio inox 316L monogetto anticalcare, flessibile in acciaio inox 1600 mm H.96 cm. Colore **Inox spazzolato**

Listino € 420,00



LIFE QUADRO



LIFE QUADRO

Set doccia con asta saliscendi in acciaio con fissaggi regolabili, soffione in acciaio inox AISI 304 25x25cm, doccetta monogetto in ottone, flessibile acciaio inox 1500 mm e flessibile di raccordo da 500mm H. 103 cm.

cod.	descrizione	Listino €
AD0303	Bianco opaco	**514,00**
AD0304	Nero opaco	**514,00**
AD0305	Nichel spazzolato opaco	**514,00**



LIFE TONDO



LIFE TONDO

Set doccia con asta saliscendi in acciaio con fissaggi regolabili, soffione in acciaio inox AISI 304 DM.25cm, doccetta monogetto in ottone, flessibile acciaio inox 1500 mm e flessibile di raccordo da 500mm H. 103 cm.

cod.	descrizione	Listino €
ADO300	Bianco opaco	**475,00**
ADO301	Nero opaco	**475,00**
ADO302	Nichel spazzolato opaco	**475,00**





cod. **ADO407** Set doccia saliscendi **TIME Cromo**

Set doccia con asta saliscendi in acciaio **cromato** telescopica **altezza regolabile 83-118 cm** con attacchi a muro interasse 71,2 cm, soffione in acciaio inox AISI 304 DM.25 cm monogetto anticalcare, doccetta monogetto in acciaio inox AISI 304, flessibile acciaio inox doppia aggraffatura 1500 mm, flessibile di raccordo da 500mm.

Listino € 165,00



cod. **ADO409** Set doccia saliscendi **SMART Cromo**

Set doccia con asta saliscendi in acciaio **cromato** telescopica a sezione quadrata, **altezza regolabile 80-118 cm** con attacchi a muro interasse 67,4 cm, soffione in acciaio inox AISI 304 25x25 cm monogetto anticalcare, doccetta monogetto in acciaio inox AISI 304, flessibile acciaio inox doppia aggraffatura 1500mm, flessibile di raccordo da 500mm in acciaio Cromo.

Listino € 210,00



SLIM cascata

Soffione doccia serie SLIM ultrapiatto cascata 500x250mm

Soffione doccia 2 getti: normale o cascata attacco **a parete**
rettangolare in acciaio inox AISI 304 H. 3mm
Colore **Bianco opaco, Nero opaco, Inox spazzolato, Cromo lucido**

cod.	misura	Listino €
AD0396	Bianco opaco	**750,00**
AD0397	Nero opaco	**750,00**
AD0398	Inox spazzolato	**468,00**
AD0163	Cromo lucido	**467,00**

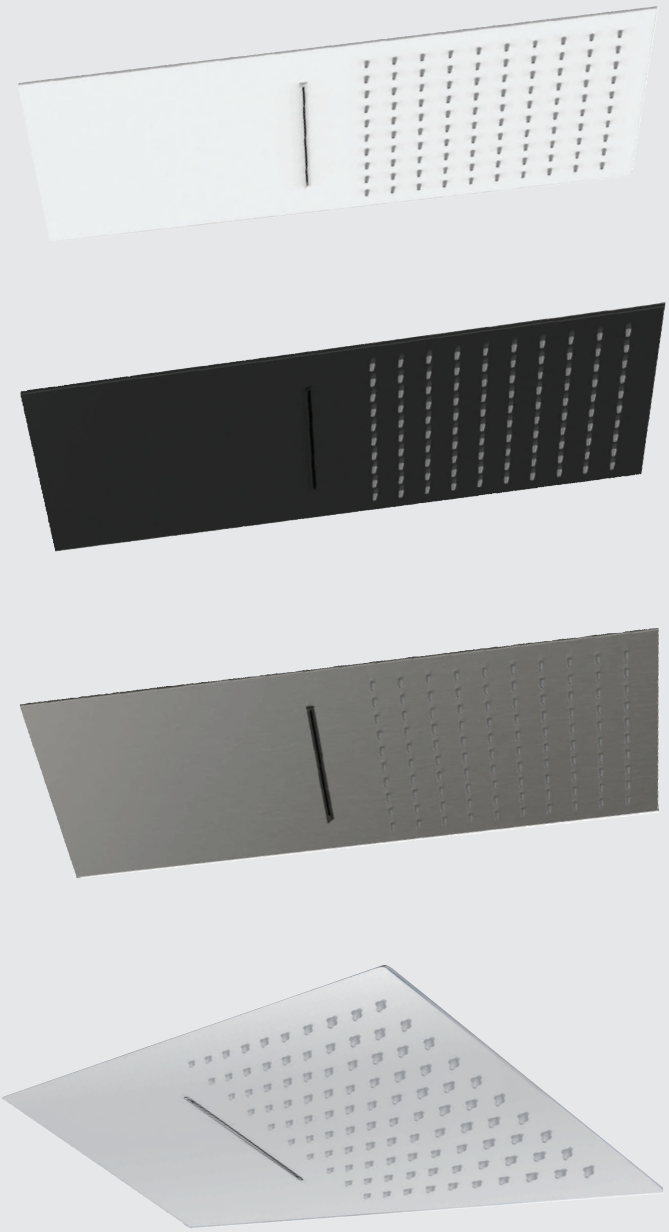

PIASTRA FISSAGGIO A MURO

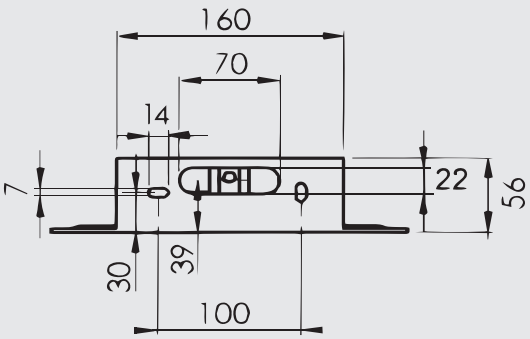

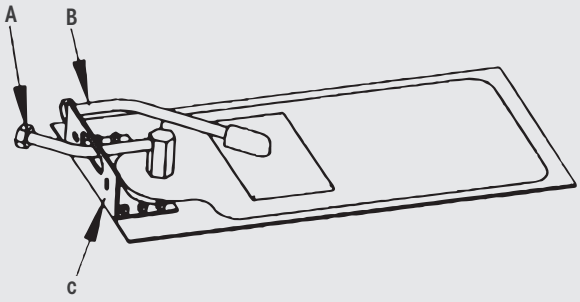

Legenda:

A = Flessibile x soffione G 1/2

B = Flessibile x Cascata G 1/2

C = Piastra fissaggio a muro



SLIM normale

Soffione doccia serie SLIM ultrapiatto normale 500x250mm

Soffione doccia 1 getto attacco **a parete** rettangolare in acciaio inox AISI 304 H. 3mm
Colore **Bianco opaco, Nero opaco, Inox spazzolato, Cromo lucido**

cod.	misura	Listino €
AD0393	Bianco opaco	**660,00**
AD0394	Nero opaco	**660,00**
AD0395	Inox spazzolato	**411,00**
AD0162	Cromo lucido	**411,00**





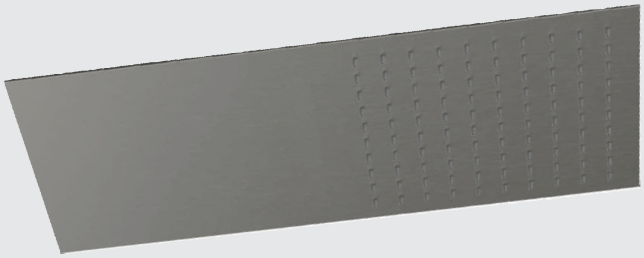

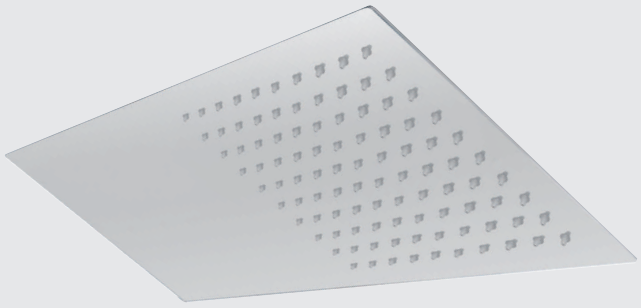

PIASTRA FISSAGGIO A MURO

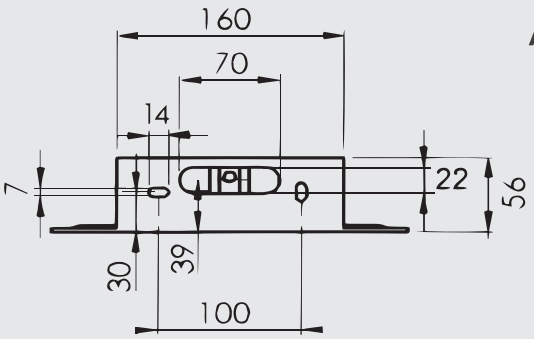

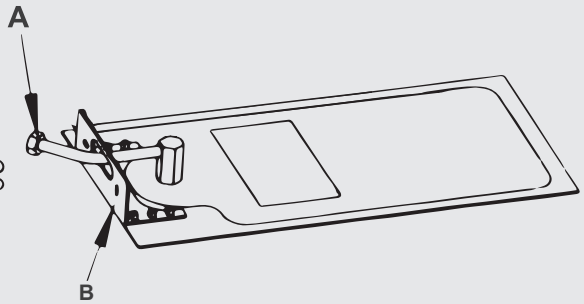

Legenda:
A = Flessibile x soffione G 1/2
B = Piastra fissaggio a muro



SMALL cascata

Soffione doccia serie SMALL cascata 500x200mm

Soffione doccia 2 getti: normale o cascata attacco **a parete** rettangolare in acciaio inox AISI 304 H. 30mm
Colore **Bianco opaco, Nero opaco, Inox spazzolato, Cromo lucido**

cod.	misura	Listino €
ADO309	Bianco opaco	**706,00**
ADO310	Nero opaco	**706,00**
ADO311	Inox spazzolato	**441,00**
ADO161	Cromo lucido	**441,00**

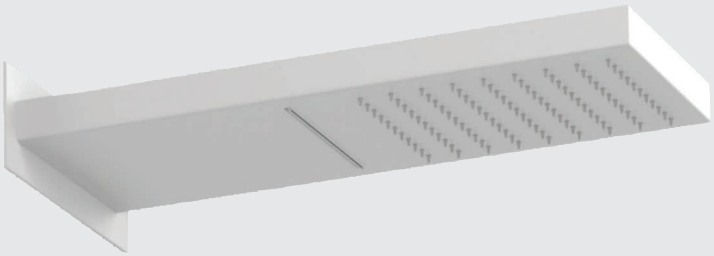

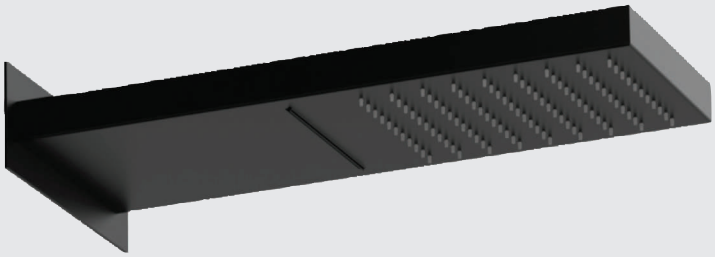

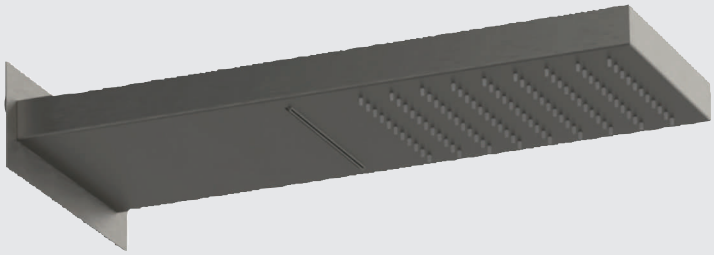

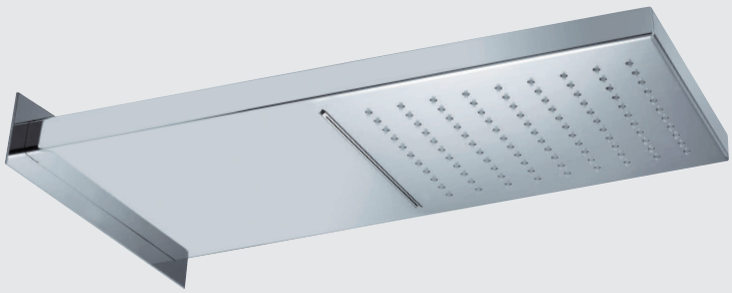

PIASTRA FISSAGGIO A MURO

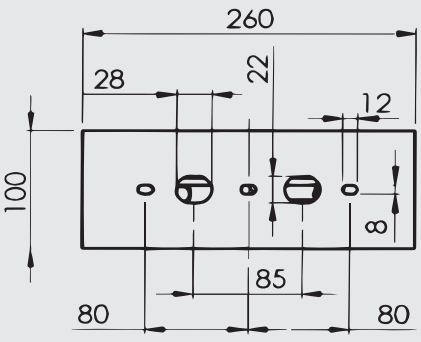

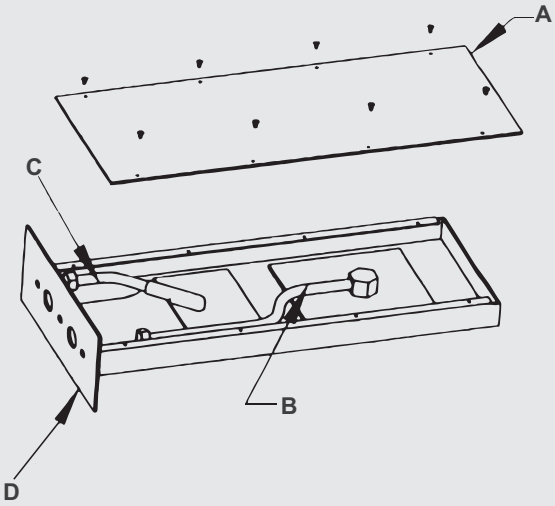

Legenda:
A = Coperchio con viti
B = Flessibile x soffione G 1/2
C = Flessibile x soffione G 1/2
D = Piastra fissaggio a muro



SMALL normale

Soffione doccia serie SMALL normale 500x200mm

Soffione doccia 1 getto attacco **a parete** rettangolare in acciaio inox AISI 304 H. 30mm
Colore **Bianco opaco, Nero opaco, Inox spazzolato, Cromo lucido**

cod.	misura	Listino €
AD0306	Bianco opaco	**574,00**
AD0307	Nero opaco	**574,00**
AD0308	Inox spazzolato	**359,00**
AD0160	Cromo lucido	**359,00**



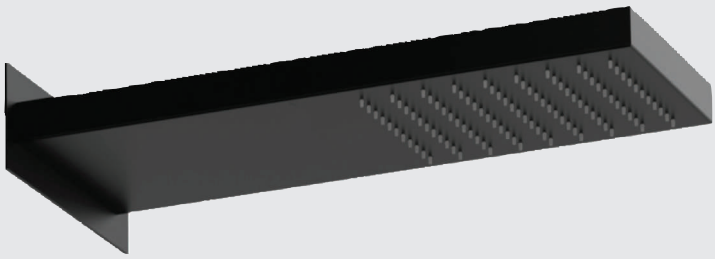

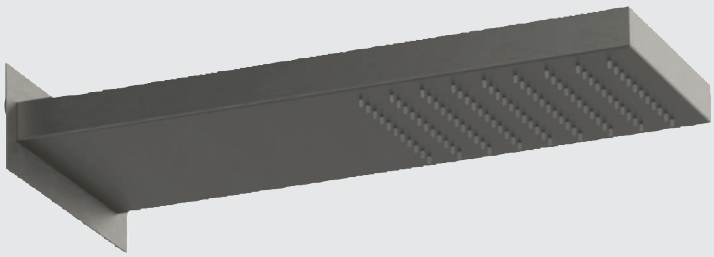

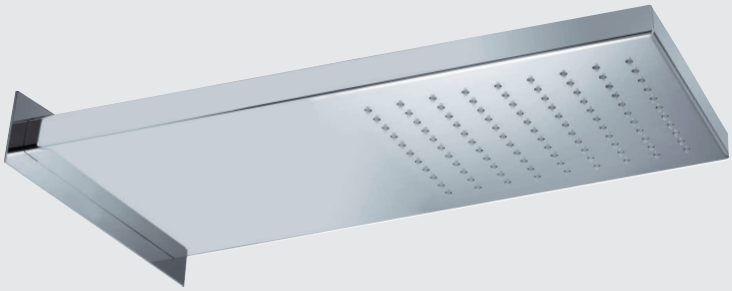

PIASTRA FISSAGGIO A MURO

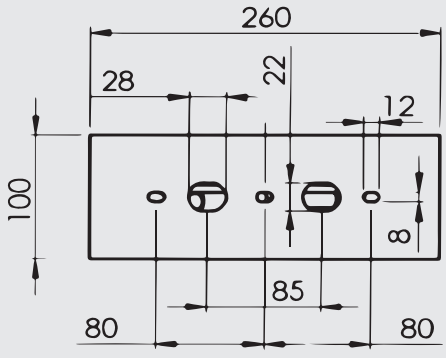

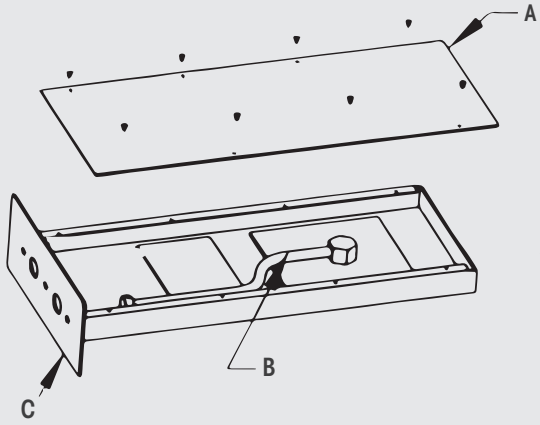

Legenda:
A = Coperchio con viti
B = Flessibile x soffione G 1/2
C = Piastra fissaggio a muro



KUBE tondo

Soffione doccia serie KUBE tondo

Soffione doccia in **acciaio inox 316L** tondo. H.4mm Ø250 - H.5mm Ø200 - H.5mm Ø300. Colore **Inox spazzolato**

cod.	misura	colore	Listino €
ADO406	Ø 200	Inox spazzolato	**87,50**
ADO425	Ø 250	Inox spazzolato	**122,00**
ADO429	Ø 300	Inox spazzolato	**166,00**









cod. **ADO403** **Braccio doccia serie KUBE**

Braccio doccia VERTICALE Ø 23 mm in **acciaio inox 316L** con attacco Maschio 1/2. Misura 300mm
Colore **Inox spazzolato**

Listino € 183,00



cod. **ADO299** **Braccio doccia serie KUBE**

Braccio doccia ORIZZONTALE Ø 23 mm in **acciaio inox 316L** con attacco Maschio 1/2. Misura 350mm
Colore **Inox spazzolato**

Listino € 295,00



LIFE tondo

Soffione doccia serie LIFE tondo

Soffione doccia in acciaio inox AISI 304 tondo H. 6mm
Colore **Bianco opaco, Nero opaco, Inox spazzolato opaco, Cromo lucido**

cod.	misura	colore	Listino €
ADO366	Ø 200	Bianco opaco	**148,00**
ADO369	Ø 250	Bianco opaco	**201,00**
ADO372	Ø 300	Bianco opaco	**240,00**



cod.	misura	colore	Listino €
ADO367	Ø 200	Nero opaco	**148,00**
ADO370	Ø 250	Nero opaco	**201,00**
ADO373	Ø 300	Nero opaco	**240,00**

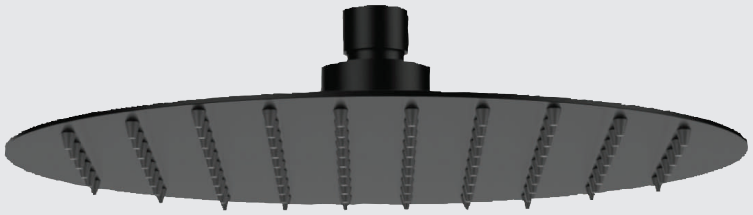

cod.	misura	colore	Listino €
ADO368	Ø 200	Inox spazzolato opaco	**92,50**
ADO371	Ø 250	Inox spazzolato opaco	**126,00**
ADO374	Ø 300	Inox spazzolato opaco	**150,00**

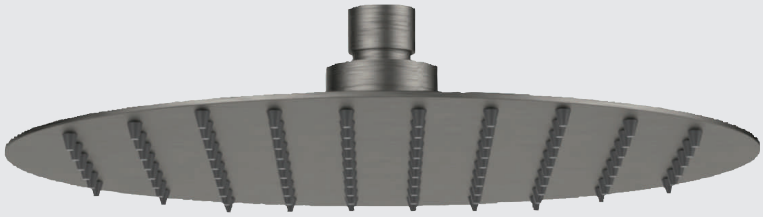

cod.	misura	colore	Listino €
ADO164	Ø 200	Cromo lucido	**89,50**
ADO165	Ø 250	Cromo lucido	**121,50**
ADO155	Ø 300	Cromo lucido	**145,00**
ADO156	Ø 400	Cromo lucido	**273,00**



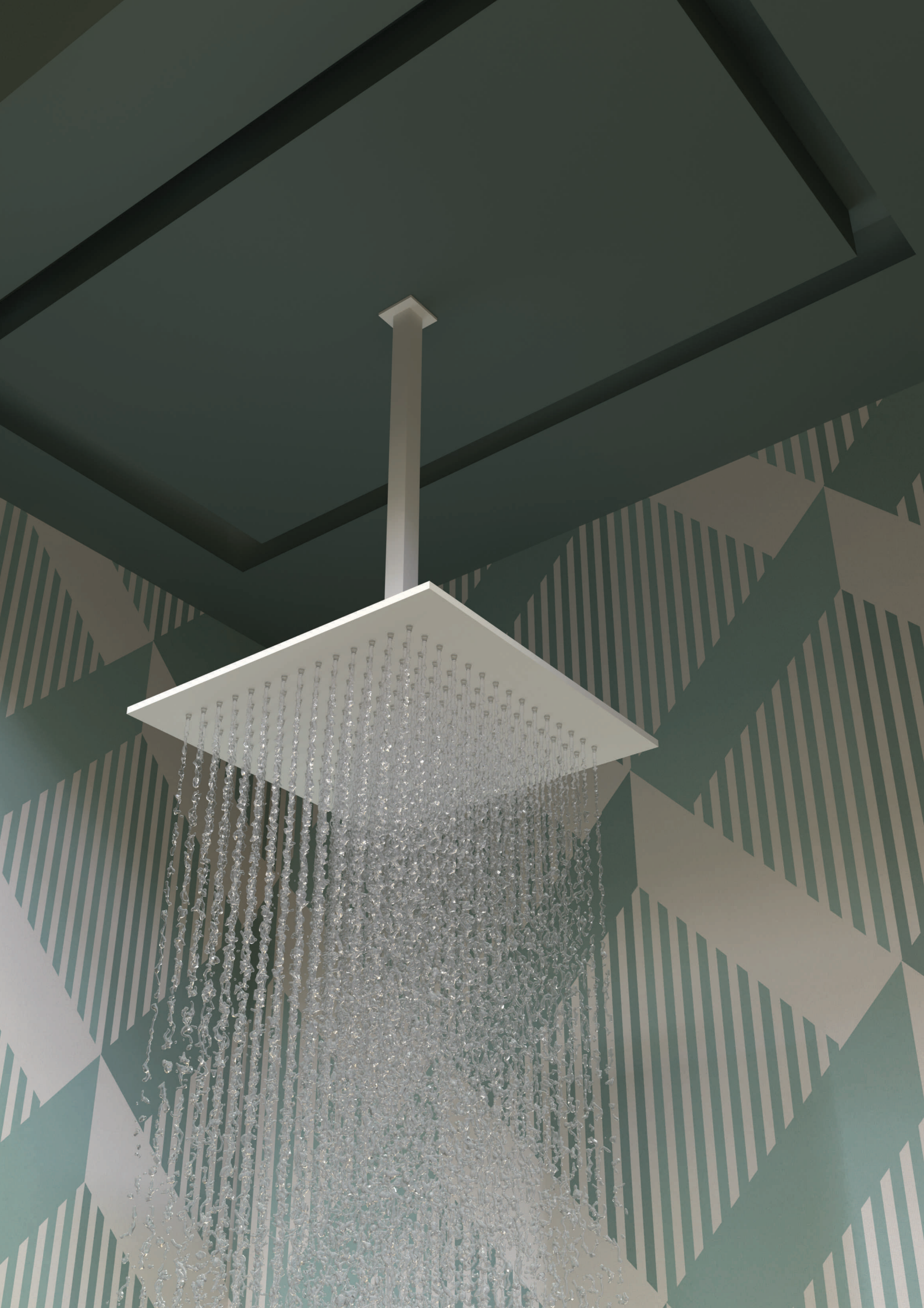

LIFE quadro

Soffione doccia serie LIFE quadro

Soffione doccia in acciaio inox AISI 304 quadro H. 6mm
Colore **Bianco opaco, Nero opaco, Inox spazzolato opaco, Cromo lucido**

cod.	misura	colore	Listino €
AD0357	200x200	Bianco opaco	**160,00**
AD0360	250x250	Bianco opaco	**214,00**
AD0363	300x300	Bianco opaco	**249,00**



cod.	misura	colore	Listino €
AD0358	200x200	Nero opaco	**160,00**
AD0361	250x250	Nero opaco	**214,00**
AD0364	300x300	Nero opaco	**249,00**

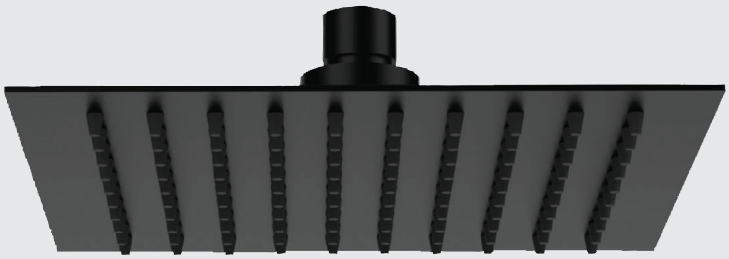

cod.	misura	colore	Listino €
AD0359	200x200	Inox spazzolato opaco	**100,00**
AD0362	250x250	Inox spazzolato opaco	**133,00**
AD0365	300x300	Inox spazzolato opaco	**158,00**

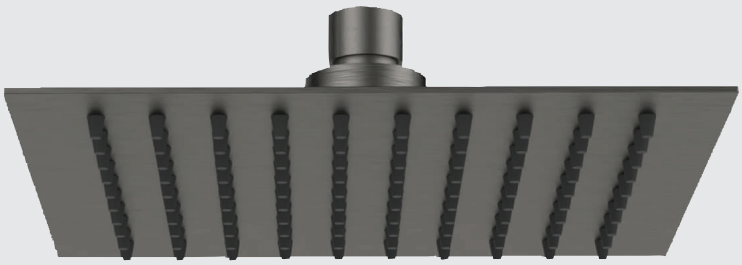

cod.	misura	colore	Listino €
AD0166	200x200	Cromo lucido	**96,50**
AD0167	250x250	Cromo lucido	**129,00**
AD0157	300x300	Cromo lucido	**152,50**
AD0158	400x400	Cromo lucido	**280,00**
AD0159	330x220 Rettangolare	Cromo lucido	**198,00**

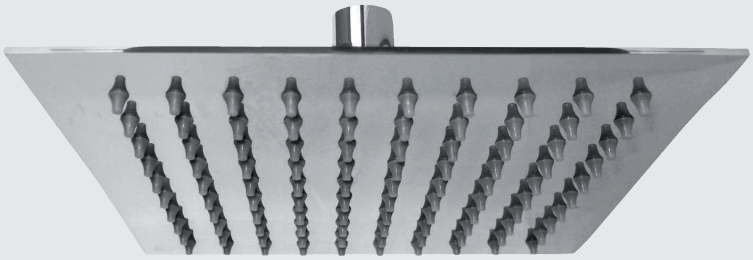

Soffioni in ottone



cod. **ADO115** **ROB1220** - soffione 550x300mm

Soffione doccia attacco **a parete** in **ottone**.
Colore **Cromo**

Listino € 180,00



cod. **ADO119** **ROB1001** - soffione 245x145mm

Soffione doccia in **ottone** H.12mm
Colore **Cromo**

Listino € 134,00



cod. **ADO107** **DLB8-2** - soffione 200x200mm

Soffione doccia in **ottone** H. 12mm
Colore **Cromo**

Listino € 121,00



cod. **ADO113** **ROI0801** - soffione Ø 200mm

Soffione doccia in **ottone**
Colore **Cromo**

Listino € 98,00



cod. **ADO125** **G0017**- Braccio per doccia

Braccio doccia ORIZZONTALE in ottone cromato con attacco femmina 1/2. Colore **Cromo**

Listino € 68,00



cod. **ADO111** **DLA8-2** - soffione Ø 200mm

Soffione doccia in **ottone** H. 12mm
Colore **Cromo**

Listino € 121,00

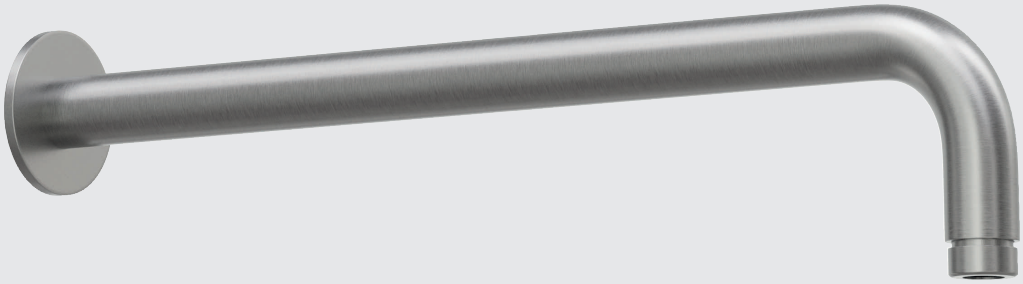

Braccio doccia serie KUBE

Braccio doccia ORIZZONTALE Ø 23 mm in **acciaio inox 316L** con attacco Maschio 1/2

cod.	misura	colore	Listino €
ADO299	350 mm	Inox spazzolato	**295,00**



Braccio doccia serie KUBE

Braccio doccia VERTICALE Ø 23 mm in **acciaio inox 316L** con attacco Maschio 1/2

cod.	misura	colore	Listino €
ADO403	300 mm	Inox spazzolato	**183,00**

Braccio doccia serie PLUS TONDO

Braccio doccia VERTICALE Ø 24 mm in **ottone** con attacco Maschio 1/2.

cod.	misura	colore	Listino €
ADO330	100 mm	Bianco opaco	**51,00**
ADO333	200 mm	Bianco opaco	**69,00**
ADO336	300 mm	Bianco opaco	**81,50**
ADO339	400 mm	Bianco opaco	**97,50**
ADO342	500 mm	Bianco opaco	**110,00**

cod.	misura	colore	Listino €
ADO331	100 mm	Nero opaco	**51,00**
ADO334	200 mm	Nero opaco	**69,00**
ADO337	300 mm	Nero opaco	**81,50**
ADO340	400 mm	Nero opaco	**97,50**
ADO343	500 mm	Nero opaco	**110,00**

cod.	misura	colore	Listino €
ADO332	100 mm	Nichel spazzolato opaco	**51,00**
ADO335	200 mm	Nichel spazzolato opaco	**69,00**
ADO338	300 mm	Nichel spazzolato opaco	**81,50**
ADO341	400 mm	Nichel spazzolato opaco	**97,50**
ADO344	500 mm	Nichel spazzolato opaco	**110,00**

cod.	misura	colore	Listino €
ADO183	100 mm	Cromo lucido	**32,00**
ADO128	200 mm	Cromo lucido	**42,00**
ADO184	300 mm	Cromo lucido	**51,20**
ADO185	400 mm	Cromo lucido	**60,50**
ADO186	500 mm	Cromo lucido	**68,50**







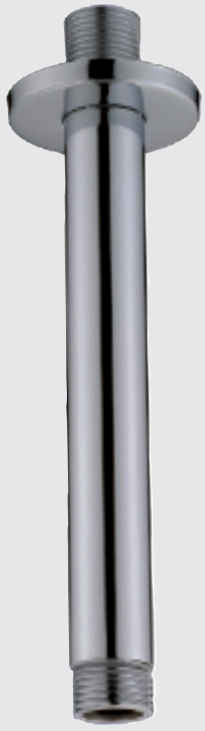

Braccio doccia serie G0046 QUADRO

Braccio doccia VERTICALE 20x20 mm in **ottone** con attacco Maschio 1/2.

cod.	misura	colore	Listino €
AD0315	100 mm	Bianco opaco	**73,00**
AD0318	200 mm	Bianco opaco	**87,50**
AD0321	300 mm	Bianco opaco	**101,50**
AD0324	400 mm	Bianco opaco	**117,50**
AD0327	500 mm	Bianco opaco	**136,00**



cod.	misura	colore	Listino €
AD0316	100 mm	Nero opaco	**73,00**
AD0319	200 mm	Nero opaco	**87,50**
AD0322	300 mm	Nero opaco	**101,50**
AD0325	400 mm	Nero opaco	**117,50**
AD0328	500 mm	Nero opaco	**136,00**



cod.	misura	colore	Listino €
AD0317	100 mm	Nichel spazzolato opaco	**73,00**
AD0320	200 mm	Nichel spazzolato opaco	**87,50**
AD0323	300 mm	Nichel spazzolato opaco	**101,50**
AD0326	400 mm	Nichel spazzolato opaco	**117,50**
AD0329	500 mm	Nichel spazzolato opaco	**136,00**

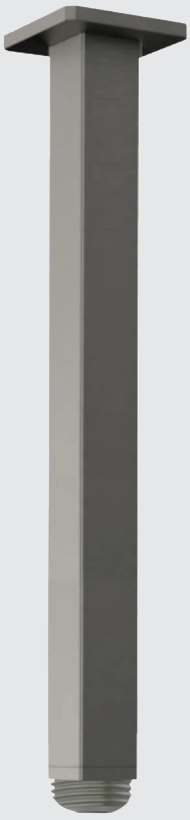

cod.	misura	colore	Listino €
AD0180	100 mm	Cromo lucido	**45,20**
AD0127	200 mm	Cromo lucido	**54,50**
AD0232	300 mm	Cromo lucido	**63,50**
AD0181	400 mm	Cromo lucido	**73,00**
AD0182	500 mm	Cromo lucido	**83,50**



Braccio doccia serie OMEGA

Braccio doccia ORIZZONTALE Ø 22 mm in **ottone** con attacco Maschio 1/2

cod.	misura	colore	Listino €
ADO387	400 mm	Bianco opaco	**54,30**
ADO388	400 mm	Nero opaco	**54,30**
ADO389	400 mm	Nichel spazzolato opaco	**54,30**
ADO123	400 mm	Cromo lucido	**34,50**



Braccio doccia serie G0014

Braccio doccia ORIZZONTALE 20x20 mm in **ottone** con attacco Maschio 1/2

cod.	misura	colore	Listino €
ADO312	400 mm	Bianco opaco	**111,00**
ADO313	400 mm	Nero opaco	**111,00**
ADO314	400 mm	Nichel spazzolato opaco	**111,00**
ADO122	400 mm	Cromo lucido	**70,50**



COMPASS / YORK

Saliscendi per doccia con porta sapone



cod. **ADO298** Saliscendi doccia **COMPASS 5 getti**

Saliscendi per doccia **con asta in acciaio inox** DM.25 mm con fissaggi regolabili 18 - 62 cm, doccetta ABS a **5 getti** anticalcare, flessibile in **acciaio inox** 1500 mm. Con porta sapone cromo. H.66,5 cm.

Listino € 35,00



cod. **ADO405** Saliscendi doccia **YORK 3 getti**

Saliscendi per doccia **con asta in ottone cromato** DM.25 mm con fissaggi regolabili 18 - 62 cm, doccetta ABS a **3 getti** anticalcare, flessibile in **PVC silver** 1500 mm. Con porta sapone trasparente. H.66,5 cm.

Listino € 41,00

URAGANO / SLIM



cod. **ADO243** **URAGANO 3 getti**

Saliscendi per doccia, asta da 650mm Ø 25 mm **in ottone** con **supporto di fissaggio regolabile**, doccetta 3 getti azionabili tramite pulsante e flessibile in PVC SPYRO nero/cromo 1500 mm. **Con porta sapone cromo**

Listino € 53,60



cod. **ADO267** **SLIM 3 getti**

Saliscendi per doccia, asta da 650mm Ø 25 mm **in ottone** con **supporto di fissaggio regolabile**, doccetta 3 getti e flessibile 1500 mm. **Con porta sapone cromo**

Listino € 50,50

TORNADO / 9.15

Saliscendi per doccia con porta sapone



cod. **ADO244** **TORNADO 5 getti**

Saliscendi per doccia, asta da 650mm Ø 25 mm **in ottone** con **supporto di fissaggio regolabile**, doccetta 5 getti e flessibile in PVC SPYRO nero/cromo 1500 mm.
Con porta sapone cromo

Listino € 45,20



cod. **ADO065** **9.15 a 3 getti**

Saliscendi per doccia, asta Ø 28 mm in **ottone** con doccetta a 3 getti e **porta sapone,** flessibile da 1500 mm.

Listino € 45,80

NEXO / ALICE



cod. **ADO270** **NEXO 3 getti**

Saliscendi per doccia, asta da 600mm Ø 25 mm **in acciaio**, doccetta 3 getti e flessibile 1500 mm. **Con porta sapone cromo**

Listino € 42,80



cod. **ADO099** **ALICE 3 getti**

Saliscendi per doccia, asta Ø 28 mm **acciaio** con doccetta a 3 getti e **porta sapone,** flessibile da 1500 mm.

Listino € 38,70

LIFE / PALACE

Saliscendi per doccia con porta sapone

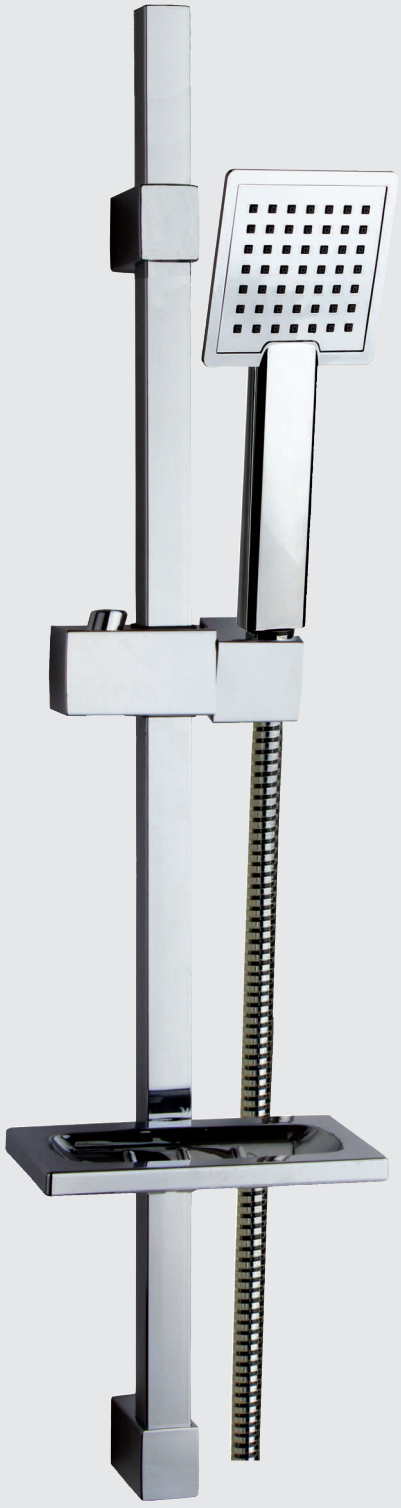

cod. **ADO259** **LIFE 1 getto**

Saliscendi per doccia, asta da 650mm ⍁ 20 mm **acciaio** con **supporto di fissaggio regolabile**, doccetta monogetto e flessibile in PVC SPYRO nero/cromo 1500 mm. **Con porta sapone cromo**

Listino € 44,50



cod. **ADO268** **PALACE 1 getto**

Saliscendi per doccia, asta da 600mm Ø 25 mm **in acciaio**, doccetta monogetto e flessibile 1500 mm.
Con porta sapone cromo

Listino € 37,20



cod. **AD0019** **REAL 5 getti**

Saliscendi per doccia, asta Ø 28 mm **in acciaio** con doccetta a 5 getti e flessibile da 1500 mm. **Con porta sapone**

Listino € 33,90



Kit doccia serie MINIMAL TONDO in acciaio inox 316L

composto da: doccetta inox 316L monogetto, flessibile 1600mm
supporto a muro con presa acqua 1/2 inox 316L

cod.	colore	Listino €
AD0090	Inox spazzolato	**271,00**
AD0093	Rame spazzolato	**474,00**



Kit doccia serie MINIMAL TONDO in ottone

composto da: doccetta in ottone monogetto, flessibile 1500mm
supporto a muro con presa acqua 1/2 in ottone

cod.	colore	Listino €
AD0375	Bianco opaco	**161,00**
AD0376	Nero opaco	**161,00**
AD0377	Nichel spazzolato opaco	**161,00**



Kit doccia serie MINIMAL QUADRO in ottone

composto da: doccetta in ottone monogetto, flessibile 1500mm
supporto a muro con presa acqua 1/2 in ottone

cod.	colore	Listino €
AD0378	Bianco opaco	**173,00**
AD0379	Nero opaco	**173,00**
AD0380	Nichel spazzolato opaco	**173,00**

MINIMAL TONDA / QUADRA



Doccetta serie MINIMAL TONDA

doccetta in **ottone** monogetto, autopulente

cod.	colore	Listino €
ADO354	Bianco opaco	**40,20**
ADO355	Nero opaco	**40,20**
ADO356	Nichel spazzolato opaco	**40,20**
ADO005	Cromo	**23,50**

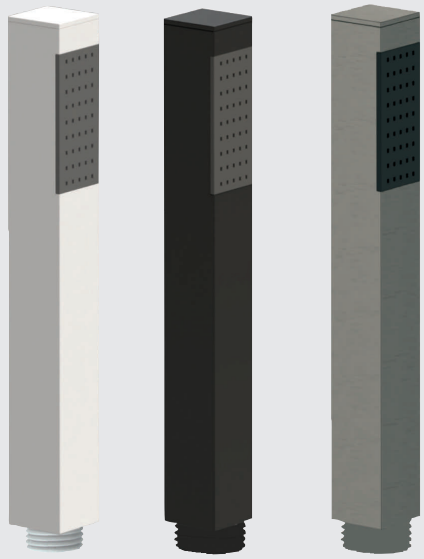

Doccetta serie MINIMAL QUADRA

in **ottone** monogetto, autopulente

cod.	colore	Listino €
ADO351	Bianco opaco	**52,60**
ADO352	Nero opaco	**52,60**
ADO353	Nichel spazzolato opaco	**52,60**



cod. **ADO078** **SFERA** - doccetta

Doccetta in ABS monogetto anticalcare.
Colore **Cromo**

Listino € 6,90



cod. **ADO079** **STELO** - doccetta

Doccetta in ABS monogetto anticalcare.
Colore **Cromo**

Listino € 11,10



cod. **ADO076** **CONNECT con LED** - doccetta

Doccetta illuminante senza pile in ABS a 3 getti regolabili.
Colore **Cromo**

Listino € 41,00

funziona grazie alla pressione dell'acqua ed i colori variano in base alla temperatura:

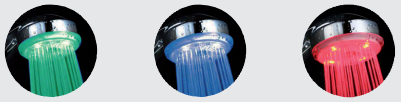

Verde 0 - 30°C Blu 31°C - 39°C Rossa > 40°C



cod. **ADO421** Doccetta **YORK 3 getti**

Doccetta in ABS a 3 getti Cromo.
H 25 x L 11 x P 4 cm

Listino € 14,20



cod. **ADO414** Doccetta **COMPASS 5 getti**

Doccetta in ABS a 5 getti Cromo.
H 24 x L 10,5 x P 5 cm

Listino € 12,00



cod. **ADO271** **NEXO** - doccetta

Doccetta in ABS regolabile a 3 getti anticalcare.
Colore **Cromo**

Listino € 15,20



cod. **ADO269** **PALACE**- doccetta

Doccetta in ABS monogetto anticalcare.
Colore **Cromo**

Listino € 9,90



cod. **ADO222** **VENUS** - doccetta

Doccetta in ABS monogetto anticalcare.
Colore **Cromo**

Listino € 13,20

Doccette



cod. **ADO220** **ELITE** - doccetta

Doccetta in ABS a 3 getti anticalcare azionabili tramite pulsante. Colore **Cromo**

Listino € 16,00



cod. **ADO221** **DALIA** - doccetta

Doccetta in ABS a 3 getti anticalcare azionabili tramite pulsante. Colore **Cromo**

Listino € 20,50



cod. **ADO275** **PRO** - doccetta

Doccetta in ABS regolabile a 3 getti anticalcare. Colore **Cromo**

Listino € 14,15



cod. **ADO035** **QUINTA** - doccetta

Doccetta in ABS regolabile a 5 getti anticalcare.
Colore **Cromo**

Listino € 14,90

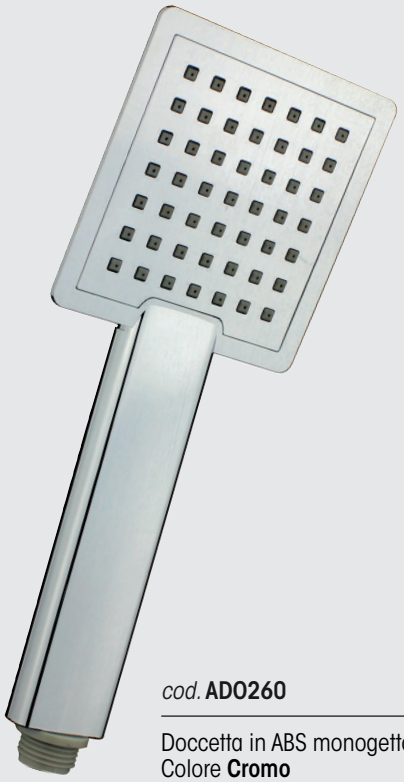

cod. **ADO260** **LIFE** - doccetta

Doccetta in ABS monogetto anticalcare.
Colore **Cromo**

Listino € 11,10



cod. **ADO151** **ALICE** - doccetta

Doccetta in ABS regolabile a 3 getti anticalcare.
Colore **Cromo**

Listino € 13,30



cod. **ADO246** **TORNADO** - doccetta

Doccetta in ABS regolabile a 5 getti anticalcare.
Colore **Cromo**

Listino € 9,05





Presa acqua TONDA

Presa acqua **tonda** in ottone con attacchi **MF 1/2**

cod.	colore	Listino €
AD0345	Bianco opaco	**28,30**
AD0346	Nero opaco	**28,30**
AD0347	Nichel spazzolato opaco	**28,30**

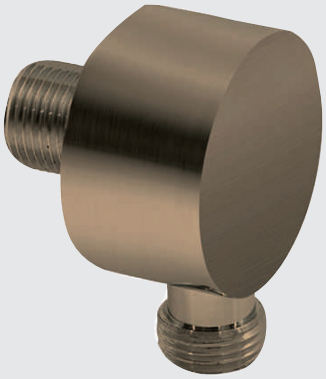
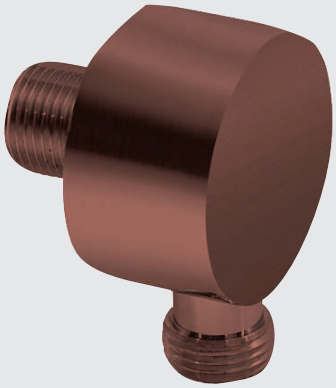


Presa acqua TONDA

Presa acqua **tonda** in ottone con attacchi **MM 1/2**

cod.	colore	Listino €
AD0439	Ottone antico	**30,60**
AD0456	Ramato	**30,60**
AD0210	Cromo	**10,70**






Presa acqua QUADRA

Presa acqua **quadra** in ottone con attacchi MF 1/2

cod.	colore	Listino €
AD0348	Bianco opaco	**54,00**
AD0349	Nero opaco	**54,00**
AD0350	Nichel spazzolato opaco	**54,00**
AD0013	Cromo lucido	**31,50**





Presa acqua CURVA

Presa acqua CURVA con attacchi Maschio 1/2

cod.	colore	Listino €
AD0007	Cromo	**3,05**
AD0196	Ottone antico	**14,60**
AD0195	Ramato	**14,60**

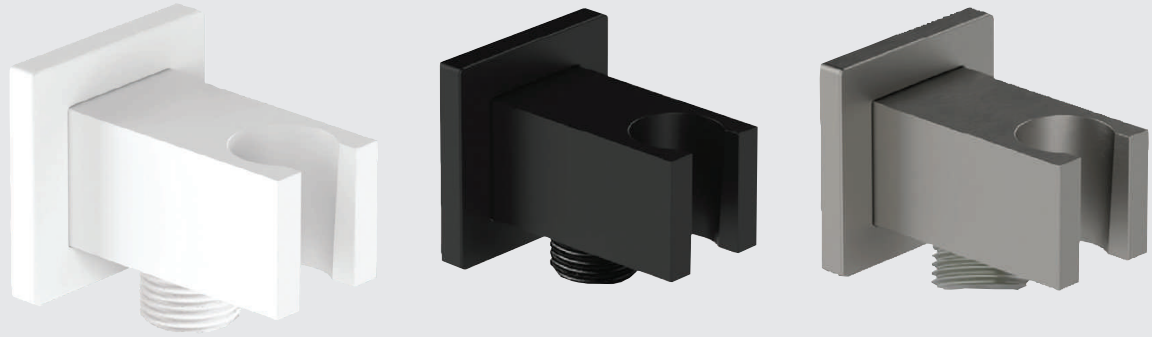

Presa acqua con supporto QUADRA

Presa acqua **quadra** in ottone con attacchi da 1/2 Maschio con supporto fisso per doccetta

cod.	colore	Listino €
AD0384	Bianco opaco	**64,50**
AD0385	Nero opaco	**64,50**
AD0386	Nichel spazzolato opaco	**64,50**

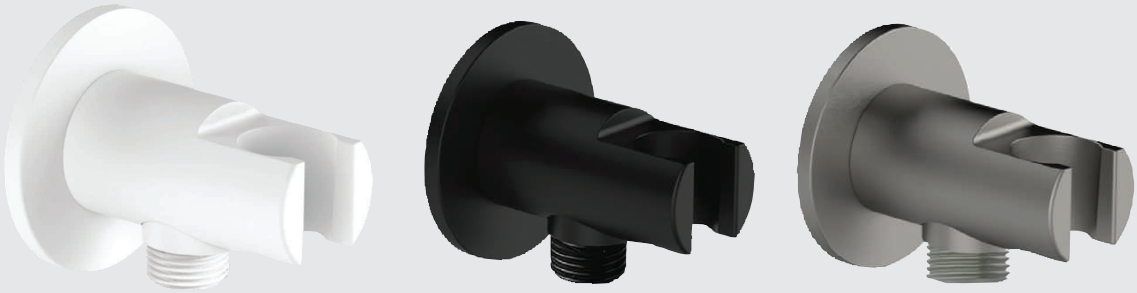

Presa acqua con supporto TONDA

Presa acqua **tonda** in ottone con attacchi da 1/2 Maschio con supporto fisso per doccetta

cod.	colore	Listino €
AD0381	Bianco opaco	**63,30**
AD0382	Nero opaco	**63,30**
AD0383	Nichel spazzolato opaco	**63,30**

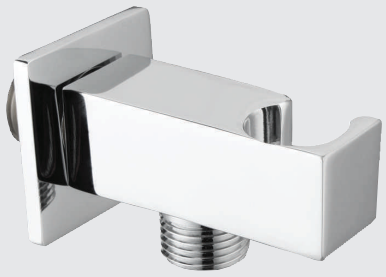

cod. **AD0173** Presa acqua **MINIMAL**

Presa acqua MINIMAL in ottone con attacchi da 1/2 Maschio **con supporto fisso per doccetta**. Colore **Cromo**

Listino € 28,00

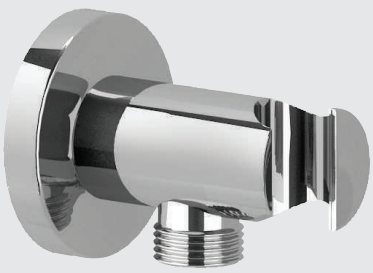

cod. **AD0261** Presa acqua **CILINDRICA** PA09

Presa acqua CILINDRICA PA09 in ottone con attacchi da 1/2 Maschio **con supporto fisso per doccetta.** Colore **Cromo**

Listino € 23,30

Prese acqua / supporti

Cromo



cod. **ADO100** Presa acqua **CILINDRICA**

Presa acqua CILINDRICA in ottone con attacchi da 1/2 Maschio.
Colore **Cromo**

Listino € 11,30



cod. **ADO262** Presa acqua **QUADRA** PA13

Presa acqua QUADRA PA13 in ottone con attacchi MF 1/2
Colore **Cromo**

Listino € 15,00



cod. **ADO238** Supporto **FISSO QUADRO**

Supporto FISSO Quadro per doccetta in ottone cromato con attacco conico. Colore **Cromo**

Listino € 25,00

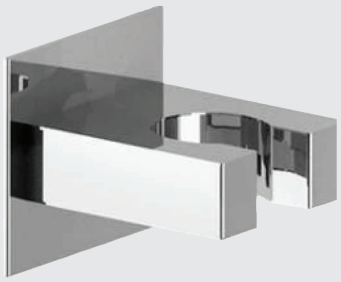

cod. **ADO263** Supporto **FISSO SU08**

Suporto FISSO SU08 per doccetta in ottone cromato con attacco conico. Colore **Cromo**

Listino € 17,10

Rubinetteria da esposizione



cod. **BASE20** Serie **LIFE RAME SPAZZOLATO**

Rubinetto da esposizione in Acciaio inox 316L
installato su basetta.

Listino € 277,00



cod. **BASE19** Serie **LIFE INOX SPAZZOLATO**

Rubinetto da esposizione in Acciaio inox 316L
installato su basetta.

Listino € 155,00



cod. **BASE21** Serie **KUBE INOX SPAZZOLATO**

Rubinetto da esposizione in Acciaio inox 316L
installato su basetta.

Listino € 186,00



cod. **BASE11** Serie **EVEN Nero opaco**

Rubinetto da esposizione installato su basetta.

Listino € 129,00



cod. **BASE12** Serie **EVEN Bianco opaco**

Rubinetto da esposizione installato su basetta.

Listino € 129,00



cod. **BASE13** Serie **EVEN Nichel opaco**

Rubinetto da esposizione installato su basetta.

Listino € 129,00



cod. **BASE10** Serie **EVEN Cromo**

Rubinetto da esposizione installato su basetta.

Listino € 64,50

Rubinetteria da esposizione



cod. **BASE14** Serie **SLIM Nero opaco**

Rubinetto da esposizione installato su basetta.

Listino € 129,00



cod. **BASE15** Serie **SLIM Bianco opaco**

Rubinetto da esposizione installato su basetta.

Listino € 129,00



cod. **BASE16** Serie **SLIM Nichel opaco**

Rubinetto da esposizione installato su basetta.

Listino € 129,00



cod. **BASETTA SLIM** Serie **SLIM cromo**

Rubinetto da esposizione installato su basetta.

Listino € 64,50



cod. **BASE18** Serie **COMPASS Nero opaco**

Rubinetto da esposizione installato su basetta.

Listino € 132,00



cod. **BASE22** Serie **COMPASS Bianco opaco**

Rubinetto da esposizione installato su basetta.

Listino € 132,00



cod. **BASE17** Serie **COMPASS Cromo**

Rubinetto da esposizione installato su basetta.

Listino € 72,00

Rubinetteria da esposizione



cod. **BASETTA 9.15** Serie **9.15 cromo**

Rubinetto da esposizione installato su basetta.

Listino € 64,50



cod. **BASETTA DAFNE** Serie **DAFNE cromo**

Rubinetto da esposizione installato su basetta.

Listino € 64,50



cod. **BASE04** Serie **PRO cromo**

Rubinetto da esposizione installato su basetta.

Listino € 52,20



cod. **BASETTA TIPO** Serie **TIPO cromo**

Rubinetto da esposizione installato su basetta.

Listino € 47,20



cod. **BASETTA PANORMOS** Serie **PANORMOS cromo**

Rubinetto da esposizione installato su basetta.

Listino € 64,50



cod. **BASETTA ALICE** Serie **ALICE cromo**

Rubinetto da esposizione installato su basetta.

Listino € 64,50



cod. **BASETTA URUS** Serie **URUS Cromo**

Rubinetto da esposizione installato su basetta.

Listino € 53,00



cod. **BASETTA METRICA** Serie **METRICA Cromo**

Rubinetto da esposizione installato su basetta.

Listino € 37,00



cod. **BASETTA FAST** Serie **FAST Cromo**

Rubinetto da esposizione installato su basetta.

Listino € 37,00



cod. **BASETTA MIA** Serie **MIA Cromo**

Rubinetto da esposizione installato su basetta.

Listino € 47,90



cod. **BASETTA EGG** Serie **EGG Cromo**

Rubinetto da esposizione installato su basetta.

Listino € 36,80



cod. **BASETTA REAL** Serie **REAL Cromo**

Rubinetto da esposizione installato su basetta.

Listino € 37,00

CONDIZIONI GENERALI DI VENDITA

Le nostre offerte s'intendono valide ed impegnative per risposta entro 10 (dieci) giorni.

I contratti conclusi dai nostri agenti e/o rappresentanti non sono definitivi se non da noi regolarmente accettati e confermati.

La merce s'intende venduta franco nostra sede e viaggia a rischio e pericolo del committente anche se il prezzo fosse stabilito franco destino. Non rispondiamo quindi di alcun reclamo nè per mancanza di peso, nè per avarie di viaggio, di ciò essendo responsabili i vettori ai quali il destinatario deve fare le riserve prima del ritiro della merce.

Le eventuali assicurazioni sul trasporto devono essere fatte a cura e spese del committente salvo accordi diversi espressamente pattuiti. Ciò vale anche per le spedizioni a mezzo nave. Quindi ogni contestazione dovrà essere rivolta, a cura del committente, alla compagnia di navigazione ed alla compagnia di assicurazione.

La merce va controllata allo scarico.

Non si accettano reclami trascorsi 2 (due) giorni dal ricevimento della merce.

In caso di reclamo, effettuato in tempo utile, la merce dovrà essere tenuta integralmente a nostra disposizione per i controlli del caso. Gli eventuali difetti del materiale e/o vizi occulti da noi ignorati, errori e differenze eccedenti le normali tolleranze di fabbricazione non potranno obbligarci che alla sostituzione pura e semplice del pezzo difettoso, senza diritto di rifusione di danni di qualsiasi specie. Le merci da sostituire dovranno essere preventivamente restituite in buono stato di conservazione.

I prodotti restituiti restano di nostra proprietà.

I termini convenuti per le consegne non sono impegnativi, ma subordinati alla disponibilità degli articoli. Un eventuale ritardo non può dar luogo da parte del commitente al diritto di qualsiasi rifusione di danno o interessi. Non si effettuano consegne a privati.

La guerra, le epidemie, gli scioperi, le interruzioni ferroviarie, i guasti al macchinario e tutte quelle cause che possono dar luogo all'arresto parziale o totale del lavoro nei nostri stabilimenti, s'intendono considerati come altrettanti casi di forza maggiore, che autorizzano la sospensione dell'esecuzione dei contratti.

Il pagamento delle fatture deve essere fatto in contanti netto alla scadenza convenuta, alla nostra sede.

Trascorso il termine stabilito decorrerà, senza bisogno di avviso o di messa in mora, l'interesse del quattro percento oltre il tasso ufficiale di sconto. In caso di ritardo nei pagamenti ci riserviamo il diritto di spiccare tratta a vista con aggiunta degli interessi, delle spese di incasso e dei bolli.

In sede di pagamento non sono ammesse detrazioni per sconti cassa, abbuoni arrotondamenti, ecc. che non siano stati pattuiti in precedenza.
Il ritardo nei pagamenti fa perdere al committente ogni diritto di sconto cassa eventualmente pattuito.

Ogni garanzia sui nostri prodotti verrà a cessare in caso di manipolazione e/o modifiche effetuate da parte di terzi e/o comunque in caso di errori di terzi in sede di posa in opera.

Per la merce non interamente pagata in contanti il committente accetta la stipulazione del patto di compravendita con riserva della propietà a favore del venditore (art. 1523 e seg. del C.C.). La merce resterà pertanto di proprietà del venditore fino al pagamento dell'ultima rata, pur assumendo il compratore dal momento della consegna ogni rischio inerente alle merci consegnate, nessuno escluso anche in dipendenza di forza maggiore.

L'imballo, salvo diversi accordi è effettuato in normali cartoni e si intende a totale carico del committente. Ogni pacco è predisposto per contenere il numero pezzi indicato sul presente listino. Per esigenze di spedizione ci riserviamo di arrotondare, per eccesso o per difetto, la quantità ordinata per raggiungere la confezione indicata.

Il committente non potrà mai invocare una pattuizione in contrasto e/o aggiunta alle presenti condizioni generali di vendita, a meno che detta pattuizione non risulti scritta e accettata da entrambe le parti.

La venditrice si riserva il diritto di modifica, senza preavviso, di ogni suo stampato.
Tutti gli stampati sono a titolo di massima e viene interdetta ogni loro riproduzione, anche parziale, sensa consenso scritto.

Il committente, sottoscrivendo un'ordinazione, dichiara di conoscere e accettare integralmente le presenti condizioni generali di vendita.
Per le vendite effettuate con pagamento differito il mancato pagamento, anche di una sola rata, comporterà decadenza immediata del beneficio del termine (art. 1186 C.C) talchè il venditore potrà chiedere il pagamento dell'intero debito.

Per l'installazione dei prodotti si respinge ogni responsabilità per montaggio errato. Si consiglia di avvalersi di personale qualificato in rispetto alle norme in materia. L'installazione corretta del prodotto garantisce la maggior durata nel tempo dello stesso.

Per qualsiasi vertenza e/o contestazione unica competente è l'autorità giudiziaria di Lagonegro.

Imballo: i bancali non resi saranno addebitati a 10€ cadauno

Contributo fisso spese di consegna:

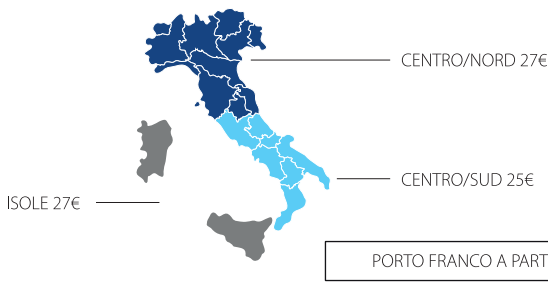

PORTO FRANCO A PARTIRE DA 1.600 €

CONDIZIONI REGOLAMENTO RESO MATERIALE

E' obbligatorio che uno dei nostri agenti di competenza nella zona del cliente compili e ci inoltri i moduli di reso in suo possesso prestando attenzione ad indicare data e numero di riferimento del documento di acquisto del cliente, nonchè, relativamente al modulo autorizzazione al reso per errato ordine, debitamente firmato dal cliente in corrispondenza dei punti 1-2-3-4. Senza tali moduli compilati in tutte le sue parti non sarà presa in considerazione la richiesta di reso.

E' obbligatorio che uno dei nostri agenti di competenza nella zona del cliente visioni direttamente presso il cliente e riporti la problematica del prodotto per il quale si richiede il reso, in quanto molti degli inconvenienti tecnici possono essere risolti telefonicamente da parte degli uffici tecnici preposti dall'azienda produttrice, evitando in questo modo il rientro di materiale perfettamente funzionante, spreco di tempo e costi di spedizione . Relativamente a prodotti danneggiati da contestare, sarà obbligatorio inviare il modulo di reso compilato in tutte le sue parti insieme alla prova dell'avvenuta contestazione nei termini indicati come da condizioni riportate sulla nostra fattura.

L'autista o corriere non è autorizzato a ritirare materiale presso il cliente senza nostra previa autorizzazione e modulo di reso compilato. Chiediamo poi di evitare discussioni con l'autista o corriere per la presa in carico di materiale difettoso non autorizzato, e sottolineiamo, che in alcun caso l'autista o corriere è autorizzato a ritirare merce con dicitura "non ordinato" o "non conforme" al momento dello scarico.

L'autista o corriere non è autorizzato a ritirare merce di qualsiasi tipo senza documento di trasporto. Il documento di trasporto deve essere firmato dall'autista o corriere incaricato al ritiro.

Qualora il materiale ritirato giunga presso i nostri magazzini senza documento fiscale non ci riterremo responsabili di mancata sostituzione o accrediti e soprattutto non prenderemo in considerazione il reso che sarà direttamente rottamato senza avvisare né l'agente né tantomeno il cliente.

É altresì importante, una volta che il reso della merce difettosa viene autorizzato da parte nostra, che la stessa venga approntata ed imballata adeguatamente e fatta trovare pronta per il ritiro, che venga preparato con largo anticipo il documento di trasporto compilato in tutte le sue parti, facendo attenzione ad indicare il numero corretto dei colli resi ed il numero e data del documento riferimento di acquisto, in modo tale da non creare disagi di lunghe attese all'autista o corriere incaricato al ritiro. L'incaricato a ricevere il reso firmerà il documento di trasporto solo dopo essersi accertato dell'esatta compilazione dello stesso, in caso contrario è immune insieme all'azienda da ogni tipo di responsabilità.
Qualora questo non avvenisse l'autista o corriere è autorizzato a non ritirare il materiale e a posticipare il ritiro alla settimana successiva.

Tutti i prodotti elettronici o meccanici, saranno ritirati solo ed esclusivamente con la clausola di verifica della tipologia e dell'entità del danno da parte dell'azienda produttrice. Tale clausola comporterà quindi l'invio del prodotto sostitutivo o riparato solo quando l'azienda produttrice avrà verificato la difettosità o eventuali danni non dipesi dal cliente. In caso contrario saranno addebitate al cliente le eventuali spese di trasporto per causa non imputabile a difettosità del prodotto ma a cattiva installazione da parte dell'utente.

Ulteriore precisazione va fatta per tutti quei prodotti per i quali è prevista la riparazione e non la sostituzione dell'articolo: il ciclo, che parte dalla compilazione e trasmissione del modulo di reso, si conclude con la restituzione al cliente dell'articolo riparato ed è assolutamente vietata la sostituzione dell'articolo contestualmente all'arrivo del reso e/o addirittura in via anticipata.

Le procedure sopra descritte richiederanno una tempistica di 15 / 20 giorni.

Per esigenze particolari ed urgenti e solo per determinati articoli il cliente può richiedere l'anticipazione del prodotto prima che venga reso il difettoso. In tal caso il prodotto anticipato viene regolarmente fatturato; al rientro presso la nostra azienda dell'articolo difettoso, dopo aver accertato che trattasi effettivamente di difetto e non di rottura, si procederà all'emissione di una nota credito che andrà a stornare il costo del prodotto anticipato.

Per richieste di reso materiale erroneamente ricevuto, se l'errore è dovuto a cause a noi NON imputabili, verrà addebitato l'importo fisso di € 8,00 per spese gestione pratica, più eventuali, ed al momento quantificabili spese di trasporto (il cliente può eventualmente avvalersi di un corriere scelto a proprie spese e sotto la sua responsabilità; sarà nostra premura poi controllare il reso).

Per richieste di reso materiale erroneamente ricevuto sono riportate di seguito le condizioni:
1. RESO CON SUO IMBALLO ORIGINALE SIGILLATO E INTEGRO
- 20% del prezzo fatturato
2. RESO CON SUO IMBALLO ORIGINALE MA DANNEGGIATO E/O ROVINATO
- 25% del prezzo fatturato
3. RESO SENZA SUO IMBALLO ORIGINALE
- 30% del prezzo fatturato
4. RESO CON PRODOTTO SPORCO, GRAFFIATO O COMUNQUE DANNEGGIATO
Non sarà possibile accreditare nessun valore

Specifichiamo che per le richieste di reso di prodotti ordinati per errore o addirittura rifiutati nella rivendita dai clienti finali, verranno accettati esclusivamente previa sottoscrizione delle condizioni riportare sull'apposito "Modulo autorizzazione al reso per errato ordine".

I moduli di richiesta reso: " Modulo autorizzazione al reso per materiale difettoso" e "Modulo autorizzazione al reso per errato ordine" sono scaricabili sul nostro sito, oppure richiedibili al referente commerciale aziendale o all'agente di zona.

SPOLZINO TERMOSANITARI S.R.L.
Via Pastinelle
84036 Sala Consilina (SA) - Italia

Tel. +39 0975 45575 / 45576
Fax +39 0975 45577

info@aqualifbagno.it

www.aqualifbagno.it

ORDINI

gestione ordini, resi e info:

ordini@aqualifbagno.it

Credits

Alcune delle ambientazioni realizzate con prodotti
Ar.ce.a. Srl
Panaria Ceramica

Art Director, Design e Layout
Spolzino Termosanitari

Team
Spiotta Francesco
Morgia Biagio
Valentino Mariassunta
Miele Federica
Inglese Giovanni
D'Alvano Paolo

Stampa
Arti Grafiche Lapelosa

Copyright & Disclaimer

La rappresentazione grafica dei prodotti (immagini, dati tecnici e descrizioni) è realizzata al solo scopo illustrativo ed è puramente indicativa. Spolzino Termosanitari S.r.l. si riserva di apportare, senza preavviso, modifiche nei materiali, nei rivestimenti, nelle finiture e nei disegni dei prodotti presentati in questo catalogo. Le texture ed i colori dei materiali e delle finiture hanno valore indicativo in quanto soggetti alle tolleranze dei processi di stampa. Alcuni prodotti ed allestimenti non sono parte del listino Aqualif.

I prezzi in vigore all'interno del presente catalogo potranno subire variazioni senza alcun preavviso.

Il presente Catalogo è di proprietà esclusiva della Spolzino Termosanitari S.r.l., ogni riproduzione non autorizzata verrà perseguita ai termini di legge. Tutti i diritti sono riservati.

© Aprile 2022 - Spolzino Termosanitari S.r.l.